Выключатели нагрузки
Реверсивные рубильники
Кулачковые переключатели
Предохранители

Содержание

Глава 1. Выключатели нагрузки/рубильники 2
Выключатели нагрузки OT и OETL от 16 до 4000 A 3
Техническая информация 7
Технические характеристики рубильников OTM 22
Выключатели нагрузки OTM с моторными приводами 24
Аксессуары 26
Модульные выключатели нагрузки OT от 16 до 160 A 44
Габаритные размеры выключателей нагрузки 48

Глава 2. Реверсивные рубильники 77
Реверсивные рубильники OT от 16 до 2500 A 78
Техническая информация 80
Реверсивные рубильники с моторным приводом до 2500 A 89
Габаритные размеры реверсивных рубильников 104
Блоки автоматического ввода резерва 116
Габаритные размеры блоков ABP 120

Глава 3. Кулачковые переключатели 126

Глава 4. Предохранители OFAF и OFAA от 2 до 1250 A 155

Глава 5. Держатели предохранителей OFAX от 2 до 1250 A 196

Глава 6. Выключатели нагрузки/рубильники с предохранителями 204
Рубильники с предохранителями OS от 2 до 1250A 204
Техническая информация 208
Рубильники с предохранителями OSM от 32A до 1250A
с моторными приводами 214
Устройство контроля состояния предохранителей OFM 235
Габаритные размеры рубильников с предохранителями 236
Рубильники для п/п предохранителей 258

Глава 7. Выключатели нагрузки с предохранителями XLP от 2 до 630 A 265

Глава 8. Выключатели нагрузки с предохранителями вертикального типа,
XLBM от 2 до 630 A 283
Категории применения и степень защиты 308

16...4000 Ампер

Выключатели нагрузки/рубильники

Надежность и компактность

Ряд типоразмеров:

Рубильники с видимым разрывом

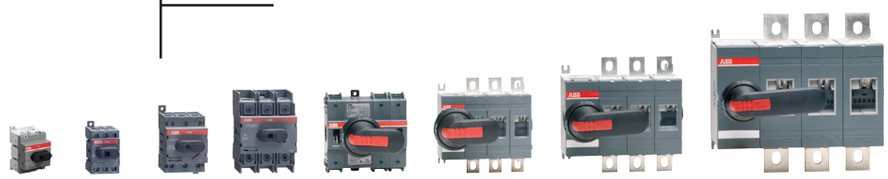

В соответствии с МЭК:	OTDC16F OTDC25F OTDC32F	OT16F OT25F OT40F	OT63F OT80F	OT100F OT125F	OT125A OT160E	OT160EV OT200E OT250E	OT315E OT400E	OT630E OT800E
I_{th} / A	25 32 45	25 32 40	63 80	115 125	135 200	160 200 250	315 400	630 800
I_e / AC22A, ≤ 415 В	25 32 45	16 25 40	63 80	100 125	125 160	160 200 250	315 400	630 800
I_e / AC23A, ≤ 415 В	25 32 45	16 20 23	45 75	80 90	105 135	160 200 250	315 400	630 800

Рубильники для установки на DIN-рейку или монтажную плату | **Рубильники для установки на монтажную плату**

Аксессуары

- Дополнительные ручки управления
- Удлиненные переходники
- Шильдики
- Дополнительные контакты
- Четвертый полюс
- N и PE клеммы
- Клеммные крышки
- Соединительные аксессуары
- Комплекты перобразования выключателей нагрузки
- Аксессуары для блокировки
- Дистанционное управление

ГЛАВА 1
Выключатели нагрузки/рубильники OT и OETL от 16 до 4000 Ампер

Разработаны для универсального использования

- Выключатели нагрузки/рубильники
- Выключатели цепи питания электродвигателя
- Главные выключатели
- Местные выключатели безопасности
- Выключатели специального назначения
- Секционные выключатели

Выключатели нагрузки/рубильники - OT и OETL могут использоваться в различных целях, начиная от центров дистанционного управления до распределительных щитов и рубильников на станочном оборудовании.

Благодаря высоким техническим характеристикам выключатели нагрузки совместимы с различными распределительными устройствами и могут быть смонтированы в любом месте электроустановки цепей переменного и постоянного тока. Предусмотрены три варианта установки ручки управления: спереди, между полюсами или сбоку рубильника.

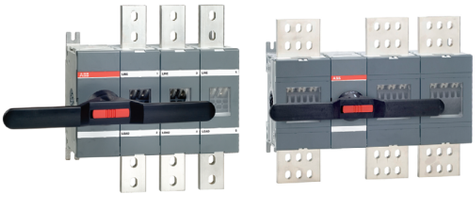

OT1000E
OT1250E
OT1600E

1000 1250 1600
1000 1250 1600
800 1000 1000

OT2000E
OT2500E

2000 2500
2000 2500

OT4000E

Широкий выбор аксессуаров:

Электрическая и механическая блокировка, комплект аксессуаров для преобразования стандартных выключателей нагрузки в реверсивные и байпассные рубильники, а также параллельно работающие рубильники с тремя-восемью полюсами, обеспечивают возможность использования стандартных выключателей в специальных целях. Кабельные зажимы для подключения алюминиевых или медных кабелей без наконечников; использование кабельных крышек обеспечивает степень защиты IP20.

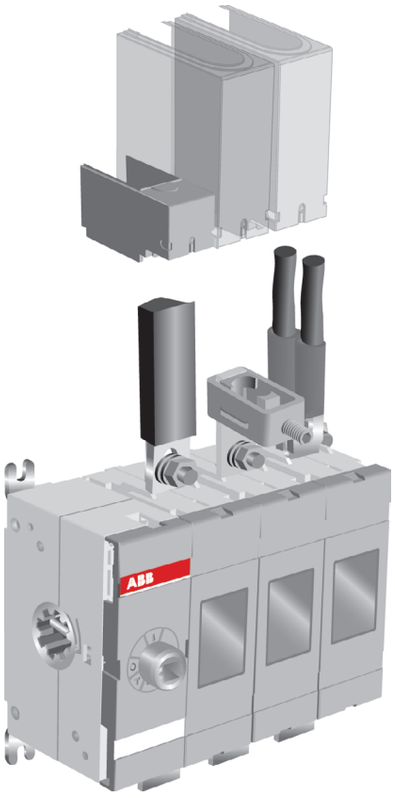

Выключатели нагрузки/рубильники OT и OETL от 16 до 4000 А

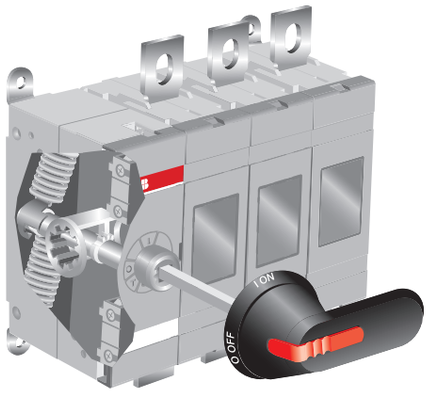

Высокая производительность при малом размере

Выключатели нагрузки АББ удобны в эксплуатации и рассчитаны на номинальные рабочие токи при Ue до 1000 В для различных категорий применения, в том числе тяжелых режимов двигательных нагрузок (AC-23A). В данном режиме их отключающая способность составляет до 8 x Iном. При этом устройства способны выдерживать токи КЗ до 100 кА, благодаря электродинамическому компенсатору.

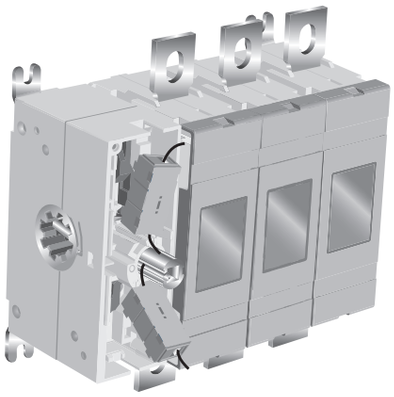

Самое компактное решение на рынке

Компактность конструкции выключателей нагрузки АББ обеспечена рядом технических решений:

- **Контактная система:** кратчайший путь протекания тока, двойной разрыв каждой фазы, дугогасительное устройство, электродинамический компенсатор.
- **Механизм управления:** ручной привод независимого от оператора действия (усилие, прикладываемое на ручку управления, не влияет на скорость перемещения контактов), универсальные ручки управления.
- **Аксессуары:** скрытая установка дополнительных контактов в отделение механизма переключения, специальный канал в корпусе устройства для проводов.

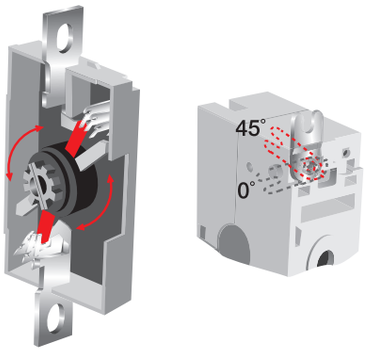

Надежная индикация положения контактов

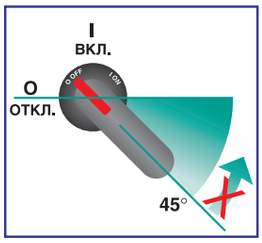

Существуют определенные требования к конструкции рубильников, связанные с рядом стандартов, которые выполняет концерн АББ.

Окошки в корпусе выключателей нагрузки позволяют визуально проверить положение контактов.

Ручка управления надежно показывает точное положение контактов. Индикация положения надежна даже в условиях спаявшейся контактной группы, в этом случае ручка управления не доходит до позиции ОТКЛ., а остается в промежутке между ВКЛ. и ОТКЛ., в результате чего поддерживается блокировка дверцы.

Так же гарантируются требования стандартов по выдерживаемому импульсному напряжению, которое составляет 8 кВ и 12 кВ в зависимости от типоразмера выключателя нагрузки.

Выключатели нагрузки/рубильники с моторными приводами OTM от 160A до 2500A Для дистанционного управления

ABB предлагает полный спектр рубильников с моторным приводом. Рубильниками с моторным приводом (OTM_) можно управлять дистанционно. Для них возможно электрическое управление с помощью моторного привода или ручное управление с помощью ручки. Электрическое/ручное управление выбирается переключателем «Motor/Manual» (Мотор/Ручн.) на моторном приводе.

Простота и гибкость монтажа
Конструкция рубильников с моторным приводом OTM обеспечивает гибкость монтажа кабельной проводки. Верхнее расположение клемм и достаточное расстояние до монтажной панели существенно упрощает подсоединение и разводку кабелей. Кроме того, это позволяет подсоединять по два повода к одной клемме.

- Меньше времени на монтаж – меньше расходов

Возможность установки в удаленных местах с управлением через систему автоматизации
Рубильниками OTM с моторным приводом можно управлять дистанционно с помощью нажимных кнопок или кулачкового переключателя. Моторным приводом также легко управлять с помощью ПЛК или контроллера на базе ПК. Это гарантирует безопасность проведения технического обслуживания. Дистанционное управление невозможно осуществлять при вставленной ручке управления или установке навесного замка.

- Повышенная эффективность

Превосходные электрические характеристики
- Замечательные изоляционные характеристики элементов корпуса, обеспечивающие высокое Ui.
- Прочная конструкция, функции быстрого замыкания и быстрого размыкания, две точки разрыва вместо одной.
- Компактность, высокие электрические и механические характеристики, возможность дистанционного управления позволяют использовать рубильники с моторными приводами практически в любой области в сетях низкого напряжения

- Пригодность для решения многочисленных задач

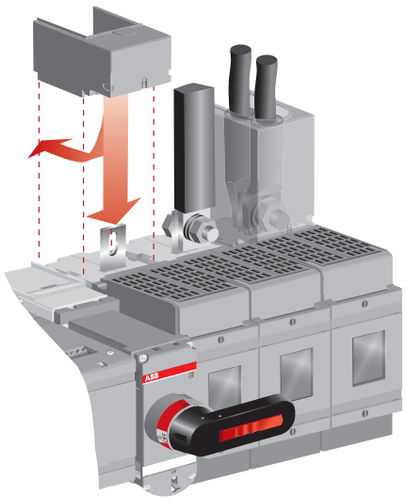

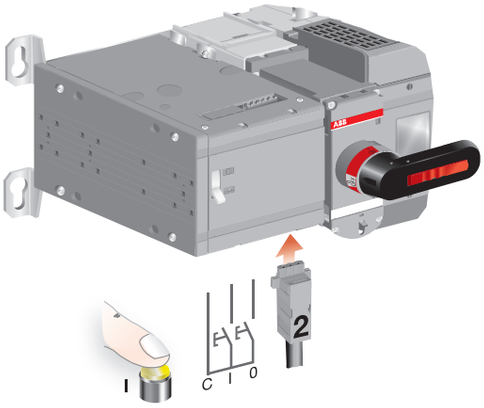

Выключатели нагрузки/рубильники ОТ и OETL от 16 до 4000 А

Ассортимент продукции конкурентоспособный на мировом рынке

Выключатели прошли проверку на соответствие стандартам МЭК60947-1 и - 3, а также другим сопутствующим стандартам МЭК 60664, 60269 60204.

Рубильники концерна АББ соответствует всем международным стандартам и имеет необходимые сертификаты соответствия включая Гост-Р.

Продукция SwitchLine также соответствует директивным требованиям в области машиностроения под названием European Machine Directives МЭК60204 (EN 60204)

Соблюдены требования по охране окружающей среды

Выключатели спроектированы с учетом последних достижений в области использования экологически безопасных материалов изготовления, например, без использования тяжелых металлов, для изготовления контактов не был использован кадмий.

Пластики, используемые в производстве выключателей, могут подвергаться вторичной переработке, упаковочные материалы тоже перерабатываемые.

Продукция прошла проверку LCA, целью которой является выявление характеристик материалов и негативного воздействие этих материалов на окружающую среду на протяжении жизненного цикла изделия, начиная от изготовления сырья и кончая переработкой отходов отработавших изделий. Проверка LCA легла в основу документов EPD (документа, подтверждающего экологическую чистоту продукта), и стала практическим руководством при проектировании с учетом требований по охране окружающей среды.

Результаты проведенных анализов подтвердили соответствие требованиям EPS методологии Eco indicator 95, эти документы могут быть представлены по требованию заказчика.

S00651A

Эргономичные ручки управления, завоевали призы на международных выставках

Предлагаемый концерном АББ ассортимент ручек управления был оценен во всем мире. Ручки управления завоевывали призы за их высокую функциональность, безопасность, удобство для оператора и внешний вид.

При проектировании ручек управления кроме внешнего вида и эргономичности учитывались и другие параметры, такие как прочность и работоспособность в условиях производственной эксплуатации.

Сертификаты

(Подробный список по запросу)

ASTA
SEMKO
NEMKO
DEMKO
KEMA
BBJ (BIURO BADAN JAKOSCI)
Det Norske Veritas
Bureau Veritas
Finnish Electrical Inspectorate
Underwriters Laboratories (UL)
Polish Register of Shipping
Lloyd's Register of Shipping
Germanisher Lloyd
Maritime Register of Shipping
Canadian Standards Association (CSA)
ГОСТ-Р Сертификат соответствия

Стандарты

IEC 60947 / -1, -3, IEC 204 (EN 60204), BS 5419,
VDE 0660, VDE 0113, UL 508, UL 98, SS 4280605
CSA C22.2 No. 4 и 14
KY 119-95.

DESIGN AWARD WINNER 1997
INDUSTRIE FORUM DESIGN HANNOVER

PRO FINNISH DESIGN 1997

Выключатели нагрузки/рубильники OT16...160

Технические характеристики

Технические характеристики в соответствии с требованиями МЭК60947-3

Тип выключателя нагрузки			OT16F_	OT25F_	OT40F_	OT63F_	OT80F_	OT100F_	OT125F_	OT125A_	OT160E_
Номинальное напряжение изоляции и ном. раб. напряж. AC20/DC20 степ. загрязн. окр. среды 3		В	750	750	750	750	750	750	750	750	750
Диэлектрическая прочность	50 Гц 1мин.	кВ	6	6	6	6	6	6	6	10	10
Номинальное импульсное выдерживаемое напряжение		кВ	8	8	8	8	8	8	8	12	12
Условный тепловой ток и ном. раб. ток AC20/DC20/ при темпер. 40°C На откр. воздухе		А	25	32	40	63	80	115	125	135	200
/ при темп. 40°C	В корп.	А	25	32	40	63	80	115	125	135	160
/ при темпер. 60°C	В корпусе	А	20	25	32	50	63	80	100	110	125
..при минимальном сечении проводника	Cu	мм²	4	6	10	16	25	35	50	50	70
Номинальный рабочий ток, AC-21A*	до 415 В	А	16	25	40	63	80	100	125	125	200 2)
	440 - 690 В	А	16	25	40	63	80	100	125	125	160
Номинальный рабочий ток, AC-22A	до 415 В	А	16	25	40	63	80	100	125	125	200 2)
	440 - 500 В	А	16	25	40	63	80	100	125	125	160
	690 В	А	16	25	40	63	80	100	125	125	160
Номинальный рабочий ток, AC-23A	до 415 В	А	16	20	23	45	75	80	90	105	135
	440 В	А	16	20	23	45	65	65	78	90	125
	500 В	А	16	20	23	45	58	60	70	70	125
	690 В	А	10	11	12	20	20	40	50	50	80
Ном. рабочий ток/ полюса последоват., DC-21A	до 48 В	А	16/1	25/1	32/1	63/1	80/1	100/1	125/1	125/1	160/1
	110 В	А	16/2	25/2	32/2	63/2	80/2	100/2	125/2	125/1	160/1
	220 В	А	16/3	25/3	32/3	63/4	80/4	100/4	125/4	125/2	160/2
	440 В/ 500 В	А	16/4	16/4	16/4	16/4	16/4			125/3	160/3
	750 В	А	16/8	25/8	32/8					125/3	160/3
		А								125/4	160/4
Номин. рабочий ток/ полюса последоват., DC-22A	до 48 В1)	А	16/1	25/1	32/1	63/1	80/1	100/1	125/1	125/1	160/1
	110 В	А	16/2	25/2	32/2	63/2	80/2	100/2	125/2	125/1	160/1
	220 В	А	16/3	25/3	32/4	45/4	45/4	63/4	80/4	125/2	160/2
	440 В	А	10/4	10/4	10/4	10/4	10/4			125/3	160/3
	750 В	А	16/8	25/8	25/8						
Номин. рабочий ток/ полюса последоват., DC-23A	до 48 В1)	А	16/1	25/1	32/1	63/1	80/1	100/1	125/1	125/1	160/1
	110 В	А	16/2	25/2	32/2	63/2	80/2	100/2	125/2	125/1	160/1
	220 В	А	16/4	25/4	32/4	45/4	45/4	63/4	63/4	125/2	160/2
	440 В	А	10/4	10/4	10/4	10/4	10/4			125/3	160/3
	750 В	А	16/8	16/8	16/8						
Ном. раб. мощность, AC-23A Ном. значения	220-240 В	кВт	3	4	5,5	11	22	22	22	30	45
в кВт точны для станд.	400-415 В	кВт	7,5	9	11	22	37	37	45	55	75
трехфазных асинхронных	440 В	кВт	7,5	9	11	22	37	37	45	55	75
двигателей 1500 об/мин.	500 В	кВт	7,5	9	11	22	37	37	45	55	75
	690 В	кВт	7,5	9	11	15	18,5	37	45	55	75
Номинальная отключающая способность, AC-23A	до 415 В	А	128	160	184	360	640	640	720	840	1 080
	440 В	А	128	160	184	360	448	520	624	720	1 000
	500 В	А	128	160	184	360	464	480	560	650	1 000
	690 В	А	80	88	96	160	160	320	400	400	640
Номинальная отключающая способность/	до 48 В	А	64/1	100/1	128/1	180/1	252/1	400/1	500/1	500/1	160/1
полюса последовательные, DC-23A	110 В	А	64/2	100/2	128/2	180/2	252/2	400/2	500/2	500/1	160/1
	220 В	А	64/3	100/4	128/4	180/4	252/4	252/4	252/4	500/2	160/2
	440 В	А	40/4	40/4	40/4	40/4	40/4			500/3	160/3
	750 В	А	64/8	64/8	64/8						
Номинальный условный ток короткого	50 кА,	кА	6,5	6,5	6,5	13	13	16,5	16,5	30	30
замыкания I_p(значение R.M.S.) gG/aM	≤ 415 В	А	40/32	40/32	40/32	100/80	100/80	125/125	125/125	200/250	200/250
и соответст. макс. допустимый ток	100 кА,	кА				17	17			30	
отсечки I_c предохранителя gG/aM	≤ 500 В	А				100/80	100/80			200/250	
Ток отсечки I_c относится к значениям,	10 кА,	кА						8,2	8,2		
указанным изготовит. предохранителей gG/aM	≤ 690 В	А						125/100	125/100		
(Тест с однофазн.	50 кА,	кА	4	4	4	11	11	10	10	24	24
линией согл. IEC60269) gG/aM	≤ 690 В	А	25/16	25/16	25/16	80/63	80/63	63/63	63/63	200/250	200/250
Ном. кратковременный Значение R.M.S. I_{cw}	690 В, 1с	кА	0,5	0,5	0,5	1	1,5	2,5	2,5	4	4
допустимый ток	690 В, 0,25 с	кА								7	7
Ном. наибольшая Пиковое значение I_{cm}	690 В/500 В	кА	0,705	0,705	0,705	1,4	2,1	3,6	3,6	12	12
включающая способность											
Номинальная мощность конденсатора (Номинальные показатели мощности конденсатора ограничены плавкой вставкой)	400 - 415 В	кВар		10	15	25	30	40	50		65
Потеря мощн./полюс При ном. рабочем токе		Вт	0,3	0,6	1,6	2,8	4,5	4,0	6,3	4,7	6,5
Механ. прочность Делить на два для рабочих циклов		Опер.	20 000	20 000	20 000	20 000	20 000	20 000	20 000	20 000	20 000
Масса без аксессуаров 3-полюсный рубильник		[кг]	0,11	0,11	0,11	0,27	0,27	0,36	0,36	1,1	1,1
4-полюсный рубильник		[кг]	0,15	0,15	0,15	0,35	0,35	0,50	0,5	1,3	1,3
Сечение кабеля Сеч. медн. кабеля, пригодного для клеммных зажимов		мм ²	0,75-10	0,75-10	0,75-10	1,5-35	1,5-35	10-70	10-70	10-70	10-70
Крут. момент затяжки клеммы.		Нм	0,8	0,8	0,8	2	2	6	6	6	6
Раб. крутящий момент 3-полюсный рубильник		Нм	1	1	1	1,2	1,2	2	2	6	6
Температура эксплуатации		°C	-40...+60	-40...+60	-40...+60	-40...+60	-40...+60	-40...+60	-40...+60	-40...+60	-40...+60

1) При напряжении ниже 48 В рекомендуется использовать соединение двух полюсов последов. вплоть до OT63 , в особенности в условиях загрязненной атмосферы.

* Расшифровка категорий применения (AC 21, 22, 23; DC-21, 22, 23) в главе "Категории применения и степень защиты".

2) При использовани OEZXX6/13 или OZXT2

Технические характеристики в соответствии с МЭК 60947-3

		Типоразмер Тип рубильника	A
Номинальное напряжение изоляции и номинальное рабочее напряжение AC20/DC20	Степень загрязнения 3		В
Диэлектрическая прочность		50 Гц 1 мин.	кВ
Номинальное импульсное выдерживаемое напряжение			кВ
Условный тепловой ток и номинальный рабочий ток AC20/DC20 при темп. окр. среды 40 °C [4]	На открытом воздухе		A
	В корпусе		A
…при минимальном сечении проводника		Медь	мм^2
Номинальный рабочий ток, AC-21A		≤ 500 В	A
		690 В	A
		1000 В	A
Номинальный рабочий ток, AC-22A		≤ 500 В	A
		690 В	A
		1000 В	A
Номинальный рабочий ток, AC-23A		≤ 500 В	A
		690 В	A
		1000 В	A
Номинальный рабочий ток / последовательные полюса, DC-21A...23A [1]		24-110 В	A
		220 В	A
		440 В	A
		660 В	A
Номинальный рабочий ток / последовательные полюса, DC-21B		800 В	A
		1000 В	A
Номинальная рабочая мощность, AC-23 [3]		230 В	кВт
		400 В	кВт
		415 В	кВт
		500 В	кВт
		690 В	кВт
Номинальная отключающая способность, AC-23		≤ 500 В	A
		690 В	A
Номинальный условный ток короткого замыкания I_p (R.M.S.) и соответствующий максимально допустимый ток отсечки I_c предохранителя	Ip (R.M.S.)	100 кА, 500 В	кА
	Макс. номинал предохранителя OFA	gG/aM	A
Ток отсечки I_c относится к значениям, указанным изготовителями предохранителей (однофазное испытание согласно МЭК 60269).	I_p (R.M.S.) Макс. номинал предохранителя OFA	80 кА, 690 В gG/aM	кА A
Номинальный кратковременно выдерживаемый ток	R.M.S. значение I_{cw}	≤ 1000 В, 0,15 с	кА
		≤ 1000 В, 0,25 с	кА
		≤1000 В, 1 с	кА
Номинальная наибольшая включающая способность	Пиковое значение I_{cm}	≤1000 В	кА
Номинальная мощность конденсатора	Номинальные показатели конденсатора ограничены номинальными показателями плавкой вставки	415 В	кВАр
Без начальной нагрузки на конденсаторе		500 В	кВАр
		690 В	кВАр
Рассеиваемая мощность/полюс	При номинальном рабочем токе		Вт
Механическая износостойкость	Чтобы узнать число рабочих циклов, разделите на 2		опер.
Масса без аксессуаров	3-полюсный рубильник		кг
Размер клеммного болта	Метрическая резьба x длина		мм
Крутящий момент затяжки клемм	Против часовой стрелки		Нм
Рабочий крутящий момент	Стандартный для 3-полюсных рубильников		Нм

1) Другие номиналы - по заказу
2) Категория B
3) Приведенные значения являются ориентировочными и могут изменяться в зависимости от производителя двигателя.
4) В соответствии с МЭК 60947-1, § 6.1.1.

160 OT160EV	200 OT200E_	250 OT250_	315 OT315_	400 OT400_	630 OT630_	800 OT800_
1 000	1 000	1 000	1 000	1 000	1 000	1 000
10 12	10 12	10 12	10 12	10 12	10 12	10 12
200	200	250	12	400	630	800
200 95	200 95	250 120	315 185	400 240	630 2x185	800 2x240
200 200 200	200 200 200	250 250 250	315 315 315	400 400 400	630 630 630	800 800 800
200 200 200	200 200 200	250 250 250	315 315 315	400 400 400	630 630 630	800 800 800
200 200 135	200 200 135	250 250 135	315 315 200	400 400 200	630 630 400	800 800 400
250/2 200/2 200/3 200/4	200/2 200/2 200/3 200/4	250/2 250/2 250/3 230/4[2)]	315/1[2)] 315/2[2)] 315/3 315/4	400/1[2)] 400/2[2)] 360/3 360/4	630/1 630/1 630/2 630/4[2)]	800/1 800/1 800/2 650/4[2)]
200/5 200/6	200/5 200/6	250/5 250/6	315/5 315/6	400/5 400/6	600/5 600/6	600/5 600/6
60 110 110 132 200	60 110 110 132 200	75 140 145 170 250	100 160 180 220 315	132 220 230 280 400	200 355 355 400 630	250 450 450 560 800
1 600 1 600	1 600 1 600	2 000 2 000	2 520 2 520	3 200 3 200	5 040 5 040	6 400 6 400
40.5 315/315	40.5 315/315	40.5 315/315	61.5 500/450	61.5 500/450	90 800/1 000	90 800/1 000
40.5 355/315	40.5 355/315	40.5 355/315	59 500/500	59 500/500	83.5 800/1 000	83.5 800/1 000
15	15	15	31	31	38	38
15	15	15	24	24	36	36
8	8	8	15	15	20	20
30	30	30	65	65	80	80
100 120 160	100 120 160	115 135 190	145 175 250	180 215 325	250 300 450	310 375 550
4	4	6.5	6.5	10	25	40
20 000	20 000	20 000	16 000	16 000	10 000	10 000
1.2	1.2	1.2	2.2	2.2	5.2	5.2
M8x25 15-22 7	M8x25 15-22 7	M8x25 15-22 7	M10x30 30-44 16	M10x30 30-44 16	M12x40 50-75 27	M12x40 50-75 27

Варианты размещения ручки управления

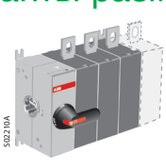

В конце выключателя нагрузки OT_03 или 04

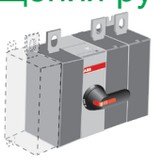

Между полюсами OT_12 или 22

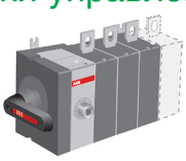

Боковое управления OT_03 или 04

Выключатели нагрузки/рубильники OT 1000...4000 и OETL 3150

Технические характеристики

Технические характеристики в соответствии с МЭК 60947-3

		Типоразмер Тип рубильника	A
Номинальное напряжение изоляции и номинальное рабочее напряжение AC20/DC20	Степень загрязнения 3		В
Диэлектрическая прочность		50 Гц 1 мин.	кВ
Номинальное импульсное выдерживаемое напряжение			кВ
Условный тепловой ток и номинальный рабочий ток AC20/DC20	при темп. окр. среды 40°C	На открытом воздухе	A
	при темп. окр. среды 40 °C	В корпусе	A
	при темп. окр. Среды 60 °C	В корпусе	A
…при минимальном сечении проводника	Медь		$мм^2$
Номинальный рабочий ток, AC-21A		до 690 В	A
		1000 В	A
Номинальный рабочий ток, AC-22A		до 500 В	A
		690 В	A
Номинальный рабочий ток, AC-23A		до 500 В	A
		690 В	A
Номинальный рабочий ток / последовательные полюса,	DC-21A	24-48 В	A
		110 В	A
		220 В	A
Номинальная рабочая мощность, AC-23A (Приведенные значения являются ориентировочными и могут изменяться в зависимости от производителя двигателя)		400-415 В	кВт
		440 В	кВт
		500 В	кВт
		690 В	кВт
Номинальная отключающая способность, AC-23A		до 500 В	A
		690 В	A
Номинальный условный ток короткого замыкания I_p (R.M.S.) и соответствующий максимально допустимый ток отсечки I_c Ток отсечки I_c относится к значениям, указанным изготовителями предохранителей (однофазное испытание согласно МЭК 60269).	Ip (R.M.S.)	80 кА	кА
	Макс. номинал предохранителя OFA gG/aM	≤ 415 В	A
	Ip (R.M.S.)	100 кА	кА
	Макс. номинал предохранителя OFA gG/aM	≤ 500 В	A
	Ip (R.M.S.)	50 кА	кА
	Макс. номинал предохранителя OFA gG/aM	≤ 690 В	A
Номинальный кратковременно выдерживаемый ток	R.M.S. значение I_{cw}	690 В 0,25 с	кА
		690 В 1 с	кА
Номинальная наибольшая включающая способность	Пиковое значение I_{cm}	415 В	кА
		500 В	кА
		690 В	кА
	Макс. расстояние от корпуса рубильника до ближайшего держателя шины/кабеля		мм
Номинальная мощность конденсатора Без начальной нагрузки на конденсаторе	Номинальные показатели конденсатора ограничены номинальными показателями плавкой вставки	415 В	кВАр
		500 В	кВАр
		690 В	кВАр
Рассеиваемая мощность/полюс	При номинальном рабочем токе		Вт
Механическая износостойкость	Чтобы узнать число рабочих циклов, разделите на 2		опер.
Масса без аксессуаров	3-полюсный рубильник		кг
	4-полюсный рубильник		кг
Размер клеммного болта	Метрическая резьба x длина		мм
Крутящий момент затяжки клемм	Против часовой стрелки		Нм
Рабочий крутящий момент	Стандартный для 3-полюсных рубильников		Нм

1) Увеличенное межфазное расстояние (185 мм)
2) МЭК 947-3, категория применения B, нечастое оперирование
3) Коэф.мощ. 0.95
4) Коэф.мощ. 0.65
5) Максимальное расстояние между опорой шины и клеммой рубильника 70 мм.
6) 690 В: 2500 A
7) 92 кА для 4-полюсных рубильников.

Выключатели нагрузки/рубильники OT 1000...4000 и OETL 3150

Технические характеристики

1000 OT1000	1250 OT1250	1600 OT1600	1250 OETL1250M	2000 OT2000	2500 OT2500	3200 OT3200	4000 OT4000	3150 OETL3150
1 000	1 000	1 000	1 000	1 000	1 000	1000	1000	1 000
10	10	10	8	10	10	10	10	8
12	12	12	8	12	12	12	12	8
1 000	1 250	1 600	1 250	2 000	2 500	3200	4000/3800[10)]	3 150
1 000	1 250	1 600	1 250					2 600
			1 000					2 300
2x300	2x400	2x500	2x(80x5)	3x500	4x500	4x1000	5x1000	3x(100x10)
1 000	1 250	1 600	1 250	2 000[2)]	2 500[2)]	3200[2)]	4000/3800[2)10)]	3 150[2) 6)]
1 000	1 250	1 600	1 000					1 000[2)]
1 000	1 250	1 600	1 250	2 000[2) 9)]	2 500[2) 9)]	3200[2)]	4000/3800[2)10)]	1 600[2)]
1 000	1 250	1 600		2 000[2) 9)]	2 500[2) 9)]			
1 000	1 250	1 250						
1 000	1 250	1 250	800					
			1 250/1					
			1 250/2					
			1 250/3					
560	710	710	400					
630	800	800	400					
710	900	900	450					
1 000	1 200	1 200						
10 000	10 000	10 000	6 400					6 400
10 000	10 000	10 000	2 500[3)]					4 800[4)]
100	100	100	105					140
1 250/1 250	1 250/1 250	1 250/1 250						
106	106	106	105					140
1 250/1 250	1 250/1 250	1 250/1 250						
			105					105
50	50	50	56[5)]	80	80			
50	50	50	50[5)]	55	55	60	60	80[5)]
			105					176[1)]
			105					140
110[7)]	110[7)]	110[7)]	105	176	176	176	176	105
150	150	150		150	150	150	150	
460	575	575						
550	690	690						
750	950	950						
19	29	48	40	55	85	95	130/120[10)]	140
6 000	6 000	6 000	6 000	6 000	6 000	5000	5000	1 200
14.1	14.1	15.2	16.3	22	22	24,7	28,9	37
18	18	19,5	20.5	28	28	32,1	37,7	47
M12x50	M12x50	M12x60	M12x60	M12x60	M12x60			M12x60
50...75	50...75	50...75	50...75	50-75	50-75	50-75	50-75	50...75
65	65	65	24	65	65	65	65	50

8) В соотв. с ГОСТ 50030.3
9) При напряжении ≥ 500 В должны использоваться межфазные перегородки или клеммные крышки с обеих сторон рубильника

Выключатели нагрузки для работы в цепях постоянного тока

Информация для заказа

Выключатели нагрузки, устанавливаемые на DIN-рейке или монтажной плате

Типы OTDC16...32 включают защищенные кабельные зажимы, IP20.Тип и код заказа указаны для одного изделия.Типы OTDC16...32 включают защищенные кабельные зажимы, IP20.Тип и код заказа указаны для одного изделия.

OTDC16...32F2

S07111

До 660В

Кол-во полюсов	Тепл. ток [A]	Ном. рабочий ток DC-21 В 660 В	Тип	Код заказа	Масса [кг]
2	25	16	OTDC16F2	1SCA121454R1001	0.15
2	32	25	OTDC25F2	1SCA121455R1001	0.15
2	45	32	OTDC32F2	1SCA121456R1001	0.15

OTDC16...32F3

S07110

До 1000В

Кол-во полюсов	Тепл. ток [A]	Ном. рабочий ток DC-21 В 1000 В	Тип	Код заказа	Масса [кг]
3	25	16	OTDC16F3	1SCA121457R1001	0.2
3	32	25	OTDC25F3	1SCA121458R1001	0.2
3	45	32	OTDC32F3	1SCA121459R1001	0.2

OTDC16...32F4

S07109

До 1000В или 2х660В [1)]

Кол-во полюсов	Тепл. ток [A]	Ном. рабочий ток DC-21 В 1000 В	Тип	Код заказа	Масса [кг]
4	25	16	OTDC16F4	1SCA121461R1001	0.25
4	32	25	OTDC25F4	1SCA121462R1001	0.25
4	45	32	OTDC32F4	1SCA121463R1001	0.25

[1)] 1000В при последовательном подключение всех полюсов,
660В при последовательном подключение двух полюсов

OTDC100...250E02

Выключатели нагрузки, устанавливаемые на монтажной плате

Кол-во полюсов	Тепл. ток [A]	Ном. рабочий ток DC-21 В 1000 В	Тип	Код заказа	Масса [кг]
2	100	100	OTDC100E02	1SCA125822R1001	1.1
2	160	160	OTDC160E02	1SCA125840R1001	1.1
2	200	200	OTDC200E02	1SCA123687R1001	1.1
2	250	250	OTDC250E02	1SCA125866R1001	1.1

Выключатели нагрузки для работы в цепях постоянного тока

Информация для заказа

Выключатели нагрузки дверного монтажа

Типы OTDC16...32 включают защищенные кабельные зажимы, IP20.Тип и код заказа указаны для одного изделия.

До 660В

OTDC16...32FT2

Кол-во полюсов	Тепл. ток [A]	Ном. рабочий ток DC-21 В 660 В	Тип	Код заказа	Масса [кг]
2	25	16	OTDC16FT2	1SCA123839R1001	0.15
2	32	25	OTDC25FT2	1SCA123842R1001	0.15
2	45	32	OTDC32FT2	1SCA123845R1001	0.15

До 1000В

OTDC16...32FT3

Кол-во полюсов	Тепл. ток [A]	Ном. рабочий ток DC-21 В 1000 В	Тип	Код заказа	Масса [кг]
3	25	16	OTDC16FT3	1SCA123840R1001	0.20
3	32	25	OTDC25FT3	1SCA123843R1001	0.20
3	45	32	OTDC32FT3	1SCA123846R1001	0.20

До 1000В или 2x660В

OTDC16...32FT4

Кол-во полюсов	Тепл. ток [A]	Ном. рабочий ток DC-21 В 1000 В	Тип	Код заказа	Масса [кг]
4	25	16	OTDC16FT4	1SCA123841R1001	0.25
4	32	25	OTDC25FT4	1SCA123844R1001	0.25
4	45	32	OTDC32FT4	1SCA123847R1001	0.25

[1] 1000В при последовательном подключение всех полюсов, 660В при последовательном подключение двух полюсов

Выключатели нагрузки/рубильники OT16...160E

Информация для заказа

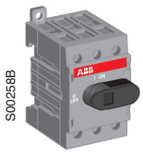
S00258B

OT16...40F3

S00259C

OT63...80F3

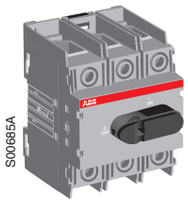
S00685A

OT100...125F3

S07089

OT125FBL

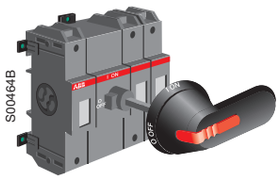
S00464B

OT125A3
OT160E3

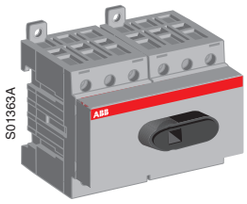
S01363A

OT16F6

Выключатели нагрузки, устанавливаемые на DIN-рейке или монтажной плате*

Четырехполюсный рубильник OT_F4 возможно собрать из трехполюсного OT_F3 и доп. полюса.
Типы OT16...125 включают защищенные кабельные зажимы, IP 20.
Тип и код заказа указаны для одного изделия.

Кол-во полюсов	Тепл. ток [A]	Сечение кабеля [мм²]	Ном. рабочий ток AC-22 A/AC-23 A 400 В [A/A]	Тип	Код заказа	Масса [кг]
3	25	0.75...10	16 / 16	**OT16F3**	**1SCA104811R1001**	0.11
4	25	0.75...10	16 / 16	OT16F4N2	1SCA104829R1001	0.14
3	32	0.75...10	25 / 20	**OT25F3**	**1SCA104857R1001**	0.11
4	32	0.75...10	25 / 20	OT25F4N2	1SCA104886R1001	0.14
3	40	0.75...10	40 / 23	**OT40F3**	**1SCA104902R1001**	0.11
4	40	0.75...10	40 / 23	OT40F4N2	1SCA104932R1001	0.14
3	63	1.5...35	63 / 45	**OT63F3**	**1SCA105332R1001**	0.27
4	63	1.5...35	63 / 45	OT63F4N2	1SCA105365R1001	0.30
3	80	1.5...35	80 / 75	**OT80F3**	**1SCA105798R1001**	0.27
4	80	1.5...35	80 / 75	OT80F4N2	1SCA105413R1001	0.30
3	115	10...70	100 / 80	**OT100F3**	**1SCA105004R1001**	0.36
4	115	10...70	100 / 80	OT100F4N2	1SCA105018R1001	0.50
3	125	10...70	125 / 90	**OT125F3**	**1SCA105033R1001**	0.36
4	125	10...70	125 / 90	OT125F4N2	1SCA105056R1001	0.50
3	125		125 / 90	OT125FL3[3)]	1SCA112372R1001	0.43
3	125		125 / 90	OT125FLA3[4)]	1SCA114832R1001	0.43
3	125		125 / 90	OT125FLB3[5)]	1SCA114833R1001	0.43
3	135	10...70	125/105	**OT125A3[2)]**	**1SCA022275R2750**	1.2
4	135	10...70	125/105	OT125A4[2)]	1SCA022275R2910	1.3
3	135	10...70	125/105	**OT125A3-2**	**1SCA022317R3850**	1.1
3	200	10...70	200[1)]/135	**OT160E3[2)]**	**1SCA022257R5950**	1.2
4	200	10...70	200[1)]/135	OT160E4[2)]	1SCA022259R8060	1.3
3	200	10...70	200[1)]/135	**OT160E3-2**	**1SCA022297R4060**	1.1

6- и 8-полюсные выключатели нагрузки

Включая защищенные кабельные зажимы, IP 20.

Тип и коды заказа указаны для одного изделия.

Кол-во полюсов	Тепл. ток [A]	Сечение кабеля [мм²]	Ном. рабочий ток AC-22 A/AC-23 A 400 В [A/A]	Тип	Код заказа	Масса [кг]
6-полюсный						
6	25	0.75...10	16/16	OT16F6	1SCA104834R1001	0.25
6	32	0.75...10	25/20	OT25F6	1SCA104880R1001	0.25
6	40	0.75...10	40/23	OT40F6	1SCA104936R1001	0.25
6	63	1.5...35	63/45	OT63F6	1SCA105379R1001	0.61
6	80	1.5...35	80/75	OT80F6	1SCA105427R1001	0.61
6	115	10...70	100/80	OT100F6	1SCA105021R1001	0.81
6	125	10...70	125/90	OT125F6	1SCA105057R1001	0.81
8-полюсный						
8	25	0.75...10	16/16	OT16F8	1SCA104836R1001	0.31
8	32	0.75...10	25/20	OT25F8	1SCA104882R1001	0.31
8	40	0.75...10	40/23	OT40F8	1SCA104938R1001	0.31
8	63	1.5...35	63/45	OT63F8	1SCA105381R1001	0.67
8	80	1.5...35	80/75	OT80F8	1SCA105429R1001	0.67
8	115	10...70	100/80	OT100F8	1SCA105022R1001	1.1
8	125	10...70	125/90	OT125F8	1SCA105059 R1001	1.1

* Рубильники OT16...125F оснащены резервной ручкой управления. Для управления непосредственно на рубильнике рекомендуется ручка прямого монтажа (см. аксессуары стр.16).

1) 200 А/мин. 95 мм², используйте шинные соединители OEZXX6/13 или OZXT2
2) Ручка OHB65J6 и переходник OXP6x210 включены в поставку
3) Расширенные выводы с обеих сторон
4) Расширенные выводы сверху
5) Расширенные выводы снизу

Выключатели нагрузки/рубильники OT200...4000E

Информация для заказа

OT16EV03
OT200...250E03

OT315...400E03

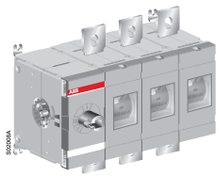

OT630...800E03

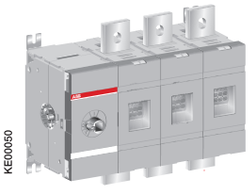

OT1000...1250E03

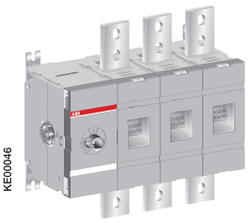

OT1600E03

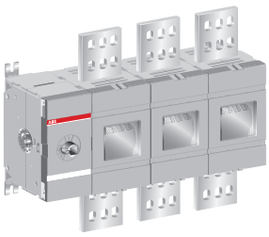

OT2000...2500E03

Выключатели нагрузки, устанавливаемые на монтажной плате

Четырехполюсный рубильник OT_E04 возможно собрать из трехполюсного OT_E03 и доп. полюса OTZ_
Фронтальное управление. Ручка управления и переходник заказывается отдельно.

Кол-во полюсов	Ном. рабочий ток 400 В AC-22 A/AC-23 A	Тип	Код заказа	Масса [кг]
3	160/160	**OT160EV03**	**1SCA120509R1001**	1.2
4	160/160	OT160EV04	1SCA120518R1001	1.6
3	200/200	**OT200E03**	**1SCA022712R1010**	1.2
4	200/200	OT200E04	1SCA022713R4850	1.6
3	250/250	**OT250E03**	**1SCA022709R8610**	1.2
4	250/250	OT250E04	1SCA022720R0910	1.6
3	315/315	**OT315E03**	**1SCA022727R5910**	2.2
4	315/315	OT315E04	1SCA022727R6050	3.1
3	400/400	**OT400E03**	**1SCA022727R7960**	2.2
4	400/400	OT400E04	1SCA022727R8000	3.1
3	630/630	**OT630E03**	**1SCA022775R3670**	5.2
4	630/630	OT630E04	1SCA022776R3390	7.5
3	800/800	**OT800E03**	**1SCA022753R5920**	5.2
4	800/800	OT800E04	1SCA022753R5760	7.5
3	1000/800	**OT1000E03**	**1SCA022860R5850**	14.1
4	1000/800	OT1000E04	1SCA022860R6070	19.0
3	1000/800	OT1000E12[1)]	1SCA101547R1001	14.1
4	1000/800	OT1000E22[1)]	1SCA101548R1001	19.0
3	1250/1000	**OT1250E03**	**1SCA022860R5510**	14.1
4	1250/1000	OT1250E04	1SCA022860R5690	19.0
3	1250/1000	OT1250E12[1)]	1SCA101552R1001	14.1
4	1250/1000	OT1250E22[1)]	1SCA101553R1001	19.0
3	1600/1000	**OT1600E03**	**1SCA022860R6400**	15.2
4	1600/1000	OT1600E04	1SCA022860R6660	21.0
3	1600/1000	OT1600E12[1)]	1SCA101544R1001	15.2
4	1600/1000	OT1600E22[1)]	1SCA101545R1001	21.0
3	2000/-	**OT2000E03**	**1SCA105514R1001**	21.3
4	2000/-	OT2000E04	1SCA105515R1001	27.8
3	2500/-	**OT2500E03**	**1SCA104971R1001**	21.3
4	2500/-	OT2500E04	1SCA105145R1001	27.8
3	3200/-	**OT3200E03**	**1SCA128480R1001**	29.7
4	3200/-	OT3200E04	1SCA128479R1001	37.1
3	3800/-	OT4000E03	1SCA124847R1001	33.9
4	3800/-	OT4000E04	1SCA124855R1001	42.7

2-х полюсные выключатели нагрузки, устанавливаемые на монтажной плате

Для постоянного тока DC или однофазных цепей.
Фронтальное управление. Ручка управления и переходник заказывается отдельно.

Кол-во полюсов	Ном. рабочий ток 220 В DC-23 A/полюса пос.	Тип	Код заказа	Масса [кг]
2	200/2	OT200E02	1SCA022751R1310	1.0
2	250/2	OT250E02	1SCA022735R2170	1.0
2	315/2	OT315E02	1SCA022799R7110	2.1
2	400/2	OT400E02	1SCA022741R7130	2.1
2	630/1	OT630E02	1SCA022799R7380	4.3
2	800/1	OT800E02	1SCA022799R7540	4.3
2	1000/1*	OT1000E02	1SCA105794R1001	11,7
2	1250/1*	OT1250E02	1SCA106135R1001	11,7
2	1600/1*	OT1600E02	1SCA106140R1001	12,62
2	2500/1*	OT2500E02	1SCA113955R1001	18,26
2	3200/1*	OT3200E02	1SCA128579R1001	22.3
2	3800/1*	OT4000E02	1SCA128596R1001	25.4

* - категория применения DC20

Стандартные переходники и ручки для выключателей нагрузки (заказываются отдельно):

Для выключателей нагрузки	Переходник	Ручка
OT200…250E	OXP6X210	OHB65J6TE-RUH
OT315...400E	OXP12X185	OHB95J12TE-RUH
OT630...800E	OXP12X325	OHB125J12TE-RUH
OT1000...1600E	OXP12X395	OHB200J12P-RUH
OT2000...2500E	OXP12X395	OHB200J12P-RUH

[1)] Механизм переключения между полюсами

Заземляющие выключатели нагрузки/рубильники

Информация для заказа

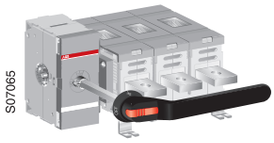

OT1000...1250EM

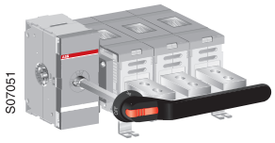

OT1600EM

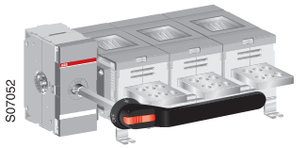

OT2000...2500EM

Заземляющие разъединители

Механизм повернут на 90 градусов – экономия места

Стандартная поставка включает комплект клеммных болтов, ручка управления из черного пластика с маркировкой OFF - «заземлено», а также переходник. Ручка может быть заблокирована замком в положениях OFF и «заземлено»

Число полюсов	Icw /1 s [кА]	Icw /0,25 s [кА]	Icm пик. [кА]	Тип	Код заказа	Кол-во [шт.]	Масса 1 шт. [кг.]
Icw / 1 s = 50 кА, Icm = 110 кА (пик.)							
3	50	50	110	OT1000EM03P	1SCA118937R1001	1	17.5
4	50	50	92	OT1000EM04P	1SCA118950R1001	1	20.0
3	50	50	110	OT1250EM03P	1SCA115708R1001	1	17.5
4	50	50	92	OT1250EM04P	1SCA118949R1001	1	20.0
3	50	50	110	OT1600EM03P	1SCA115815R1001	1	19.5
4	50	50	92	OT1600EM04P	1SCA118948R1001	1	22.5
Icw / 1 s = 55 кА, Icw / 0,25 s = 80 кА, Icm = 176 кА (пик.)							
3	55	80	176	OT2000EM03P	1SCA118939R1001	1	42.5
4	55	80	176	OT2000EM04P	1SCA118947R1001	1	49.5
3	55	80	176	OT2500EM03P	1SCA115835R1001	1	42.5
4	55	80	176	OT2500EM04P	1SCA118946R1001	1	49.5

Заземляющие разъединители с увеличенным расстоянием между выводами фаз

Механизм повернут на 90 градусов – экономия места

В стандартную поставку входят комплект клеммных болтов, ручка управления из черного пластика с маркировкой OFF - «заземлено», а также переходник. Ручка может быть заблокирована замком в положениях OFF и «заземлено». Длина: W4=140 мм, W8=185 мм.

Число полюсов	Icw /1 s [кА]	Icw /0,25 s [кА]	Icm пик. [кА]	Тип	Код заказа	Кол-во [шт.]	Масса 1 шт. [кг.]
Icw / 1 s = 50 kA, Icm = 110 kA (пик.)							
3	50	50	110	OT1250EM03W4P	1SCA115805R1001	1	20.5
3	50	50	110	OT1250EM03W8P	1SCA115810R1001	1	22.5
4	50	50	92	OT1250EM04W4P	1SCA118940R1001	1	24.5
4	50	50	92	OT1250EM04W8P	1SCA118941R1001	1	26.5
3	50	50	110	OT1600EM03W4P	1SCA115822R1001	1	20.5
3	50	50	110	OT1600EM03W8P	1SCA115827R1001	1	22.5
4	50	50	92	OT1600EM04W4P	1SCA118942R1001	1	24.5
4	50	50	92	OT1600EM04W8P	1SCA118944R1001	1	26.5
Icw / 1 s = 55 kA, Icw / 0,25 s = 80 kA, Icm = 176 kA (пик.)							
3	55	80	176	OT2500EM03W4P	1SCA115840R1001	1	45.0
3	55	80	176	OT2500EM03W8P	1SCA115843R1001	1	47.0
4	55	80	176	OT2500EM04W4P	1SCA118943R1001	1	52.0
4	55	80	176	OT2500EM04W8P	1SCA118945R1001	1	54.0

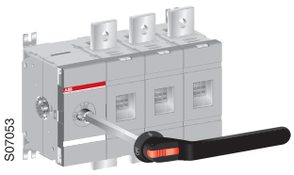

OT1000...1250EP_

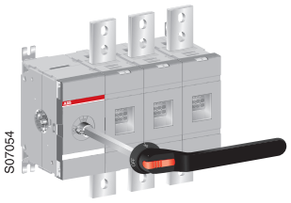

OT1600EP_

Заземляющие разъединители

В стандартную поставку входят комплект клеммных болтов, ручка управления из черного пластика с маркировкой OFF - «заземлено», а также переходник.
Ручка может быть заблокирована замком в положениях OFF и «заземлено»

Число полюсов	Icw /1 s [кА]	Icw /0,25 s [кА]	Icm пик. [кА]	Тип	Код заказа	Кол-во [шт.]	Масса 1 шт. [кг.]
Icw / 1 s = 50 kA, Icm = 110 kA (пик.)							
3	50	50	110	OT1000EP03P	1SCA118451R1001	1	17.0
4	50	50	92	OT1000EP04P	1SCA118452R1001	1	19.5
3	50	50	110	OT1250EP03P	1SCA118453R1001	1	17.0
4	50	50	92	OT1250EP04P	1SCA118454R1001	1	19.5
3	50	50	110	OT1600EP03P	1SCA118455R1001	1	19.0
4	50	50	92	OT1600EP04P	1SCA118456R1001	1	22.0
Icw / 1 s = 55 kA, Icw / 0,25 s = 80 kA, Icm = 176 kA (пик.)							
3	55	80	176	OT2000EP03P	1SCA118457R1001	1	42.0
4	55	80	176	OT2000EP04P	1SCA118458R1001	1	49.0
3	55	80	176	OT2500EP03P	1SCA118459R1001	1	42.0
4	55	80	176	OT2500EP04P	1SCA118460R1001	1	49.0

Выключатели нагрузки/рубильники

Информация для заказа

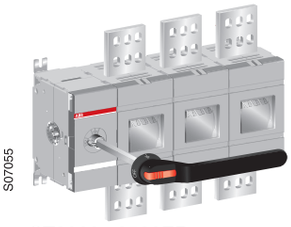

OT2000...2500EP_

Аксессуары

Механическая взаимная блокировка между заземляющим разъединителем OT и рубильником OT1000...2500 или автоматическим выключателем E-max/T7

Блокировка двумя тросами, не допускающая одновременного нахождения заземляющего разъединителя и вводного рубильника/автоматического выключателя в положении ВКЛ.
Длина троса 1370 мм.

Для аппаратов	Описание	Тип	Код заказа	Комп-лект поставк.	Масса 1 шт. [кг]
OT1000…2500_	Комплект механической взаимной блокировки	OTZL4	1SCA116554R1001	1	0.50
OT1000…2500_ & E-max/T7	Комплект из 2 тросов длиной 1370 мм	-	1SDA062127R1		1 0.20

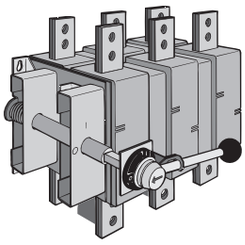

OETL2500 ... 3150K

Выключатели нагрузки, 2500...3150 A, 3 и 4 полюсные

Ручка управления и переходник заказываются отдельно.
Тип и код заказа указаны для одного изделия.

Кол-во полюсов	Тепл. ток I_{th} [A]	Ном. рабочий ток AC21/AC22 [A/A], 415 В	Тип	Код заказа	Масса [кг]
3	3150	3150/1600	OETL3150K3-2	1SCA022157R4260	36.8
3			OETL3150K185-2[1)]	1SCA022721R1190	37.5
4			OETL3150K4[3)]	1SCA022115R6510	47
3			OETL3150K3-H20[3)]	1SCA022163R8090	37

OT16 ... 40FT3

OT63 ... 80FT3

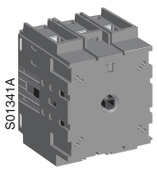

OT100 ... 125FT3

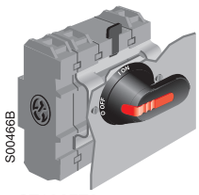

OT160ET3

Выключатели нагрузки дверного монтажа

Ручка заказывается отдельно (переходник не требуется).

Типы OT16...125 включают защищенные клеммные зажимы, IP 20.

Тип и код заказа указаны для одного изделия.

Кол-во полюсов	Тепл. ток I_{th} [A]	Сечение кабеля [мм^2]	Ном. рабочие токи AC22 A/AC23 A 400 В [A/A]	Тип	Код заказа	Масса [кг]
3	25	0.75...10	16/16	**OT16FT3**	**1SCA104838R1001**	0.13
4	25	0.75...10	16/16	OT16FT4N2	1SCA105711R1001	0.16
3	32	0.75...10	25/20	**OT25FT3**	**1SCA104884R1001**	0.13
4	32	0.75...10	25/20	OT25FT4N2	1SCA104900R1001	0.16
3	40	0.75...10	40/23	**OT40FT3**	**1SCA104940R1001**	0.13
4	40	0.75...10	40/23	OT40FT4N2	1SCA104956R1001	0.16
3	63	1.5...35	63/45	**OT63FT3**	**1SCA105382R1001**	0.28
4	63	1.5...35	63/45	OT63FT4N2	1SCA105393R1001	0.35
3	80	1.5...35	80/75	**OT80FT3**	**1SCA105431R1001**	0.28
4	80	1.5...35	80/75	OT80FT4N2	1SCA105499R1001	0.35
3	115	10...70	100/80	**OT100FT3**	**1SCA105023R1001**	0.40
4	115	10...70	100/80	OT100FT4N2	1SCA105031R1001	0.54
3	125	10...70	125/90	**OT125FT3**	**1SCA105060R1001**	0.40
4	125	10...70	125/90	OT125FT4N2	1SCA105066R1001	0.54
3	200	10...70	200/135	**OT160ET3[4)]**	**1SCA022350R1960**	1.0
4	200	10...70	200/135	OT160ET4[4)]	1SCA022460R6920	1.3

1) С увеличенными межфазными расстояниями OETL 1000...1600K140: 140 мм
OETL 1000...3150K185: 185 мм,
OETL 1000...1600K200: 200 мм

2) Утолщенные (20 мкм) с серебряным покрытием на контактах

3) Ручка управления металлическая YASDA7 с индикацией I-O и переходник OXP12x325, включены в поставку.

4) Ручка включена в поставку

Выключатели нагрузки/рубильники OT200...2500E

Информация для заказа

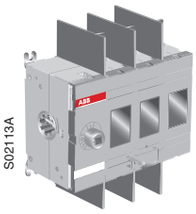

OT160EV03W
OT200 … 250E03W

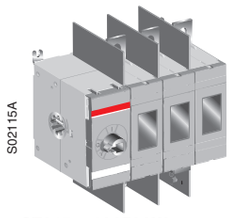

OT315 … 400E03W

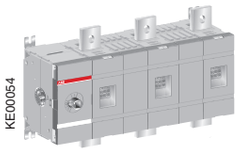

OT1000E03W4

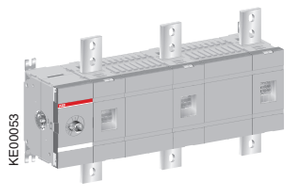

OT1600E03W8

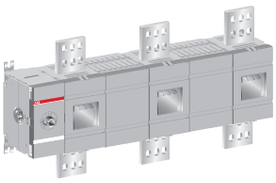

OT2000…2500E03W8

Выключатели нагрузки с увеличенным межфазным расстоянием

Поставка включает комплект для клеммных соединений, ручка и переходник заказывается отдельно.

Кол-во полюсов	Ном. рабочий ток AC-22 A/AC-23 A 400 В [A/A]	Тип	Код заказа	Масса [кг]
3	200/160	OT160EV03W	1SCA120516R1001	1.8
4	200/160	OT160EV04W	1SCA120522R1001	2.2
3	200/160	OT160EV12W	1SCA120581R1001	1.8
4	200/160	OT160EV22W	1SCA022744R3210	2.2
3	200/200	OT200E03W	1SCA022744R2590	1.8
4	200/200	OT200E04W	1SCA022744R3050	2.2
3	200/200	OT200E12W	1SCA022744R2830	1.8
4	200/200	OT200E22W	1SCA022744R3210	2.2
3	250/250	OT250E03W	1SCA022744R3480	1.8
4	250/250	OT250E04W	1SCA022744R3720	2.2
3	250/250	OT250E12W	1SCA022745R3640	1.8
4	250/250	OT250E22W	1SCA022745R3990	2.2
3	315/315	OT315E03W	1SCA022809R8570	3.4
4	315/315	OT315E04W	1SCA022809R9030	4.0
3	315/315	OT315E12W	1SCA022809R9460	3.4
4	315/315	OT315E22W	1SCA022810R0810	4.0
3	400/400	OT400E03W	1SCA022809R8490	3.4
4	400/400	OT400E04W	1SCA022809R8730	4.0
3	400/400	OT400E12W	1SCA022809R9110	3.4
4	400/400	OT400E22W	1SCA022810R0650	4.0
3	1000/800	OT1000E03W4	1SCA022871R7220	19.8
4	1000/800	OT1000E04W4	1SCA101550R1001	24
3	1000/800	OT1000E03W8	1SCA022871R8030	22
3	1250/1000	OT1250E03W4	1SCA022866R1760	19.8
4	1250/1000	OT1250E04W4	1SCA022866R2140	24
3	1250/1000	OT1250E03W8	1SCA022871R8460	22
3	1600/1000	OT1600E03W4	1SCA022866R0440	22
4	1600/1000	OT1600E04W4	1SCA022866R0950	26
3	1600/1000	OT1600E03W8	1SCA022871R8890	24
3	2000/-	OT2000E03W4	1SCA105517R1001	42
3	2000/-	OT2000E03W8	1SCA105516R1001	42
3	2500/-	OT2500E03W4	1SCA105513R1001	42
3	2500/-	OT2500E03W8	1SCA105512R1001	42

Стандартные переходники и ручки для выключателей нагрузки (заказываются отдельно):

Для выключателей нагрузки	Переходник	Ручка
OT200…250E	OXP6X210	OHB65J6TE-RUH
OT315...400E	OXP12X185	OHB95J12TE-RUH
OT630...800E	OXP12X325	OHB125J12TE-RUH
OT1000...2500E	OXP12X395	OHB200J12P-RUH

W4 = Межфазное расстояние 140 мм
W8 = Межфазное расстояние 185 мм

Выключатели нагрузки/рубильники OT200...2500E

Информация для заказа

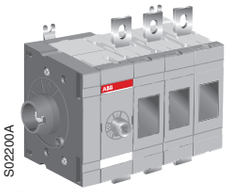

OT200ES03

Выключатели нагрузки без ручки, управление сбоку

Поставка включает комплект болтов для клеммных соединений, ручка и переходник заказываются отдельно.

Кол-во полюсов	Тепл. ток [A]	Ном. раб. токи AC22 A/AC23 A 400 В [A/A]	Тип	Код заказа	Масса [кг]
3	200	200/160	OT160ES03	1SCA0120563R1001	1.8
4	200	200/160	OT160ES04	1SCA0120564R1001	2.2
3	200	200/200	OT200ES03	1SCA022860R0200	1.8
4	200	200/200	OT200ES04	1SCA022860R0540	2.2
3	250	250/250	OT250ES03	1SCA022860R0890	1.8
4	250	250/250	OT250ES04	1SCA022860R1010	2.2
3	315	315/315	OT315ES03	1SCA022860R1270	3.4
4	315	315/315	OT315ES04	1SCA022860R1510	4.0
3	400	400/400	OT400ES03	1SCA022860R1780	3.4
4	400	400/400	OT400ES04	1SCA022860R1940	4.0
3	630	630/630	OT630ES03	1SCA022860R2240	7.0
4	630	630/630	OT630ES04	1SCA022860R2410	8.2
3	800	800/800	OT800ES03	1SCA022860R2670	7.0
4	800	800/800	OT800ES04	1SCA022860R2830	8.2

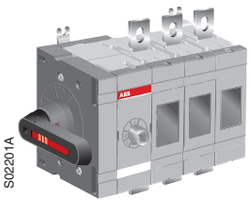

OT200ES03K

Выключатели нагрузки с ручкой прямого монтажа, управление сбоку

Поставка включая комплект болтов для клеммных соединений, ручку прямого монтажа с позициями Test-ON-OFF. Ручка с возможностью блокировки в позиции OFF.

3	200	200/160	OT160ES03K	1SCA120570R1001	1.9
4	200	200/160	OT160ES04K	1SCA120565R1001	2.3
3	200	200/200	OT200ES03K	1SCA022860R0620	1.9
4	200	200/200	OT200ES04K	1SCA022860R0710	2.3
3	250	250/250	OT250ES03K	1SCA022860R0970	1.9
4	250	250/250	OT250ES04K	1SCA022860R1190	2.3
3	315	315/315	OT315ES03K	1SCA022860R1350	3.5
4	315	315/315	OT315ES04K	1SCA022860R1600	4.1
3	400	400/400	OT400ES03K	1SCA022860R1860	3.5
4	400	400/400	OT400ES04K	1SCA022860R2080	4.1
3	630	630/630	OT630ES03K	1SCA022860R2320	7.0
4	630	630/630	OT630ES04K	1SCA022860R2590	8.4
3	800	800/800	OT800ES03K	1SCA022860R2750	7.2
4	800	800/800	OT800ES04K	1SCA022860R2910	8.4

Выключатели нагрузки/рубильники с моторными приводами Для дистанционного управления

Выключатели нагрузки с моторными приводами OTM

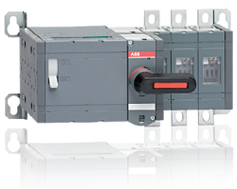

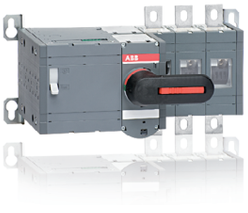

Стандартное межфазное расстояние	OTM160E	OTM315E
	OTM200E	OTM400E
	OTM250E	
Увеличенное межфазное расстояние	OTM160E_W	
	OTM200E_W	
	OTM250E_W	
	OTM	
Типоразмер выключателя	160 200 250	315 400

Характеристики моторных приводов рубильников OTM в соответствии с МЭК 60947			Номинал рубильника	160...250
Номинальн. напряжение Ue	Степень загрязнения 3			
	50/60 Гц		В AC	220 - 240
Диапазон рабочего напряжения				0,85 – 1,1 x Ue
Время срабатывания при цикле 1)	90° I-O, O-I	220-240 В AC	с	0.5 - 1.0
Номинальный ток In 1)		220-240 В AC	А	0.3
Пусковой ток 1)		220-240 В AC	А	1.5
Встроенный предохранитель	Тип/I_n/Характеристика	220-240 В AC	мА	T/315/H
	Габарит		мм	5x20
Частота выполнения циклов	Цикл O-B-O			
	Макс. длительный	220-240 В AC	циклов/мин.	1
	Макс. краткосрочный, ≤ 10 циклов	220-240 В AC	циклов/мин.	10
Категория перенапряжения				III
Номинальное импульсное выдерживаемое напряжение U imp				
Диэлектрическая прочность			кВ	4
		50 Гц 1 мин.	кВ	1.5
Импульсное управление		Мин. длительность импульса мс		100
Питание	Питание Ue			PE - N - L
	Сечение проводов питания	одно-/ многопроволочный	мм2	1.5 - 2.5
	Устройство защиты от К.З.	Макс. номинал предохранителя	А	16
	Управление с помощью кнопок	C-I-O		нет БСНН
	Сечение проводов управления	одно-/ многопроволочный	мм2	1.5 - 2.5
	Макс. длина кабеля		м	100
Информация о состоянии блокировки			нет БСНН	
Ручка установлена или моторный привод заблокирован		11-12-14 (перекл.)	cosφ=1	5 A/250 В
Блокировка моторного привода		23-24 (НО)	cosφ=1	5 A/250 В
Устройство защиты от К.З.		Тип х-ки срабатывания и номинал автомат. выкл.		C/2A
Степень защиты				IP20
Рабочая температура			°C	-25...+55
Температура транспортировки и хранения			°C	-40...+70
Макс. высота над уровнем моря			м	2000

Выключатели нагрузки/рубильники с моторными приводами Для дистанционного управления

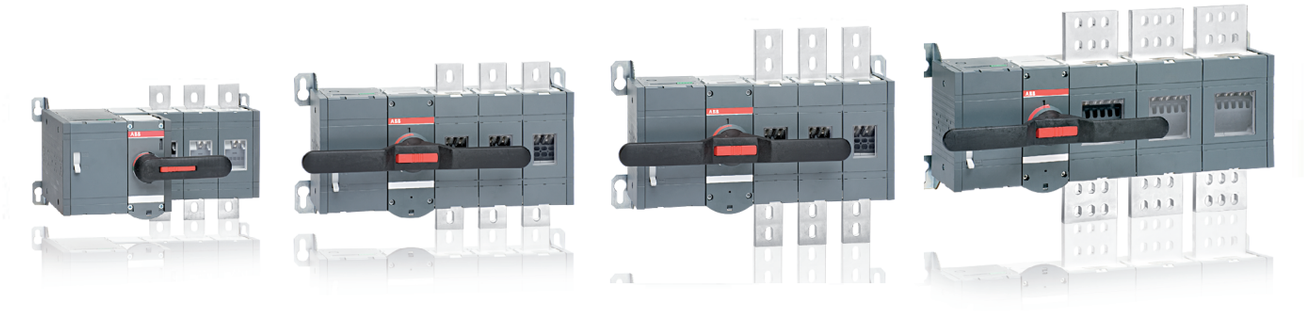

OTM630E	OTM1000E	OTM1600E	OTM2000E
OTM800E	OTM1250E		OTM2500E
630 800	1000 1250	1600	2000 2500

315…400	630...800	1000…1600	2000...2500
220 - 240	220 - 240	220 - 240	220 - 240
0.85 - 1.1 x U_e	0,85 - 1,1 x U_e	0,85 - 1,1 x U_e	0,85 - 1,1 x U_e
0.5 - 1.0	0.5 - 1.5	1.0 - 2.0	1.0 - 2.0
0.5	0.9	1.4	1,4
2.5	4.0	10	10
T / 500 / H	T / 1000 / H	T / 2000 / H	T / 2000 / H
5x20	5x20	5x20	5x20
1	1	0.5	0.5
10	10	5	5
III	III	III	III
4	4	4	4
1.5	1.5	1.5	1.5
100	100	100	100
PE - N - L	PE - N - L	PE - N - L	PE - N - L
1.5 - 2.5	1.5 - 2.5	1.5 - 2.5	1.5 - 2.5
16	16	16	16
нет БСНН	нет БСНН	нет БСНН	нет БСНН
1.5 - 2.5	1.5 - 2.5	1.5 - 2.5	1.5 - 2.5
100	100	100	100
нет БСНН	нет БСНН	нет БСНН	нет БСНН
5A/250V	5A/250V	5A/250V	5A/250V
5A/250V	5A/250V	5A/250V	5A/250V
C/2A	C/2A	C/2A	C/2A
IP20	IP20	IP20	IP20
-25…+55	-25…+55	-25…+55	-25…+55
-40…+70	-40…+70	-40…+70	-40…+70
2000	2000	2000	2000

Технические характеристики

Рубильники OTM160...2500

Технические характеристики в соответствии с МЭК 60947-3		Типоразмер Тип рубильника	A	160 OT160E_	200 OT200	250 OT250_
Номинальное напряжение изоляции и номинальное рабочее напряжение AC20/DC20	Степень загрязнения 3		В	1000	1 000	1 000
Диэлектрическая прочность Номинальное импульсное выдерживаемое напряжение		50 Гц 1 мин.	кВ кВ	10 12	10 12	10 12
Условный тепловой ток и номинальный рабочий ток AC20/DC20 при темп. окр. среды 40 °C [4] …при минимальном сечении проводника	На открытом воздухе В корпусе	 Cu	A A мм^2	200 160 70	200 200 95	250 250 120
Номинальный рабочий ток, AC-21A		≤ 500 В 690 В 1000 В	A A A	200 160 160	200 200 200	250 250 250
Номинальный рабочий ток, AC-22A		≤ 500 В 690 В 1000 В	A A A	200 160 160	200 200 200	250 250 250
Номинальный рабочий ток, AC-23A		≤ 500 В 690 В 1000 В	A A A	160 160 135	200 200 135	250 250 135
Номинальный рабочий ток / последовательные полюса, DC-21A...23A[1]		24-110 В 220 В	A A	160/2 160/2	200/2 200/2	250/2 250/2
		440 В 660 В	A A	160/3 160/4	200/3 200/4	250/3 250/4 [2]
Номинальная рабочая мощность, AC-23[3]		230 В 400 В	кВт кВт	48 80	60 110	75 140
		415 В 440 В	кВт кВт	88	110	145
		500 В 690 В	кВт кВт	112 144	132 200	170 250
Номинальная отключающая способность, категория AC-23		≤ 500 В 690 В	A A	1 280 1 280	1 600 1 600	2 000 2 000
Номинальный условный ток короткого замыкания I_p (R.M.S.) и соответствующий максимально допустимый ток отсечки I_c	Ip (R.M.S.) Макс. номинал предохранителя OFA_	80 кА, ≤ 415 В gG/aM	кА A			
	Ip (R.M.S.) Макс. номинал предохранителя OFA_	100 кА, 500 В gG/aM	кА A	40.5 315/315	40.5 315/315	40.5 315/315
Ток отсечки I_c относится к значениям, указанным изготовителями предохранителей (однофазное испытание согласно МЭК 60269).	Ip (R.M.S.) Макс. номинал предохранителя OFA_	80 кА, 690 В gG/aM	кА A	40.5 315/315	40.5 315/315	40.5 315/315
Номинальный кратковременно выдерживаемый ток	R.M.S. значение I_{cw}	≤ 1000 В, 0,15 с	кА	15	15	15
		690 В, 0,25 с ≤ 1000 В, 0,25 с	кА кА	15 15	15 15	15 15
		690 В, 1 с ≤ 1000 В, 1 с	кА кА	8 8	8 8	8 8
Номинальная наибольшая включающая способность	Пиковое значение I_{cm}	≤ 1000 В	кА	30	30	30
	Макс. расстояние от корпуса рубильника до ближайшей опоры для шины/кабеля		мм			
Номинальная мощность конденсатора Без начальной нагрузки на конденсаторе	Номинальные показатели конденсатора ограничены номинальными показателями плавкой вставки	415 В 500 В 690 В	кВАр кВАр кВАр	80 96 128	100 120 160	115 135 190
Рассеиваемая мощность/полюс	При номинальном рабочем токе		Вт	3.2	4	6.5
Механическая износостойкость	Чтобы узнать число рабочих циклов, разделите на 2		опер.	20 000	20 000	20 000
Размер клеммного болта Крутящий момент затяжки клемм	Метрическая резьба x длина		мм Нм	M8x25 15-22	M8x25 15-22	M8x25 15-22
Рабочий крутящий момент	Стандартный для 3-полюсных рубильников		Нм	7	7	7

[1] Другие номиналы - по заказу.
[2] Категория B, нечастое оперирование.
[3] Приведенные значения являются ориентировочными и могут изменяться в зависимости от производителя двигателя.
[4] В соответствии с МЭК 60947-1, § 6.1.1.
[5] 92 кА для 4-полюсных рубильников

рубильников OTM160...2500

315	400	630	800	1000	1250	1600	2000	2500
OT315_	OT400_	OT630_	OT800_	OT1000	OT1250	OT1600	OT2000	OT2500
1 000	1 000	1 000	1 000	1 000	1 000	1 000	1 000	1 000
10	10	10	10	10	10	10	10	10
12	12	12	12	12	12	12	12	12
315	400	630	800	1 000	1 250	1 600	2 000	2 500
315	400	630	800	1 000	1 250	1 600		
185	240	2x185	2x240	2x300	2x400	2x500	3x500	4x500
315	400	630	800	1 000	1 250	1 600	2 000[2]	2 500[2]
315	400	630	800	1 000	1 250	1 600	2 000[2]	2 500[2]
315	400	630	800	1 000	1 250	1 600		
315	400	630	800	1 000	1 250	1 600	2 000[2]	2 500[2]
315	400	630	800	1 000	1 250	1 600	2 000[2]	2 500[2]
315	400	630	800					
315	400	630	800	1 000	1 250	1 250		
315	400	630	800	1 000	1 250	1 250		
200	200	400	400					
315/1[2]	400/1[2]	630/1	800/1					
315/2[2]	400/2[2]	630/1	800/1					
315/3	360/3	630/2	800/2					
315/4	360/4	630/4[2]	650/4[2]					
100	132	200	250					
160	220	355	450	560	710	710		
180	230	355	450	560	710	710		
				630	800	800		
220	280	400	560	710	900	900		
315	400	630	800	1 000	1 200	1 200		
2 520	3 200	5 040	6 400	10 000	10 000	10 000		
2 520	3 200	5 040	6 400	10 000	10 000	10 000		
				100	100	100		
				1 250/1 250	1 250/1 250	1 250/1 250		
61.5	61.5	90	90	106	106	106		
500/450	500/450	800/1 000	800/1 000	1 250/1 250	1 250/1 250	1 250/1 250		
59	59	83.5	83.5					
500/500	500/500	800/1 000	800/1 000					
31	31	38	38					
24	24	36	36	50	50	50	80	80
24	24	36	36					
15	15	20	20	50	50	50	55	55
15	15	20	20					
65	65	80	80	110[5]	110[5]	110[5]	176	176
				150	150	150	150	150
145	180	250	310	460	575	575		
175	215	300	375	550	690	690		
250	325	450	550	750	950	950		
6.5	10	25	40	19	29	48	55	85
16 000	16 000	10 000	10 000	6 000	6 000	6 000	6 000	6 000
M10x30	M10x30	M12x40	M12x40	M12x50	M12x50	M12x60	M12x60	M12x60
30-44	30-44	50-75	50-75	50-75	50-75	50-75	50-75	50-75
16	16	27	27	65	65	65	65	65

Выключатели нагрузки/рубильники OTM с моторными приводами

Для дистанционного управления

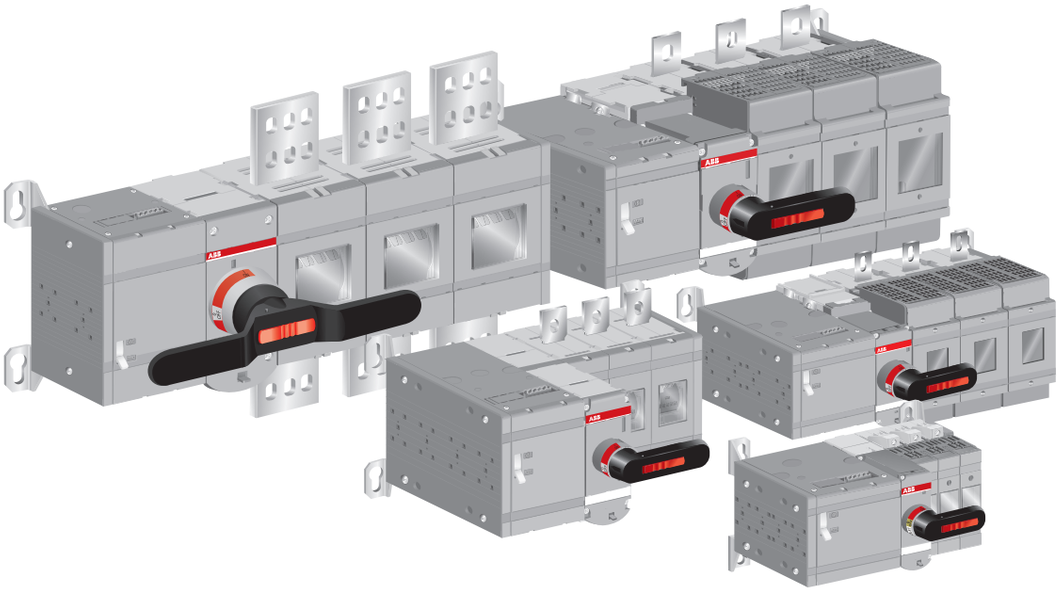

Рубильники с моторным приводом (серии OTM)состоят из рубильника (типа OT) и моторного привода. Серия OTM рассчитана на ток 160...2500 А.

Обеспечение безопасности

Рубильники с моторным приводом OTM гарантируют безопасность работы, надежно защищая людей и оборудование. Являясь воплощением богатейшего опыта компании АББ в области электробезопасности, они полностью исключают риск поражения электрическим током.

- Корпус рубильников с моторным приводом OTM выполнен из твердого пластика, обладающего с превосходными механическими и тепловыми характеристиками.
- В стандартном исполнении полюса имеют маркировку.

▸ «Врожденная» безопасность – гарантия защиты от несчастных случаев

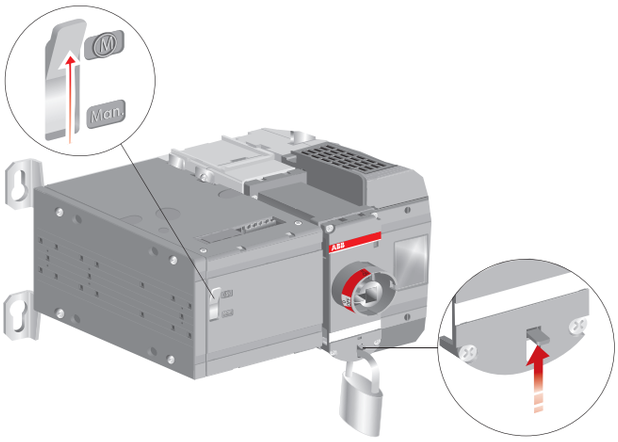

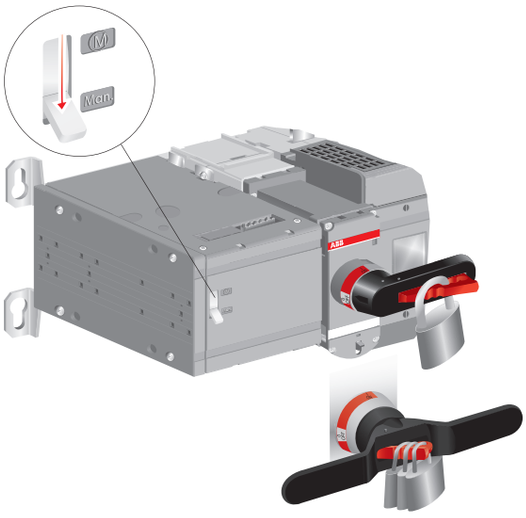

Рубильники с моторным приводом OTM

Информация для заказа

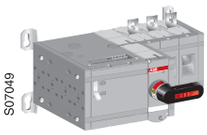

OTM160...250_M_

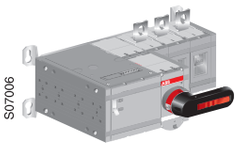

OTM315...400_M_

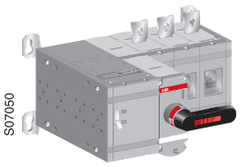

OTM630...800_M_

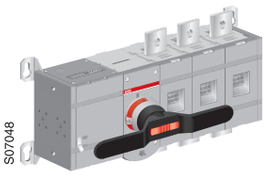

OSM1000...1250_M_

Рубильники с моторным приводом OTM

В поставку включены ручка прямой установки на корпус, комплект болтов с гайками и шайбами для всех зажимов, разъемы-вилки для цепей управления и навесной футляр для хранения ручки и запасного предохранителя.

Коды заказа для моторных приводов с напряжением Ue = 220-240 В AC

Номинальный ток AC-22A/AC-23A ≤ 690V [A]	Число полюсов	Тип	Код заказа	К-во [шт.]	Масса [кг]
Рубильники с моторным приводом со стандартным межфазным расстоянием					
160/160	3	OTM160E3M230C	1SCA115283R1001	1	4.6
160/160	4	OTM160E4M230C	1SCA115293R1001	1	5.0
200/200	3	OTM200E3M230C	1SCA115284R1001	1	4.6
200/200	4	OTM200E4M230C	1SCA115292R1001	1	5.0
250/250	3	OTM250E3M230C	1SCA115285R1001	1	4.6
250/250	4	OTM250E4M230C	1SCA115290R1001	1	5.0
315/315	3	OTM315E3M230C	1SCA115334R1001	1	8.4
315/315	4	OTM315E4M230C	1SCA115335R1001	1	9.0
400/400	3	OTM400E3M230C	1SCA115333R1001	1	8.4
400/400	4	OTM400E4M230C	1SCA115336R1001	1	9.0
630/630	3	OTM630E3M230C	1SCA115354R1001	1	17.4
630/630	4	OTM630E4M230C	1SCA115357R1001	1	18.9
800/800	3	OTM800E3M230C	1SCA115355R1001	1	17.4
800/800	4	OTM800E4M230C	1SCA115356R1001	1	18.9
1000/1000	3	OTM1000E3M230C	1SCA115364R1001	1	37
1000/1000	4	OTM1000E4M230C	1SCA115368R1001	1	42
1250/1250	3	OTM1250E3M230C	1SCA115365R1001	1	37
1250/1250	4	OTM1250E4M230C	1SCA115367R1001	1	42
1600/1250	3	OTM1600E3M230C	1SCA115366R1001	1	39
1600/1250	4	OTM1600E4M230C	1SCA115369R1001	1	44
2000/-[1]	3	OTM2000E3M230C	1SCA115372R1001	1	47
2000/-[1]	4	OTM2000E4M230C	1SCA115374R1001	1	55
2500/-[1]	3	OTM2500E3M230C	1SCA115373R1001	1	47
2500/-[1]	4	OTM2500E4M230C	1SCA115375R1001	1	55
Рубильники с моторными приводами OTM с расширенным межфазным расстоянием					
160/160	3	OTM160E3WM230C	1SCA115286R1001	1	4.7
160/160	4	OTM160E4WM230C	1SCA115295R1001	1	5.1
200/200	3	OTM200E3WM230C	1SCA115288R1001	1	4.7
200/200	4	OTM200E4WM230C	1SCA115296R1001	1	5.1
250/250	3	OTM250E3WM230C	1SCA115289R1001	1	4.7
250/250	4	OTM250E4WM230C	1SCA115297R1001	1	5.1

[1] **До 415 В, категория B**

Аксессуары

Комплектующие выключателей нагрузки

Варианты комплектации рубильников (установка на DIN-рейку или монтажную плату):

OT16F... OT125F

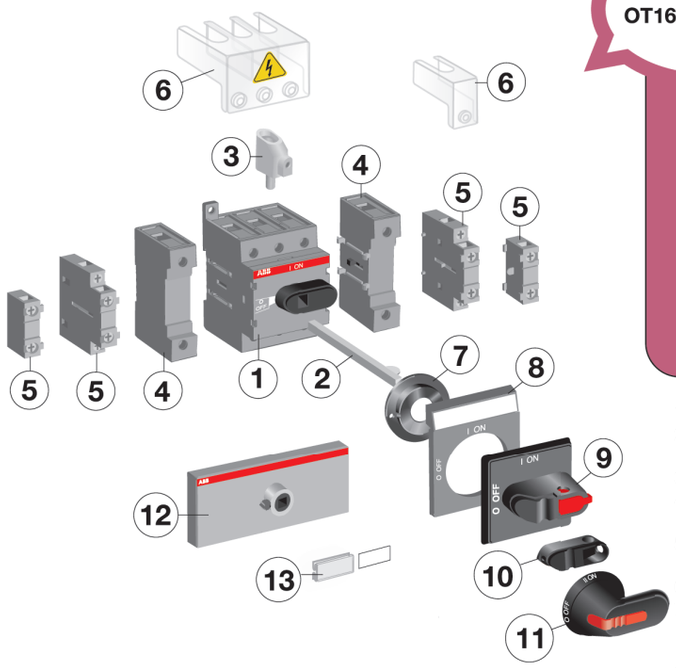

1. Выключатель нагрузки OT_
2. Удлиненный переходник OXP_
3. Кабельный зажим OZXB
4. Четвертый полюс, OTP_ выводы N и PE
5. Дополнительный контакт OA_
6. Клеммная крышка OTS_
7. Кольцевой улавливатель для корректировки положения переходника OHZX_
8. Шильдик OP_
9. Ручка управления селекторного типа OH_
10. Ручка управления OH_
11. Ручка пистолетного типа
12. Адаптер
13. Табличка OP_

Варианты комплектации рубильников дверного монтажа:

OT 16FT...125FT

1. Выключатель нагрузки OT_, T_
2. Кабельный зажим OZXB_
3. Четвертый полюс, OTP_
4. Дополнительный контакт OA_
5. Клеммная крышка OTS_
6. Шильдик OP_
7. Ручка управления селекторного типа OH_
8. Ручка пистолетного типа OH_

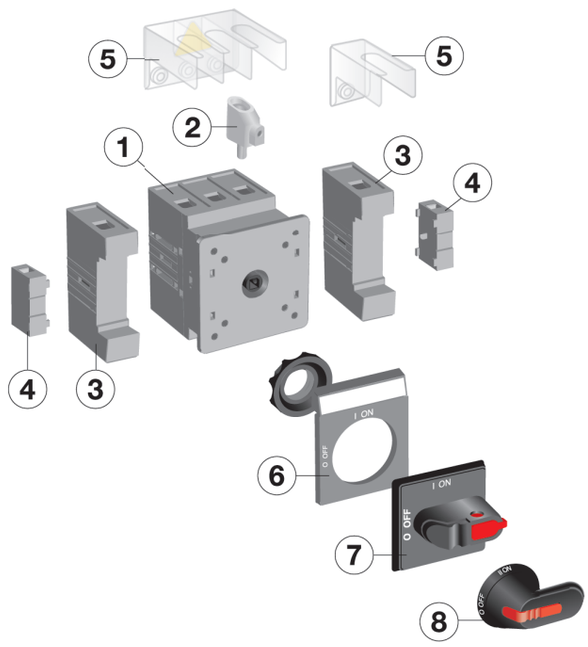

Аксессуары

Комплектующие выключателей нагрузки

Варианты комплектации рубильников OT125A и OT160E (установка на DIN-рейку или монтажную плату):

OT125A
OT160E

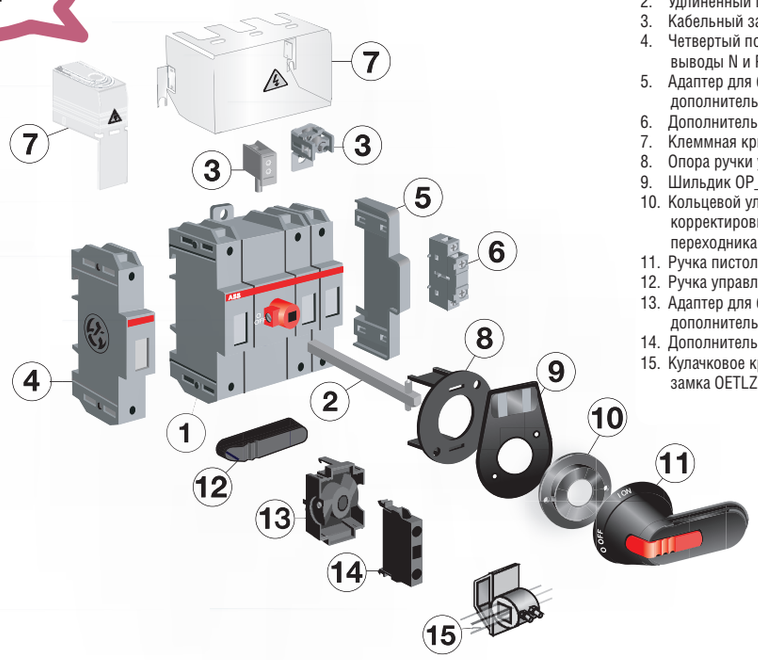

1. Выключатель нагрузки OT_
2. Удлиненный переходник OXP_
3. Кабельный зажим OZXB_
4. Четвертый полюс, выводы N и PE
5. Адаптер для блока OAZX_ дополнительных контактов
6. Дополнительный контакт OA_
7. Клеммная крышка OTS_
8. Опора ручки управления OHZX_
9. Шильдик OP_
10. Кольцевой улавливатель для корректировки положения переходника
11. Ручка пистолетного типа OH_
12. Ручка управления OH_
13. Адаптер для блока OEZNP_ дополнительных контактов
14. Дополнительный контакт OBEA_
15. Кулачковое крепление для замка OETLZW_

Варианты комплектации рубильников OT200 ... 2500E (установка на монтажную плату):

OT200 ... 2500E

1. Выключатель нагрузки OT_
2. Удлиненный переходник OXP_
3. Кабельный зажим OZXB_
4. Четвертый полюс OAZX_
5. Модуль для дополнительных контактов OEA_
6. Дополнительный контакт OA_
7. Клеммная крышка OTS_, OZXB_
8. Ручка пистолетного типа OH_
9. Ручка для прямого монтажа OTV_
10. Табличка OP_
11. Съемная нейтраль OXD_

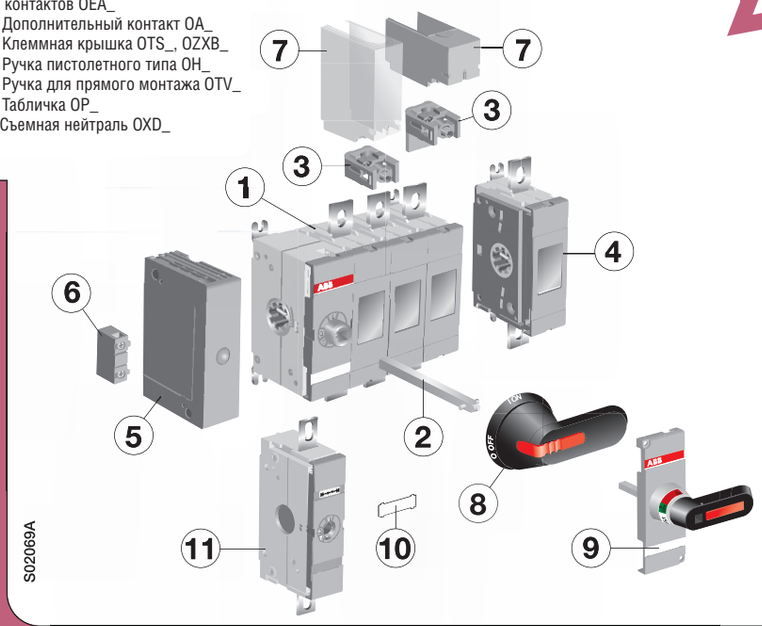

Выключатели нагрузки/рубильники

Аксессуары. Ручки управления

S00684A
OHBS1

S01369A
OHRS2

S01472A
OHRS3

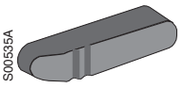
S00535A
OHBS9

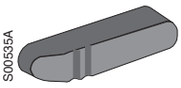
S00535A
YAST1

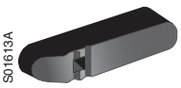
S01613A
OHB13

Ручки управления для выключателей нагрузки OT16 … 160E, устанавливаемых на DIN - рейке или монтажной плате

Ручка управления для прямого монтажа на рубильнике

Устанавливается непосредственно на рубильнике без переходника.
Возможно установить один навесной замок с диаметром ушка 5 мм, см. таблицу внизу

Цвет	Длина ручки, мм	Для выключателей нагрузки	Тип	Код заказа
Черный	31	OT16...80F3/F4	OHBS1/1	1SCA109088R1001
Красный	31	OT16...80F3/F4	OHRS1/1	1SCA109096R1001
Черный	40	OT63...125F3/F4 OT16...40F6/F8	**OHBS2/1**	**1SCA109090R1001**
Красный	40	OT63...125F3/F4 OT16...40F6/F8	**OHRS2/1**	**1SCA108599R1001**
Черный	39	OT16...125F3/F4 OT16...40F6/F8	**OHBS3/1**	**1SCA108319R1001**
Красный	39	OT16...125F3/F4 OT16...40F6/F8	**OHRS3/1**	**1SCA108688R1001**
Черный	72	OT63...125F6_F8	**OHBS9/1**	**1SCA108689R1001**
Красный	72	OT63...125F6_F8	**OHRS9/1**	**1SCA108690R1001**
Черный	72	OT125A, OT160E	**YAST1**	**1SCA022301R5350**
Устанавливается непосредственно на рубильнике, переходник 6 мм может проходить сквозь ручку.				
Черный	72	OT125A, OT160E	OHB13/1	1SCA022739R8240

Тип выключателя нагрузки	Тип ручки	
	Без установки замка	С установкой замка
OT16...40F3/F4	OHBS1_ , OHRS1_	
	OHBS3_ , OHRS3_	
OT16...40F6/F8 + OWP5D1	OHBS3_ , OHRS3_	OHBS2_ , OHRS2_
OT63...125F3/EF4	OHBS3_ , OHRS3_	OHBS2_ , OHRS2_
OT63...80F6/F8 + OWP6D1	OHBS9_ , OHRS9_	
OT100...125F6/F8 + OWP6D2	OHBS9_ , OHRS9_	
OT160	YAST1	
OT160	OHB13	

Тип ручки	Переходник сквозь ручку	45 мм вырез*
OHBS1_ , OHRS1_	Нет	Да
OHBS2_ , OHRS2_	Нет	Да
OHBS3_ , OHRS3_	Нет	Да
OHBS9_ , OHRS9_	Нет	Нет
OHBS12_ , OHRS12_	Да	Да
YAST1	Нет	Нет
OHB13	Да	Нет

*) В 0 положении ручка остается в пределах высоты выреза

OH_ 1_

OH_ 3_

OH_ 2_

Ручки управления для выключателей нагрузки, устанавливаемых на DIN - рейке или монтажной плате

Ручки управления селекторного типа выносная для монтажа на двери шкафа

Индикация I-O и ON-OFF, (диаметр переходника 6 мм), переходник заказывается отдельно, диаметр отверстия в дверце для монтажа 22,5 мм.

Тип и коды заказа указаны для одного изделия.

Цвет	Для выключателей нагрузки	Тип	Код заказа
Ручки управления IP 54			
Черный	OT16...80F	OHBS1AH	1SCA102680R1001
Желто-красный	OT16...80F	OHYS1AH	1SCA105290R1001
Серебристый	OT16...80F	OHSS1AH	1SCA105274R1001
Серый	OT16...80F	OHGS1AH	1SCA105261R1001
Ручки управления IP 54, с блокировкой дверцы в позиции ВКЛ			
Черный	OT16...80F	OHBS1AH1	1SCA105210R1001
Желто-красный	OT16...80F	OHYS1AH1	1SCA105291R1001
Серебристый	OT16...80F	OHSS1AH1	1SCA105275R1001
Серый	OT16...80F	OHGS1AH1	1SCA105262R1001
Ручки управления IP 54, с возможностью установки одного навесного замка с диаметром ушка 5...6,3 мм			
Черный	OT16...125F	OHBS3AH	1SCA105234R1001
Желто-красный	OT16...125F	OHYS3AH	1SCA105325R1001
Серебристый	OT16...125F	OHSS3AH	1SCA105283R1001
Серый	OT16...125F	OHGS3AH	1SCA105270R1001
Ручки управления IP 54, с возможностью установки одного навесного замка с диаметром ушка 5...6,3 мм, с блокировкой дверцы в позиции ВКЛ			
Черный	OT16...125F	OHBS3AH1	1SCA105235R1001
Желто-красный	OT16...125F	OHYS3AH1	1SCA105326R1001
Серебристый	OT16...125F	OHSS3AH1	1SCA105284R1001
Серый	OT16...125F	OHGS3AH1	1SCA105271R1001
Ручки управления IP 65, с возможностью установки максимум трех навесных замков с диаметром ушка 5...8 мм, и блокировкой дверцы в позиции ВКЛ., с возможностью подавления блокировки			
Черный	**OT16...125F**	**OHBS2AJE-RUH[1)]**	**1SCA108239R1001**
Желто-красный	**OT16...125F**	**OHYS2AJE-RUH[1)]**	**1SCA108301R1001**
Серебристый	**OT16...125F**	**OHSS2AJE-RUH[1)]**	**1SCA108307R1001**
Серый	OT16...125F	OHG2AJ	1SCA105265R1001
Ручки управления IP 65, с возможностью установки максимум трех навесных замков с диаметром ушка 5...8 мм, и блокировкой дверцы в позиции ВКЛ.			
Черный	OT16...125F	OHBS2AJ1	1SCA105215R1001
Желто-красный	OT16...125F	OHYS2AJ1	1SCA105297R1001
Серебристый	OT16...125F	OHSS2AJ1	1SCA105279R1001
Серый	OT16...125F	OHGS2AJ1	1SCA105266R1001
Ручки управления IP 65. Металлическое ушко с возможностью установки максимум трех навесных замков с диаметром ушка 5...8 мм, и блокировкой дверцы в позиции ВКЛ.			
Черный	OT16...125F	OHBS2AJEH	1SCA108230R1001

1) Индикация положений на русском языке “ВКЛ”. - “ОТКЛ”.

Выключатели нагрузки/рубильники

Аксессуары. Ручки управления

OHY_

OHB_

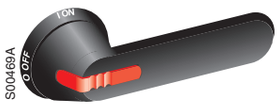

OHB_

OHB_

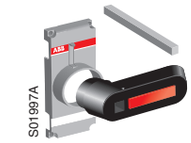

OTV_

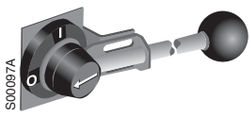

YASDA_

Ручки управления для выключателей, нагрузки устанавливаемых на DIN - рейке и монтажной плате

Ручки управления пистолетного типа выносные для монтажа на двери шкафа, индикация 0-I

Ручка со степенью IP 65, возможность блокировки при помощи 3 замков в позиции ОТКЛ. и блокировки дверцы в позиции ВКЛ. Фиксирующий винт с обратной стороны ручки, что обеспечивает двойную изоляцию. Тип и коды заказа указаны для одного изделия.

Цвет	Длина ручки, мм	Для выключателей нагрузки	Тип	Код заказа	Масса [кг]
Для переходника диаметром 6 мм, индикация на ручках OHB и OHY: I-0, ON-OFF					
Черный	**45**	**OT16...125F**	**OHB45J6E-RUH[1)]**	**1SCA109869R1001**	**0.10**
Желто-красный	45	OT16...125F	OHY45J6	1SCA022380R8930	0.10
Для переходника диаметром 6 мм, индикация на ручках OHB и OHY: I-0, ON-OFF					
Черный	**65**	**OT160...250E**	**OHB65J6E-RUH[1)]**	**1SCA100231R1001**	**0.12**
Желто-красный	65	OT160...250E	OHY65J6	1SCA022380R9820	0.12
Черный	80	OT160...250E	OHB80J6	1SCA022381R0240	0.14
Желто-красный	80	OT160...250E	OHY80J6	1SCA022381R0410	0.14
Для переходника диаметром 6 мм, индикация: Test-OFF-ON/Test-0-I					
Черный	**65**	**OT200...250E**	**OHB65J6TE-RUH[1)]**	**1SCA100232R1001**	**0.12**
Желто-красный	65	OT200...250E	OHY65J6T	1SCA022456R9540	0.12
Для переходника диаметром 12 мм, индикация: Test-OFF-ON/Test-0-I					
Черный	**95**	**OT315...400E**	**OHB95J12TE-RUH[1)]**	**1SCA100234R1001**	**0.16**
Желто-красный	95	OT315...400E	OHY95J12T	1SCA022736R1910	0.16
Черный	**125**	**OT630…800E**	**OHB125J12TE-RUH[1)]**	**1SCA100261R1001**	**0.17**
Желто-красный	125	OT630…800E	OHY125J12T	1SCA022652R2310	0.17
Для переходника диаметром 12 мм, индикация на ручках OHB и OHY: I-0, ON-OFF					
Черный	95	OT315...400E	OHB95J12	1SCA022381R0830	0.16
Желто-красный	95	OT315...400E	OHY95J12	1SCA022381R1050	0.16
Черный	**125**	**OT630...800E**	**OHB125J12E-RUH[1)]**	**1SCA100255R1001**	**0.17**
Желто-красный	125	OT630...800E	OHY125J12	1SCA022381R1720	0.17
Черный	**2x150**	**OT1000...1600E**	**OHB150J12P-RUH[1)]**	**1SCA102571R1001**	**0.3**
Черный	**2x200**	**OT1000...2500E**	**OHB200J12P-RUH[1)]**	**1SCA102574R1001**	**0.40**
Желто-красный	2x200	OT1000...2500E	OHY200J12P	1SCA101587R1001	0.40
Черный	**274**	**OT1000...4000E**	**OHB274J12[2)]**	**1SCA115920R1001**	**0,4**
Черный	**330**	**OT1000...4000E**	**OHB330J12[2)]**	**1SCA115922R1001**	**0,4**
Черный	**275**	**OETL2500...4000E**	**OHB275J12E-RUH[1)]**	**1SCA100256R1001**	**0.20**
Желто-красный	275	OETL2500...4000E	OHY275J12	1SCA022381R3180	0.20

Ручки управления для прямого монтажа

Индикация Test-OFF-ON/Test-O-I. с возможностью установки трех навесных замков в позиции ОТКЛ.

Включает переходник и спец. крышку на механизм переключения.

Черный	**65**	**OT200…250E**	**OTV250EK**	**1SCA022763R2700**	**0.10**
Желто-красный	65	OT200…250E	OTVY250EK	1SCA022772R7910	0.10
Черный	**95**	**OT315…400E**	**OTV400EK**	**1SCA022763R2960**	**0.20**
Желто-красный	95	OT315…400E	OTVY400EK	1SCA022772R7830	0.20
Черный	**125**	**OT630…800E**	**OTV800EK**	**1SCA022804R6340**	**0.30**
Черный	2x200	OT1000…4000E	OTV1000EK	1SCA106608R1001	0.40

Ручки управления для выключателей, устанавливаемых на монтажной плате

Металлические усиленные ручки IP65

На ручке возможно установить три навесных замка в положении ОТКЛ., блокировка двери в положении ВКЛ.

Цвет	Длина ручки мм	Для выключателей нагрузки	Тип	Код заказа	Масса [кг]
Для переходника диаметром 12 мм, индикация I-0					
Черный	**320**	**OETL2500...3150K, OT1000...2500E**	**YASDA35**	**1SCA104400R1001**	**0.80**

1) Индикация положений на русском языке "ВКЛ". - "ОТКЛ".

• Блокировка двери в положении ВКЛ. означает, что дверь невозможно открыть, когда рубильник включен. Эта блокировка подавляется при помощи потайной кнопки, что обеспечивает доступ только для квалифицированного персонала для инспектирования.

• По заказу возможна поставка ручек с блокировкой во всех положениях.

2) Усиленная. Внутри стальной стержень.

Выключатели нагрузки/рубильники

Аксессуары. Ручки управления

OH_1_

OH_3_

OH_2_

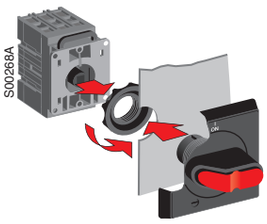

Прищелкивается при монтаже

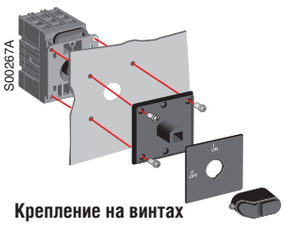

Крепление на винтах

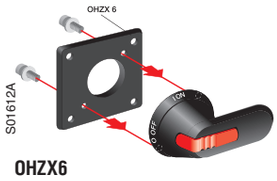

OHZX6

Ручки управления для выключателей нагрузки, устанавливаемых на дверце

Ручки управления селекторного типа

Индикация I-O и ON-OFF. Переходник не требуется.

Тип и коды заказа указаны для одного изделия.

Цвет	Для рубильников дверного монтажа	Тип	Код заказа
Прищелкивается при монтаже, отверстие в дверце 22,5 мм			
Навесные замки не устанавливаются, IP 54			
Черный	OT16...40FT	OHBS1PH	1SCA105211R1001
Желто-красный	OT16...40FT	OHYS1PH	1SCA105294R1001
Серебристый	OT16...40FT	OHSS1PH	1SCA105276R1001
Серый	OT16...40FT	OHGS1PH	1SCA105263R1001
Возможность установки одного навесного замка, IP 54			
Черный	OT16...40FT	**OHBS3PHE-RUH**	**1SCA108316R1001**
Желто-красный	OT16...40FT	OHYS3PH	1SCA105327R1001
Серебристый	OT16...40FT	OHSS3PH	1SCA105285R1001
Серый	OT16...40FT	OHGS3PH	1SCA105272R1001
Возможность установки максимум трех навесных замков, IP 65			
Черный	OT16...40FT	OHBS2PJ	1SCA105231R1001
Желто-красный	OT16...40FT	OHYS2PJ	1SCA105322R1001
Серебристый	OT16...40FT	OHSS2PJ	1SCA105280R1001
Серый	OT16...40FT	OHGS2PJ	1SCA105268R1001
Крепление на винтах, расстояние между отверстиями 36 мм			
Навесные замки не устанавливаются, IP 54, NEMA 1			
Черный	OT16...80FT	OHBS1RH	1SCA105212R1001
Желто-красный	OT16...80FT	OHYS1RH	1SCA105295R1001
Серебристый	OT16...80FT	OHSS1RH	1SCA105277R1001
Серый	OT16...80FT	OHGS1RH	1SCA105264R1001
Возможность установки одного навесного замка, IP 54			
Черный	OT16...80FT	**OHBS3RHE-RUH** [1]	**1SCA109860R1001**
Желто-красный	OT16...80FT	**OHYS3RHE-RUH**	**1SCA109861R1001**
Серебристый	OT16...80FT	**OHSS3RHE-RUH**	**1SCA109384R1001**
Серый	OT16...80FT	OHGS3RH	**1SCA105273R1001**
Возможность установки макс. трех навесных замков, IP 65, расстояние между отверстиями 36/48 мм			
Черный	OT16...125FT	**OHBS2RJE-RUH**	**1SCA108274R1001**
Желто-красный	OT16...125FT	**OHYS2RJE-RUH**	**1SCA108275R1001**
Серебристый	OT16...125FT	**OHSS2RJE-RUH**	**1SCA108304R1001**
Серый	OT16...125FT	OHGS2RJ	**1SCA105269R1001**

Монтажный набор для ручек управления пистолетного типа для рубильников OT100...125FT

Пистолетная ручка в комплект не входит		
Черный	OHZX6	1SCA022559R5670

[1] **Индикация положений на русском языке "ВКЛ". - "ОТКЛ".**

- **Блокировка двери в положении ВКЛ. означает, что дверь невозможно открыть, когда рубильник включен. Эта блокировка подавляется при помощи потайной кнопки, что обеспечивает доступ только для квалифицированного персонала для инспектирования.**
- **По заказу возможна поставка ручек с блокировкой во всех положениях.**

Выключатели нагрузки/рубильники

Аксессуары для ручек управления и табличек

S00657A

OPY_

S01433A

OPB3
OPY3

S01434A

OPX3

S01435A

OPB3 + OPX3 + OH_

S00937A

OHZX5

S07017

OTVS_

Таблички для ручек управления селекторного типа

Описание	Тип	Код заказа	Кол-во в упаковке, шт.
Таблички без надписей для ручек OH 1_ и OH 3_.			
Черный	OPBS1	1SCA111519R1001	1
Желтый	OPYS1	1SCA111528R1001	1
Серебристый	OPSS1	1SCA111523R1001	1
Серый	OPGS1	1SCA111563R1001	1
Таблички без надписей для ручек OH 2_.			
Черный	OPB2	1SCA022353R4110	1
Желтый	OPY2	1SCA022353R4200	1
Серебристый	OPS2	1SCA022353R4460	1
Серый	OPG2	1SCA022353R4380	1
Таблички с напечатанными надписями для ручек управления OH 1_ и OH3_. Текст: MAIN SWITCH (главный выключатель).			
Черный	OPBS1EN1	1SCA111520R1001	1
Желтый	OPYS1EN1	1SCA111530R1001	1
Серебристый	OPSS1EN1	1SCA111525R1001	1
Серый	OPGS1EN1	1SCA111526R1001	1
Таблички с напечатанными надписями для ручек управления OH 2_. Текст: MAIN SWITCH (главный выключатель).			
Черный	OPB2EN1	1SCA022400R2070	1
Желтый	OPY2EN1	1SCA022400R2740	1
Серебристый	OPS2EN1	1SCA022400R2230	1
Серый	OPG2EN1	1SCA022400R2310	1

Таблички для ручек управления пистолетного типа

Табличка	Текст	Тип	Код заказа	Кол-во в упаковке, шт.
Черный		OPB3	1SCA022679R3410	1
Желтый		OPY3	1SCA022695R0450	1
Таблички для ручек				
Серебристый	Белый	OPX3	1SCA022679R3500	1
Серебристый	Main switch	OPX3EN1	1SCA022695R0610	1
Серебристый	Текст заказчика	OPX3/TEXT	1SCA022696R6370	1

Опорная деталь для ручек управления

Для OT125A и OT160E

Для прямого монтажа ручек управления OH_65, 80 на механизм выключателя нагрузки.

Тип и коды заказа указаны для одного изделия.

Цвет	Высота от нижней части выключателя	Тип	Код заказа	Кол-во в упаковке, шт.
Черный	83 мм	OHZX5	1SCA22467R5060	10

Крепление для запасных предохранителей и рукоятки

Рукоятка и два запасных предохранителя для защиты моторного привода могут крепиться сбоку рубильника при помощь аксессуара OTVS_. OTVS_ может быть установлен на левую часть рубильника, со стороны моторного привода. Монтаж прищелкиванием, специальные инструменты не требуются.
На рубильниках OTM1000...2500E_ размер рукоятки слишком велик и не позволяет прикрепить ее на корпус рубильника. Как бы то ни было, крпеление для рукоятки может быть установлено на стенку распред.устройства или шкафа, а крепление для предохранителей может быть установлено на корпус рубильника.

Для рубильников	Тип	Номер заказа	Кол-во в упак [шт.]	Вес [кг]
OTM 160...250E_, OSM32G...250	OTVS1	1SCA111413R1001	1	0.02
OTM315...800E_, OSM315...1250	OTVS2	1SCA111414R1001	1	0.04

S01026A

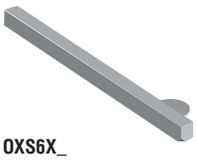

OXS6X_

S00050A

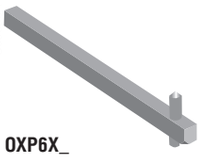

OXP6X_

S00047A

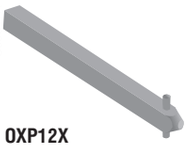

OXP12X

Удлиненные переходники

Тип и код заказа указан для одного изделия.

Длина переходн. мм	H мм	Для выключателей нагрузки	Тип	Код заказа	Кол-во в упаковке, шт.	Масса [кг]
Переходник диаметром 6 мм для ручек селекторного типа						
85	См. габаритные размеры	OT16...125F	OXS6X85	1SCA101647R1001	10	0.02
105		OT16...125F	OXS6X105	1SCA108043R1001	10	0.02
120		OT16...125F	**OXS6X120**	**1SCA101654R1001**	10	0.03
130		OT16...125F	OXS6X130	1SCA101655R1001	10	0.03
160		OT16...125F	OXS6X160	1SCA101656R1001	10	0.04
180		OT16...125F	**OXS6X180**	**1SCA101659R1001**	10	0.04
250		OT16...125F	**OXS6X250**	**1SCA101660R1001**	10	0.05
330		OT16...125F	**OXS6X330**	**1SCA101661R1001**	10	0.05
Переходник диаметром 6 мм для ручек пистолетного типа						
150	См. габаритные размеры	OT16...125F	**OXP6X150**	**1SCA022295R5600**	10	0.05
170		OT16...125F	**OXP6X170**	**1SCA108224R1001**	10	0.05
265		OT16...125F	**OXP6X265**	**1SCA108225R1001**	10	0.08
400		OT16...125F	**OXP6X400**	**1SCA108226R1001**	10	0.12
Переходник диаметром 6 мм [1)]						
130	105 ... 135	OT125A, OT160E	**OXP6X130**	**1SCA022057R0570**	1	0.04
150	125 ... 155	OT125A, OT160E	**OXP6X150**	**1SCA022295R5600**	1	0.05
210	185 ... 215	OT125A, OT160E	**OXP6X210**	**1SCA022295R6080**	1	0.06
Переходник диаметром 6 мм [1)]						
130	109…174	OT200...250E	**OXP6X130**	**1SCA022057R0570**	1	0.04
150	129…194	OT200...250E	**OXP6X150**	**1SCA022295R5600**	1	0.05
210	189…254	OT200...250E	**OXP6X210**	**1SCA022295R6080**	1	0.06
290	269…334	OT200...250E	**OXP6X290**	**1SCA022042R6370**	1	0.08
360	339…404	OT200...250E	OXP6X360	1SCA022042R6530	1	0.10
430	409…74	OT200...250E	**OXP6X430**	**1SCA022056R6030**	1	0.12
Переходник диаметром 12 мм						
166	146…226	OT315...400E	**OXP12X166**	**1SCA022325R7100**	1	0.20
185	165…245	OT315...400E	**OXP12X185**	**1SCA022325R6710**	1	0.20
250	230…310	OT315...400E	**OXP12X250**	**1SCA022325R6980**	1	0.28
280	260…340	OT315...400E	OXP12X280	1SCA022137R5140	1	0.30
325	305…385	OT315...400E	**OXP12X325**	**1SCA022042R5810**	1	0.36
395	445…525	OT315...400E	**OXP12X395**	**1SCA022042R5990**	1	0.43
465	439…519	OT315...400E	**OXP12X465**	**1SCA022042R6020**	1	0.51
535	515…595	OT315...400E	**OXP12X535**	**1SCA022042R6110**	1	0.59
Переходник диаметром 12 мм						
250	230…345	OT630...800E	**OXP12X250**	**1SCA022325R6980**	1	0.28
280	260…375	OT630...800E	OXP12X280	1SCA022137R5140	1	0.30
325	305…420	OT630...800E	**OXP12X325**	**1SCA022042R5810**	1	0.36
395	375…490	OT630...800E	**OXP12X395**	**1SCA022042R5990**	1	0.43
465	445…560	OT630...800E	**OXP12X465**	**1SCA022042R6020**	1	0.51
535	515…630	OT630...800E	**OXP12X535**	**1SCA022042R6110**	1	0.59
Переходник диаметром 12 мм [2)]						
250	226…355	OT1000…2500E	**OXP12X250**	**1SCA022325R6980**	1	0.28
280	256…385	OT1000…2500E	OXP12X280	1SCA022137R5140	1	0.30
325	301…430	OT1000…2500E	**OXP12X325**	**1SCA022042R5810**	1	0.36
395	371…500	OT1000…2500E	**OXP12X395**	**1SCA022042R5990**	1	0.43
465	441…570	OT1000…2500E	**OXP12X465**	**1SCA022042R6020**	1	0.51
535	511…640	OT1000…2500E	**OXP12X535**	**1SCA022042R6110**	1	0.59
Переходник диаметром 12 мм						
325	340…535	OETL2500, 3150	**OXP12X325**	**1SCA022042R5810**	1	0.36
395	410…605	OETL2500, 3150	**OXP12X395**	**1SCA022042R5990**	1	0.43
465	480...675	OETL2500, 3150	**OXP12X465**	**1SCA022042R6020**	1	0.51
535	550...745	OETL2500, 3150	**OXP12X535**	**1SCA022042R6110**	1	0.59

1) Более длинные переходники по запросу

2) Исполнение OT1000-1600W_
- макс. длина переходника 395 мм
- с переходниками более 280 мм, должна использоваться трубка OXT20x210X

Выключатели нагрузки/рубильники

Аксессуары. Удлиненные переходники и аксессуары для переходников

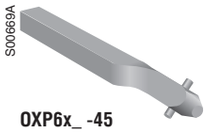

OXP6x_ -45

Удлиненные переходники

Спец. переходники для ручек управления пистолетного типа, переходник изменен на 45 градусов.

Тип и коды заказа указаны для одного изделия.

Длина переходн. мм	H мм	Для выключателей нагрузки	Тип	Код заказа	Кол-во в упаковке шт.	Масса [кг]
Переходник диаметром 6 мм для ручек пистолетного типа						
150	См.	OT16...125F	OXP6X150-45	1SCA022294R4400	10	0.05
170	габаритные	OT16...125F	OXP6X170-45	1SCA108227R1001	10	0.05
265	размеры	OT16...125F	OXP6X265-45	1SCA108228R1001	10	0.08
400		OT16...125F	OXP6X400-45	1SCA108229R1001	10	0.12
Переходник диаметром 6 мм						
130	109...174	OT200...250E	OXP6X130-45	1SCA022355R9110	1	0.04
150	129...194	OT200...250E	OXP6X150-45	1SCA022294R4400	1	0.05
210	189...254	OT200...250E	OXP6X210-45	1SCA022294R4230	1	0.06
290	269...334	OT200...250E	OXP6X290-45	1SCA022304R4290	1	0.08
Переходник диаметром 12 мм						
250	230...310	OT315...400E	OXP12X250-45	1SCA022293R9400	1	0.28
280	260...340	OT315...400E	OXP12X280-45	1SCA022382R0800	1	0.30
325	305...385	OT315...400E	OXP12X325-45	1SCA022304R4450	1	0.36
395	445...525	OT315...400E	OXP12X395-45	1SCA022749R0640	1	0.43
465	439...519	OT315...400E	OXP12X465-45	1SCA022423R1770	1	0.51
535	515...595	OT315...400E	OXP12X535-45	1SCA022723R2940	1	0.59
Переходник диаметром 12 мм						
250	226…355	OT1000…2500E	OXP12X250-45	1SCA022293R9400	1	0.28
280	256…385	OT1000…2500E	OXP12X280-45	1SCA022382R0800	1	0.30
325	301…430	OT1000…2500E	OXP12X325-45	1SCA022304R4450	1	0.36
395	371…500	OT1000…2500E	OXP12X395-45	1SCA022749R0640	1	0.43
465	441…570	OT1000…2500E	OXP12X465-45	1SCA022423R1770	1	0.51
535	511...640	OT1000…2500E	OXP12X535-45	1SCA022723R2940	1	0.59
Переходник диаметром 12 мм						
325	340…535	OETL2500, 3150K	OXP12X325-45	1SCA022304R4450	1	0.36
395	410…605	OETL2500, 3150K	OXP12X395-45	1SCA022749R0640	1	0.43
465	480…675	OETL2500, 3150K	OXP12X465-45	1SCA022423R1770	1	0.51
535	550...745	OETL2500, 3150K	OXP12X535-45	1SCA022723R2940	1	0.59

OHZX10

OHZX14

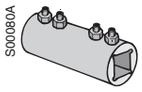

OETLZX95,
OESAZX167

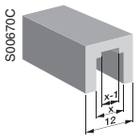

OETLZK19
(x = 6 мм)

Кольцевой улавливатель для корректировки положения переходника

Улавливатель улучшает работу ручки управления в том случае, если при сборке взаимное расположение ручки и переходника было отрегулировано недостаточно.

Тип и коды заказа указаны для одного изделия.

Для использования с ручками управления пистолетного типа OH_45…275J5…12.

Черный	OHZX10	1SCA022661R3610	10	0.23

Для использования с ручками управления селекторного типа OH_1…3

Черный	OHZX11	1SCA022708R3610	10	0.23

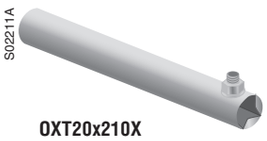

OXT20x210X

Надставное кольцо для ручек управления пистолетного типа

Черный	OHB_	OHZX14	1SCA022851R6590	1	0.06

Трубка для переходника

Для переходников длиной более 280 мм диаметром 12 мм

	OXT20x210X	1SCA103684R1001	1	1.5

Соединительная муфта для удлинения переходника

Для удлинения переходника в комбинированных выключателях нагрузки.

Тип и коды заказа указаны для одного изделия.

Диаметр переходника мм	Тип	Код заказа	Кол-во в упаковке шт.	Масса [кг]
6	OESAZX167	1SCA022190R1560	1	0.03
12	OETLZX95	1SCA022083R5620	1	0.04

Адаптер для соединительной муфты удлинения переходника

Адаптер может устанавливаться в гнездо соединительной муфты OETLZX95.

6	OETLZK19	1SCA022093R1850	1	0.02

Выключатели нагрузки/рубильники

Аксессуары. Дополнительные контакты

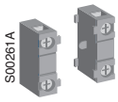

OA1G_
OA3G01

OA2G11

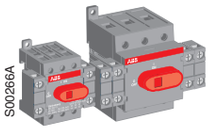

Доп. контакты, установленные с обеих сторон выключателя нагрузки

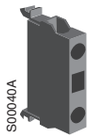

OBEA_

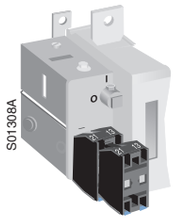

OZXK_

1 НЗ

1 НО

1 НО+1 НЗ

2 НО+2 НЗ

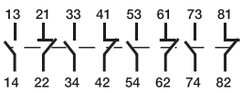

4 НО + 4 НЗ

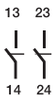

Блоки дополнительных контактов, IP 20

Нумерация контактов согласно EN 50013. Тип и код заказа указан для одного изделия.

Для выключателей нагрузки	Функция	Тип	Код заказа	Кол-во в упак. шт.	Масса [кг]
Монтаж прищелкиванием сбоку рубильника					
Ith = 16 A, сечение кабеля макс. 2 x 2.5 мм². С опережающим размыканием OA1G10					
Крепится с левой стороны рубильника, макс. 2 шт.					
OT16...125F, FT	1 НЗ	**OA1G01**	**1SCA022353R4890**	10	0.03
OT16...125F, FT	1 НЗ	OA1G01AU [1]	1SCA022436R7830	10	0.03
Крепится с правой стороны рубильника, макс. 2 шт					
OT16...125F, FT	1 НО	**OA1G10**	**1SCA022353R4970**	10	0.03
OT16...125F, FT	1 НО	OA1G10AU [1]	1SCA022436R7910	10	0.03
Крепится с любой стороны рубильника					
OT16...32: макс. 2НО+2НЗ, OT45...125: макс. 4НО+4НЗ[3]					
OT16...125F	1 НО+1 НЗ	**OA2G11[2]**	**1SCA022379R8100**	10	0.03
Крепится сбоку рубильника при помощи адаптера					
I_{th} = 16A. Сечение кабеля макс. 2 x 2.5 мм². Крепится при помощи адаптера OAZX1, макс. 2 блока с каждой стороны.					
OT125A, OT160E, ET	1 НО+1 НЗ	**OA2G11**	**1SCA022379R8100**	10	0.03
Крепится на рубильнике при помощи адаптера					
I_{th} = 10 A. Сечение кабеля макс. 0.5 мм²...2 x 2.5 мм². Напряжение изоляции U_i 690 В. Крепится при помощи адаптера OEZNP1, макс. 6 доп. блоков.					
OT125A, OT160E	1 НО	**OBEA10**	**1SCA022190R3000**	10	0.02
OT125A, OT160E	1 НО	OBEA10AU [1]	1SCA022185R3310	10	0.02
OT125A, OT160E	1 НЗ	OBEA01	1SCA022190R3260	10	0.02
OT125A, OT160E	1 НЗ	OBEA01AU [1]	1SCA022185R3730	10	0.02
Крепится с левой стороны выключателя или под крышкой механизма переключения					
Крепится с левой стороны выключателя: макс. 8 блоков доп. контактов с модулем OEA28					
Крепится под крышкой механизма: OT**(M)**200-250: макс. 2 контакта. OT**(M)**315-800: макс. 4 контакта. OT**(M)**1000-2500: макс. 8 контактов.					
OT**(M)**200...2500E	1 НО	**OA1G10**	**1SCA022353R4970**	10	0.03
OT **(M)** 200...2500E	1 НЗ	**OA3G01**	**1SCA022456R7410**	10	0.03
Крепится на крышке механизма					
I_{th} = 10 A. Сечение кабеля макс. 0.5 мм². Напряжение изоляции U_i 690 В. С опережающим размыканием.					
OETL2500…3150K	1 НО+1НЗ	**OZXK1**	**1SCA022131R8690**	1	0.12
OETL2500…3150K	2 НО+2НЗ	**OZXK2**	**1SCA022131R8850**	1	0.12
OETL2500…3150K	4 НО+4НЗ	**OZXK3**	**1SCA022131R9070**	1	0.12
OETL2500…3150K	2 НО	**OZXK4**	**1SCA022131R9230**	1	0.12

Технические характеристики в соответствии с МЭК60947-5-1

Для OA1G_, OA2G_, OA3G_							Для OBEA_ и OZXK_			
Ue/[B]	AC15 Ie/[A]	Ue/[B]	DC12 Ie/[A]	P/[Вт]	DC13 Ie/[A]	P/[Вт]	AC12 Ue/[B]	Ie/[A]	DC12 Ue/[B]	Ie/[A]
230	6	24	10	240	2	50	120	8	125	1.1
400	4	72	4	290	0.8	60	240	6	250	0.55
415	4	125	2	250	0.55	70	400	4	440	0.31
690	2	250	0.55	140	0.27	70	415	4	500	0.27
		440	0.1	44			480	3	600	0.2
							500	3		
							690	2		

1) Типы _AU имеют золотое покрытие для сверхтяжелых условий эксплуатации и низких напряжений.
2) Не устанавливается со стороны крепления четвертого полюса.
3) Нумерация контактов:
(83) (43) (53) 13 21 (61) (31) (71)
(84) (44) (54) 14 22 (62) (32) (72)
4) Дополнительные контакты 8 НО + 8 НЗ = 2 x OZXK 3
5) 16 НО дополнительных контактов = 2 x OZXK 6

Дополнительные контакты с опережающим размыканием означают, что в выключтеле НО доп. контакты размыкаются перед размыканием основных контактов, см. “Функция контактов” стр. 57.

Выключатели нагрузки/рубильники

Аксессуары. Дополнительные контакты

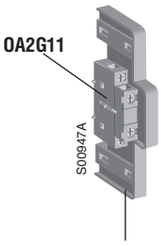

OAZX1

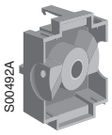

OEZNP1

OEA28

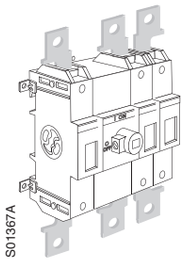

OEZXX6, 13

OZXE21

Монтажные аксессуары для дополнительных контактов

Для выключателей нагрузки	Тип	Код заказа	Кол-во в комплекте, шт.	Масса [кг]
Адаптер для блоков дополнительных контактов OA2G11				
Макс. два блока с каждой стороны. Крепится с любой стороны рубильника.				
OT125 ... 160E_, ET_	**OAZX1**	**1SCA022467R5140**	1	0.03
Адаптер для блоков дополнительных контактов OBEA__				
Крепится сверху рубильника.				
OT125A, OT160E	**OEZNP1**	**1SCA022259R7410**	1	0.02
Модуль для дополнительных контактов для OT 200...1600E				
Крепится винтами с левой стороны рубильника.				
OT200...2500E	**OEA28**	**1SCA022714R8810**	1	0.04

Шинное соединение

Для выключателей нагрузки	Кабельные зажимы	Тип	Код заказа	Кол-во в упак. шт.	Масса [кг]
Расширитель для шины					
OT125A, OT160E	OZXB2	OEZXX6	1SCA022292R6330	3	0.20
OT125A, OT160E	OZXB2	OEZXX13	1SCA022299R9720	4	0.30
Шина для параллельного соединения					
OT160[1)]	2 x OZXB2_	OZXE21	1SCA022161R8810	3	0.30

Выключатели нагрузки/рубильники

Аксессуары. Дополнительные полюса

OTP_ 32_

OTP_ 63_

OTP_ 125_

OTZNA1-160E4
OTP_160EP

OTZ_

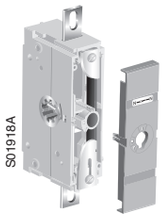

OXN_

OESAZX_

Четвертый полюс

Крепится сбоку рубильника. Тип и коды заказа указаны для одного изделия.

Для выключателей нагрузки	Функция	Тип	Код заказа	Кол-во в упак. шт.	Масса [кг]
Одновременное срабатывание с основными контактами.					
OT16...40F3		**OTPS40FPN1** [1)] **OTPS40FPN2** [2)]	**1SCA105001R1001** **1SCA105000R1001**	10 10	0.03 0.06
OT63...80F3 OT100...125F3		**OTPS80FP** **OTPS125FP**	**1SCA105461R1001** **1SCA105099R1001**	10 10	0.14 0.03
OT16...40FT3		**OTPS40FDN1*)** **OTPS40FDN2*)**	**1SCA104999R1001** **1SCA104998R1001**	10 10	0.06 0.14
OT63...80FT3 OT100...125FT3	7(N) L4	OTPS80FD OTPS125FD	1SCA105458R1001 1SCA105096R1001	5 1	0.30 0.30
OT160E3, ET3 OT160E3, ET3		OTZNA1-160E4 **OTPS160EP**	1SCA022271R8310 **1SCA022325R7360**	5 1	0.3 0.3
OT200…250 OT315…400	8(N) T4	**OTZ250E** **OTZ400E**	**1SCA022735R9420** **1SCA022749R1960**	10 10	0.35 0.59
OT630...800		**OTZ800E**	**1SCA022807R5100**	1	1.70
OT1000...1250		OTZ1250E	1SCA103765R1001	1	4.30
OT1600		OTZ1600E	1SCA100431R1001	1	4.54
OT2000…2500		OTZ2500E	1SCA107931R1001	1	4.30
Выключение с запозданием, включение с опережением					
OT16...40F3 OT63...80F3 OT100...125F3	N	OTPL40FP OTPL80FP OTPL125FP	1SCA105717R1001 1SCA105452R1001 1SCA105090R1001	10 10 10	0.03 0.06 0.14
OT16...40FT3 OT63...80FT3 OT100...125FT3	N	OTPL40FD OTPL80FD OTPL125FD	1SCA105716R1001 1SCA105451R1001 1SCA105088R1001	10 10 10	0.03 0.06 0.14

1) Для установки с левой стороны рубильника

2) Для установки с правой стороны рубильника

Клеммы нейтрали и заземления

Крепится сбоку рубильника. Тип и коды заказа указаны для одного изделия.

Стационарная нейтраль					
OT16...40F3 OT63...80F3 OT100...125F3, FT3	N	OTPN40FP OTPN80FP OTPN125FP	1SCA104997R1001 1SCA105457R1001 1SCA105094R1001	10 10 10	0.03 0.06 0.14
OT160E3, ET3		OTPN160EP	1SCA022344R9510	1	0.30
OT16...40FT3 OT63...80FT3 OT100...125FT3	N	OTPN40FD OTPN80FD OTPN125FD	1SCA105718R1001 1SCA105456R1001 1SCA105092R1001	10 10 10	0.03 0.06 0.14
Съемная нейтраль	N				
OT16...40F3 OT63...80F3 OT100...125F3		OTPD40FP OTPD80FP OTPD125FP	1SCA104994R1001 1SCA105445R1001 1SCA105083R1001	10 10 10	0.03 0.06 0.14
OT 45...80FT3	N	OTPD80FD	1SCA105444R1001	1	0.06
Защитное заземление					
OT16...40F3 OT63...80F3 OT100...125F	PE	OTPE40FP OTPE80FP OTPE125FP	1SCA104995R1001 1SCA105448R1001 1SCA105128R1001	10 10 10	0.03 0.06 0.14
OT160E3, ET3		OTPE160EP	1SCA022345R0010	1	0.30
OT16...40FT3 OT63...80FT3 OT100...125FT3	PE	OTPE40FD OTPE80FD OTPE125FD	1SCA109884R1001 1SCA105446R1001 1SCA105698R1001	10 10 10	0.03 0.06 0.14

Съемная нейтраль

Для выключателей нагрузки	Тепловой ток I_{th}, A	Тип	Код заказа	Кол-во в упак. шт.	Масса [кг]
Съемная, устанавливается отдельно на монтажной плате					
OT200...250 OT315...400 OT630...800	250 400 800	OXN250 OXN400 OXN800T	1SCA022752R9950 1SCA022770R3060 1SCA022829R0840	1 1 1	0.26 0.70 0.96
Устанавливается отдельно на монтажной плате					
	200	OESAZX162	1SCA022193R0400	1	0.12
	315	OESAZX164	1SCA022202R9520	1	0.10
	400	OESAZX165	1SCA022202R9790	1	0.12
	1000	OESAZX160	1SCA022186R3960	1	1.00

* Рубильники OT16...125**FT** дверного монтажа

Выключатели нагрузки/рубильники

Аксессуары. Клеммные крышки

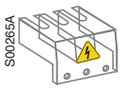

OTS_T3

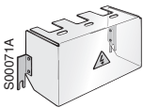

OTS160T3

OTS_T1

OTS160T1

OTS_L_

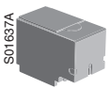

OTS_S_

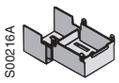

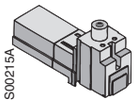

OZXB2K

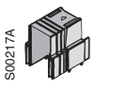

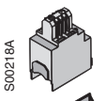

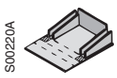

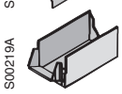

OZXB3K

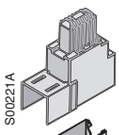

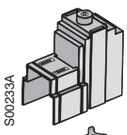

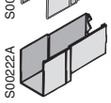

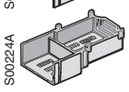

OZXB4K OZXB5K

Клеммные крышки

Тип и коды заказа указаны для одного изделия.

Для выключателей нагрузки	Тип	Код заказа	Масса [кг]
Прищелкиваются к рубильнику, прозрачные			
Для трехполюсных выключателей нагрузки			
OT16...40F3, -FT3	**OTS40T3**	**1SCA105317R1001**	0.01
OT63...80F3, -FT3	**OTS63T3**	**1SCA022353R6750**	0.01
OT100...125F3, FT3	**OTS125T3**	**1SCA022379R9680**	0.01
OT160E3	OTS160T3	1SCA022495R4610	0.08
OT100...125F3 с кабельными зажимами OZXL1 или OZXT1	OTS125T3P	1SCA022491R9890	0.01
Для четырехполюсных выключателей нагрузки			
OT125A4, OT160E4	OTS160T4	1SCA022495R4700	0.08
Для 1-4-полюсных выключателей нагрузки, крышка для одного полюса и четвертого полюса			
OTP_40F_	OTS40T1	1SCA105314R1001	0.01
OTP_80F_	OTS63T1	1SCA022353R6910	0.01
OTP_125F_	OTS125T1	1SCA022379R9760	0.01
OT125A_, OT160E_	OTS160T1	1SCA022691R2010	0.01
Для OT100...125E3 с кабельными зажимами			
OZXL1/1 или OZXT1	OTS125T1P	1SCA022491R9970	0.01

Прищелкиваются к выключателю, серый пластик

Комплект крышек для одинарных полюсов, IP 3X. Прозрачные крышки - по запросу.

Для выключателей нагрузки	Описание	Тип	Код заказа	Кол-во в комплекте, шт.	Масса [кг]
Для трехполюсных выключателей нагрузки					
OT(M)200…250E	Длинная	**OTS250G1L**	**1SCA022715R5340**	1	0.02
	Короткая	OTS250G1S	1SCA022715R5260	1	0.03
OT(M)200…250E	Длинная	**OTS250G1L/3**	**1SCA022731R8150**	3	0.09
	Короткая	**OTS250G1S/3**	**1SCA022731R8310**	3	0.06
OT(M)200…250E	Длинная	OTS250G1L/4	1SCA022731R8230	4	0.12
	Короткая	OTS250G1S/4	1SCA022731R8400	4	0.08
OT(M)315…400E	Длинная	**OTS400G1L**	**1SCA022729R8450**	1	0.03
	Короткая	**OTS400G1S**	**1SCA022729R8370**	1	0.05
OT(M)315…400E	Длинная	**OTS400G1L/3**	**1SCA022736R8840**	3	0.15
	Короткая	OTS400G1S/3	1SCA022736R9060	3	0.09
OT(M)315…400E	Длинная	OTS400G1L/4	1SCA022736R9490	4	0.20
	Короткая	OTS400G1S/4	1SCA022736R9650	4	0.12
OT(M)630…800E	Длинная	**OTS800G1L**	**1SCA022776R7710**	1	0.6
	Короткая	**OTS800G1S**	**1SCA022776R8010**	1	0.10
OT(M)630…800E	Длинная	**OTS800G1L/3**	**1SCA022776R7890**	3	0.32
	Короткая	**OTS800G1S/3**	**1SCA022776R8190**	3	0.17
OT(M)630…800E	Длинная	OTS800G1L/4	1SCA022776R7970	4	0.42
	Короткая	OTS800G1S/4	1SCA022776R8270	5	0.26
OT(M)1000...1600E	Длинная	**OTS1600G1L/3**	**1SCA022871R9510**	3	0.003
OT(M)1000...1600E	Короткая	**OTS1600G1S/3**	**1SCA022871R9600**	3	0.008
OT(M)1000...1600E	Длинная	OTS1600G1L/4	1SCA022871R9780	4	0.012
OT(M)1000...1600E	Короткая	OTS1600G1S/4	1SCA022871R9860	4	0.012
OT(M)2000…2500	Длинная	OTS2500G1L/4	1SCA107262R1001	4	1.3
OT(M)2000…2500	Короткая	OTS2500G1S/4	1SCA107271R1001	4	0.7

Клеммные крышки для кабельных зажимов

Прищелкиваются к рубильнику, прозрачные, IP 2X.

Для кабельных зажимов	Тип	Код заказа	Кол-во в комплекте, шт.	Масса [кг]
OZXB2, 2L	**OZXB2K**	**1SCA022264R0010**	3	0.05
OZXB3, 4	**OZXB3K**	**1SCA022264R0440**	3	0.20
OZXB5, 6	**OZXB4K**	**1SCA022199R2850**	3	0.24
OZXB7, 7L	OZXB5K	1SCA022283R8040	3	0.13

Выключатели нагрузки/рубильники

Аксессуары. Межфазные перегородки

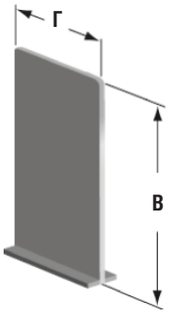

Для выключателей нагрузки	Количество полюсов	Высота В [мм]	Глубина Г [мм]	Тип	Код заказа	Кол-во в комплекте, шт.
OT160EV…250	3	100	55	PB100	1SDA054970R1	4
OT160EV…250	3	200	55	PB200	1SDA054972R1	4
OT160EV…250	4	100	55	PB100	1SDA054971R1	6
OT160EV…250	4	200	55	PB200	1SDA054973R1	6
OT315…400	3	100	67	PB100	1SDA054970R1	4
OT315…400	3	200	67	PB200	1SDA054972R1	4
OT315…400	4	100	67	PB100	1SDA054971R1	6
OT315…400	4	200	67	PB200	1SDA054973R1	6
OT600…800	3	100	90	PB100	1SDA054970R1	4
OT600…800	3	200	90	PB200	1SDA054972R1	4
OT600…800	4	100	90	PB100	1SDA054971R1	6
OT600…800	4	200	90	PB200	1SDA054973R1	6

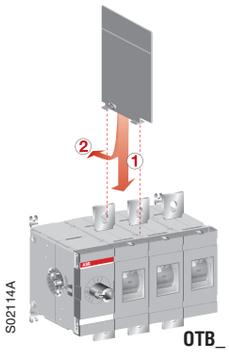

Межфазные перегородки

Перегородка из серого пластика для обеспечения зазора в 1 дюйм между фазами при отсутствии клеммных крышек. Монтаж прищелкиванием. Упаковка включает 6 перегородок.

Для выключателей нагрузки	Тип	Код заказа	Кол-во в комплекте, шт.	Масса [кг]
OT630...800E, 3- и 4-полюсные	OTB800/6	1SCA022821R7760	6	0.35
OT1000…1600E, 3- и 4-полюсные	OTB1600/6	1SCA100768R1001	6	0.50

Выключатели нагрузки/рубильники

Аксессуары. Соединительные аксессуары

S00738A
OZXT1

S01349A
OZXT2...3

S01361A
OZXL1

S00177A
OZXB1L

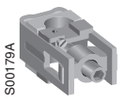
S00179A
OZXB2

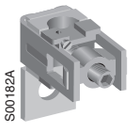
S00182A
OZXB2L, 7L

S01806A
OZXB8, 9

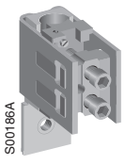
S00186A
OZXB3, 5

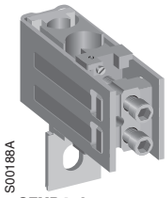
S00188A
OZXB4, 6

Кабельные зажимы

Для выключателей нагрузки	Сечение кабеля [мм²]	Тепл. ток I_{th} 690 В [A]	Тип	Код заказа	Кол-во в комплекте шт.	Масса [кг]
Кабельные зажимы для алюминиевых и медных кабелей						
OT63...125F	16...50 Al	80	OZXT1	1SCA022469R6310	3	0.05
	2.5...50 Cu				3	
OT100...160E	16...120 Al/Cu	200	OZXT2	1SCA022620R7200	3	0.21
	2x(6...50) Al/Cu	200	**OZXT3**	**1SCA022639R0720**	3	0.21
OT100...125F	10...70Al/Cu		OZXL1	1SCA022439R6770	3	0.14
	10...70Al/Cu		OZXL1/1	1SCA022469R6220	1	0.05

Кабельные зажимы для алюминиевых и медных кабелей

Для выключателей нагрузки	Сечение кабеля [мм²]	Подходящая клеммная крышка	Тип	Код заказа	Кол-во в комплекте шт.	Масса [кг]
OT(M)200...250E	10...70	OTS250_L	**OZXB1L**	**1SCA022169R2030**	3	0.15
	10...70	OTS250_L	OZXB1L/1	1SCA022194R0030	1	0.05
	25...120	OZXB2K	**OZXB2**	**1SCA022119R7610**	3	0.34
	25...120	OZXB2K	OZXB2/1	1SCA022194R0200	1	0.12
	25...120	OZXB2K	**OZXB2L**	**1SCA022158R7750**	3	0.43
	25...120	OZXB2K	OZXB2L/1	1SCA022194R0460	1	0.15
	95...185	OTS250_L	OZXB8	1SCA022744R1510	3	0.50
	95...185	OTS250_L	OZXB8/1	1SCA022744R1600	1	0.15
	95...240	OTS250_L	OZXB9	1SCA022750R3210	3	0.50
	95...240	OTS250_L	OZXB9/1	1SCA022750R3300	1	0.14
OT(M)315...400E	25...120	OZXB2K	**OZXB2L**	**1SCA022158R7750**	3	0.43
	25...120	OZXB2K	OZXB2L/1	1SCA022194R0460	1	0.15
	95…185	OZXB3K	**OZXB3**	**1SCA022136R8100**	3	1.28
	95…185	OZXB3K	OZXB3/1	1SCA022194R0620	1	0.13
	2x(95…185)	OZXB3K	**OZXB4**	**1SCA022137R4760**	3	1.71
	2x(95…185)	OZXB3K	OZXB4/1	1SCA022194R0890	1	0.60
	120...240	OZXB5K	OZXB7	1SCA022185R0040	3	1.00
	120...240	OZXB5K	OZXB7/1	1SCA022194R1430	1	0.34
	120...240	OZXB5K	OZXB7L	1SCA022185R7130	3	1.20
	120...240	OZXB5K	OZXB7L/1	1SCA022194R1600	1	0.39
	95...185	OTS400_L	OZXB8	1SCA022744R1510	3	0.50
	95...185	OTS400_L	OZXB8/1	1SCA022744R1600	1	0.15
	95...240	OTS400_L	OXZB9	1SCA022750R3210	3	0.50
	95...240	OTS400_L	OZXB9/1	1SCA022750R3300	1	0.14
OT(M)630…800E	120…300	OZXB4K	**OZXB5**	**1SCA022137R2470**	3	2.22
	120…300	OZXB4K	OZXB5/1	1SCA022194R1010	1	0.80
	2x(120…300)	OZXB4K	**OZXB6**	**1SCA022137R4920**	3	3.03
	2x(120…300)	OZXB4K	OZXB6/1	1SCA022194R1270	1	1.00
OT(M)1000...1600E	95…185	OTS1600_L	**OZXB3**	**1SCA022136R8100**	3	1.28
	95…185	OTS1600_L	OZXB3/1	1SCA022194R0620	1	0.13
	2x(95…185)	OTS1600_L	**OZXB4**	**1SCA022137R4760**	3	1.71
	2x(95…185)	OTS1600_L	OZXB4/1	1SCA022194R0890	1	0.60
	120…300	OTS1600_L	**OZXB5**	**1SCA022137R2470**	3	2.22
	120…300	OTS1600_L	OZXB5/1	1SCA022194R1010	1	0.80
	2x(120…300)	OTS1600_L	**OZXB6**	**1SCA022137R4920**	3	3.03
	2x(120…300)	OTS1600_L	OZXB6/1	1SCA022194R1270	1	1.00
	120…240	OTS1600_L	OZXB7L	1SCA022185R7130	3	1.20
	120...240	OTS1600_L	OZXB7L/1	1SCA022194R1600	1	0.39
OT(M)2000…2500	95…185	OTS2500_L	OZXB3	1SCA022136R8100	3	1.28
	95…185	OTS2500_L	OZXB3/1	1SCA022194R0620	1	0.13
	2x(95…185)	OTS2500_L	OZXB4	1SCA022137R4760	3	1.71
	2x(95…185)	OTS2500_L	OZXB4/1	1SCA022194R0890	1	0.6
	120…300	OTS2500_L	OZXB5	1SCA022137R2470	3	2.22
	120…300	OTS2500_L	OZXB5/1	1SCA022194R1010	1	0.8
	2x(120…300)	OTS2500_L	OZXB6	1SCA022137R4920	3	3.03
	2x(120…300)	OTS2500_L	OZXB6/1	1SCA022194R1270	1	1
	120…240	OTS2500_L	OZXB7L	1SCA022185R7130	3	1.2
	120...240	OTS2500_L	OZXB7L/1	1SCA022194R1600	1	0.39
OETL3150	95…185	OZXB3K	OZXB3	1SCA022136R8100	3	1.28
	95…185	OZXB3K	OZXB3/1	1SCA022194R0620	1	0.13
	2x(95…185)	OZXB3K	OZXB4	1SCA022137R4760	3	1.71
	2x(95…185)	OZXB3K	OZXB4/1	1SCA022194R0890	1	0.60
	120…300	OZXB4K	OZXB5	1SCA022137R2470	3	2.22
	120…300	OZXB4K	OZXB5/1	1SCA022194R1010	1	0.80
	2x(120…300)	OZXB4K	OZXB6	1SCA022137R4920	3	3.03
	2x(120…300)	OZXB4K	OZXB6/1	1SCA022194R1270	1	1.00

Выключатели нагрузки/рубильники

Аксессуары. Комплекты для преобразования рубильников

OTZW8

OESAZW2
OETLZW9

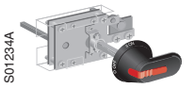

OTZW6

OTZW25,
OETLZW11

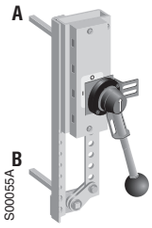

OETLZW12

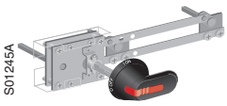

OTZW17

OTZW26

OETLZW13

OTZW24, 10

OETLZW14, 3, 15

Комплекты для преобразования выключателей нагрузки в выключатели комбинированного типа

Для выключателей нагрузки	Растояние до переходника, мм	Тип	Код заказа	Кол-во в упак. шт.	Масса [кг]
6 и 8-полюсная сблокировка					
Параллельное крепление для соединения двух 3- или 4-полюсных рубильников. Рубильники работают одновременно. Крепится непосредственно сверху двух аппаратов-разъединителей защелкиванием. В крепежной рамке предусмотрены отверстия, что позволяет использовать переходники различной длины. Комбинированные устройства можно устанавливать вертикально и горизонтально. Требуются два 3- или 4-полюсных выключателя нагрузки.					
OT16 ... 40F OT63 ... 80F OT100 ... 125F	45+(0 - 12)x15 60+(0 - 11)x15 75+(0 - 10)x15	OTZW8	1SCA022421R7600	1	0.17
OT125A, OT160E OT200 ... 250E	45+(0 - 11)x15 45+(0 - 13)x15	OESAZW2	1SCA022078R1600		10.8
OT315 ... 800E	60+(0 - 19)x20	OETLZW9	1SCA022061R3300	1	1.1
Реверсивная сблокировка					
Два рубильника соединены с механизмом, обеспечивающим работу в положениях I-O-II. Требуются два 3- или 4-полюсных рубильника.					
OT16 ... 125F	90+(0 - 10)x15	**OESAZW1**	**1SCA022064R3710**	1	0.85
OT160 ... 250E	210+(0 - 18)x20	**OTZW25**	**1SCA022778R6920**	1	2.8
OT315 ... 400E	210+(0 - 11)x20	**OETLZW11**	**1SCA022078R0030**	1	3.0
OT630 ... 800E	210+(0 - 20)x20	**OETLZW12**	**1SCA022078R0200**	1	4.6
Байпасная сблокировка					
Три рубильника соединены механизмом, обеспечивающим переключение с основной линии на обходную, для временного вывода из эксплуатации участка основной цепи, к примеру, для проведения профилактических работ.					
Требуются три 3- или 4-полюсных рубильника.					
OT16 ... 125F		**OTZW17**	**1SCA022387R1620**	1	0.88
OT200 ... 250E		**OTZW26**	**1SCA022778R7060**	1	3.3
OT315 ... 800E		**OETLZW13**	**1SCA022078R0460**	1	4.0
Механическая блокировка					
Предотвращает включение второго рубильника при включенном первом и наоборот. При перевернутой установке предотвращает размыкание выключателя в положение ОТКЛ., если другой выключатель не ВКЛючен. (UPS-использование, включение с опережением).					
Требуются два 3-полюсных рубильника					
OT16 ... 125F	100	OTZW24	1SCA022639R5610	1	0.08
Требуются два 4-полюсных рубильника					
OT160 ... 250E	190	OTZW10	1SCA022431R5280	1	0.40
Требуются два 3- или 4-полюсных рубильника					
OT315 ... 400E	250	OETLZW14	1SCA022077R3410	1	0.70
OT315 ... 800E	300	OETLZW3	1SCA022049R0380	1	0.80
OT315 ... 1600E, OETL2500 ... 3150K	500	OETLZW15	1SCA022081R9340	1	1.24

См. таблицу ручек управления и переходников, входящих в комплект преобразования выключателей на сл. странице.

Выключатели нагрузки/рубильники

Аксессуары. Комплекты для преобразования рубильников

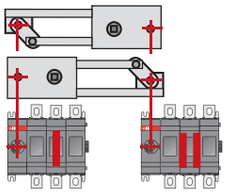

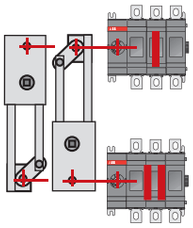

Реверсивная сблокировка

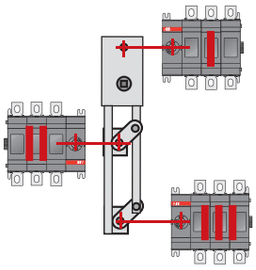

Байпасная сблокировка

Ручки управления и переходники для комплектов преобразования выключателей нагрузки

Тип комплекта преобразования рубильников	Заказывается отдельно		Входит в комплект преобразования рубильников		Может быть использована стандартная ручка или переходник одного из комбинируемых рубильников	
	Переходник	Ручка	Переходник	Ручка	Переходник	Ручка
6 и 8-полюсные сблокировки						
OTZW8	x (переходник диам. 6 мм)	OHB65J6	-	-	-	-
OESAZW2	-	-	x (2 шт.)	OHB145J12	-	-
OETLZW9 для OT	-	-	-	-	x	x
OETLZW9 для OETL	-	YASDA7 или 8	-	-	x	-
Реверсивная сблокировка						
OESAZW1	-		x (2 шт.)	OHB80J6E011	-	-
OTZW25	-	-	x (2 шт.)	OHB95J12E011	-	-
OETLZW11	-	-	x (2 шт.)	OHB145J12E011	-	-
OETLZW12	-		x (2 шт.)	YASDA21 (металлик)	-	-
Байпасная сблокировка						
OTZW17	-	-	x (3 шт.)	OHB80J6E011		
OTZW26	-	-	x (3 шт.)	OHB95J12E011	-	-
OETLZW13	-	-	x (3 шт.)	YASDA6	-	-
Механическая блокировка						
OTZW24	-	-	-	-	x	x
OTZW10	-	-	-	-	x	x
OETLZW14	-	-	-	-	x	x
OETLZW3	-	-	-	-	x	x
OETLZW15	-	-	-	-	x	x

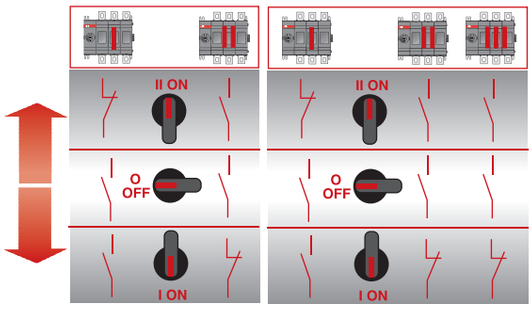

Принцип работы реверсивной сблокировки

Принцип работы байпасной сблокировки

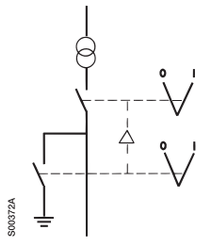

Механическая блокировка

S01027A

OHZX4

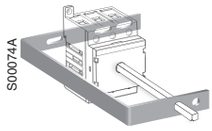
S00074A

OETLZX58

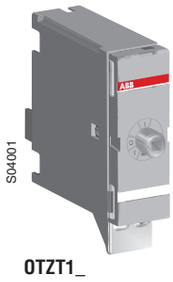
S04001

OTZT1_

S04003

OTZT3_

S04005

PDAL2_

Аксессуары для блокировки

Скоба блокировки дверцы

Когда устанавливается эта скоба блокировка дверцы в ручках управления не подавляется.

Для ручек пистолетного типа	Тип	Код заказа	Кол-во в упак. шт.	Масса [кг]
OH_45...275	OHZX4	1SCA022467R2470	1	0.03

Монтажные детали

Для выключателей нагрузки	Тип	Код заказа	Кол-во в упак. шт.	Масса [кг]
Опорная деталь для длинных переходников				
OT16...125F	OETLZX58	1SCA022068R8220	1	0.10
Опорная деталь для скобы при установке непосредственно на механизм выключателя[2)]				
OETL2500...3150K	OETLZX71[1)]	1SCA022068R2700	1	0.40

Комплекты механической и электрической блокировки

Выключатели нагрузки OT200…2500E могут быть заблокированы в положении ОТКЛ с помощью навесного замка и комплекта механической блокировки, устанавливаемого в отсек механизма переключения. Диаметр ушка замка - до 8 мм.

Блокировка в позиции ОТКЛ.				
OT200 … 250E_	OTZT1A	1SCA106522R1001	1	0.21
OT315 … 400E_	OTZT2A	1SCA106523R1001	1	0.57
OT630 … 800E_	OTZT3A	1SCA106525R1001	1	0.75
OT1000 … 2500E_	OTZT4A	1SCA106526R1001	1	1.15
Блокировка в позициях ОТКЛ. и ВКЛ.				
OT200 … 250E_	OTZT1L	1SCA106527R1001	1	0.21
OT315 … 400E_	OTZT2L	1SCA106529R1001	1	0.57
OT630 … 800E_	OTZT3L	1SCA106530R1001	1	0.75
OT1000 … 2500E_	OTZT4L	1SCA106531R1001	1	1.15

Катушка управления (Устанавливается в комплект мех. блокировки OTZT_)

Выключатель может быть заблокирован электрически в позиции ОТКЛ. или в позиции ВКЛ. и ОТКЛ. при установке катушки управления PDAL2_ в отсек механизма переключения. При отсутствии напряжения питания на катушке рубильник не может быть переведен в позицию ВКЛ. (OTZT_A) или в позиции ВКЛ. и ОТКЛ. (OTZT_L)

Переменный ток				
110 ВАС, 50 Гц	PDAL2/110AC50 Гц	1SCA106543R1001	1	0.15
110 ВАС, 60 Гц	PDAL2/110AC60 Гц	1SCA107100R1001	1	0.15
208 ВАС, 60 Гц	PDAL2/208AC60 Гц	1SCA107101R1001	1	0.15
230 ВАС, 50 Гц	PDAL2/230AC50 Гц	1SCA107102R1001	1	0.15
Постоянный ток				
24 BDC	PDAL2/24DC	1SCA106542R1001	1	0.15
48 BDC	PDAL2/48DC	1SCA107103R1001	1	0.15
60 BDC	PDAL2/60DC	1SCA107104R1001	1	0.15
110 BDC	PDAL2/110DC	1SCA107105R1001	1	0.15

Модульные выключатели нагрузки/рубильники OT16...160M

Особенности модульных выключателей нагрузки/рубильников

- Повышенная коммутационная способность: AC-23 A
- Дополнительные контакты и дополнительные полюса, присоединяемые прищелкиванием
- Надежная индикация положения контактной группы
- Механизм быстрого включения и отключения
- Соответствует новым требованиям по изоляции выключателей-разъединителей
- До 200 A (AC-22) с клеммными расширителями

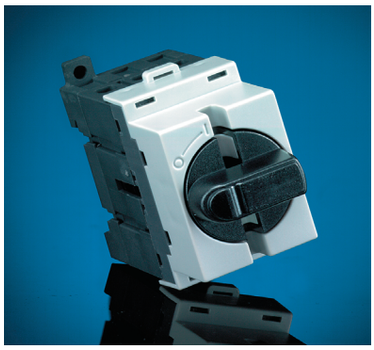

Рубильники 16...40 Ампер

Соответствие новым требованиям к главным выключателям

- EN 60947-1, 3, IYE 947- 1, 3
- EN 60204, МЭК 204 European Machine Directive
- Номинальное выдерживаемое импульсное напряжение 8 кВ
- Возможность установки навесного замка в позиции ОТКЛ..
- Коммутационная способность для нагрузок смешанного типа и электродвигателя, AC-22 и AC-23

Простота установки и электромонтажа

- Установка на DIN - рейке
- Установка в один ряд с модульными автоматическими выключателями и УЗО
- Держатель для шильдиков с пружинным зажимом
- Дополнительные контакты и четвертый полюс легко устанавливаются на трехполюсном выключателе нагрузки
- Защищен от случайного касания рабочего механизма
- Клеммные зажимы легко открываются для осуществления быстрого монтажа
- Для ускорения монтажных работ можно пользоваться пневматическими или электрическими отвертками

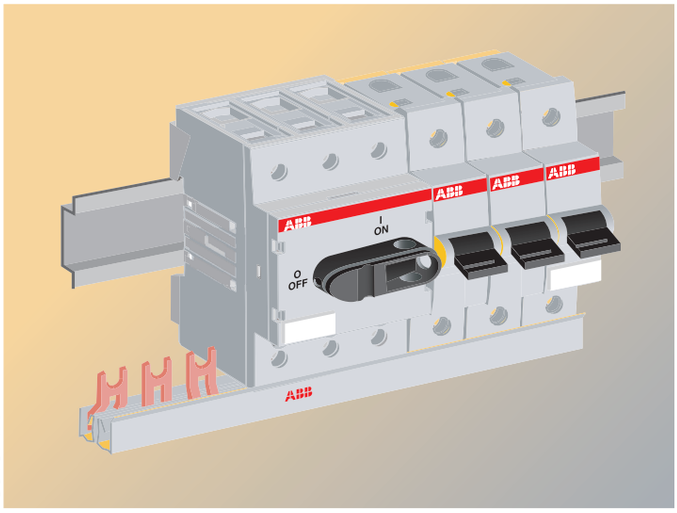

S01071A

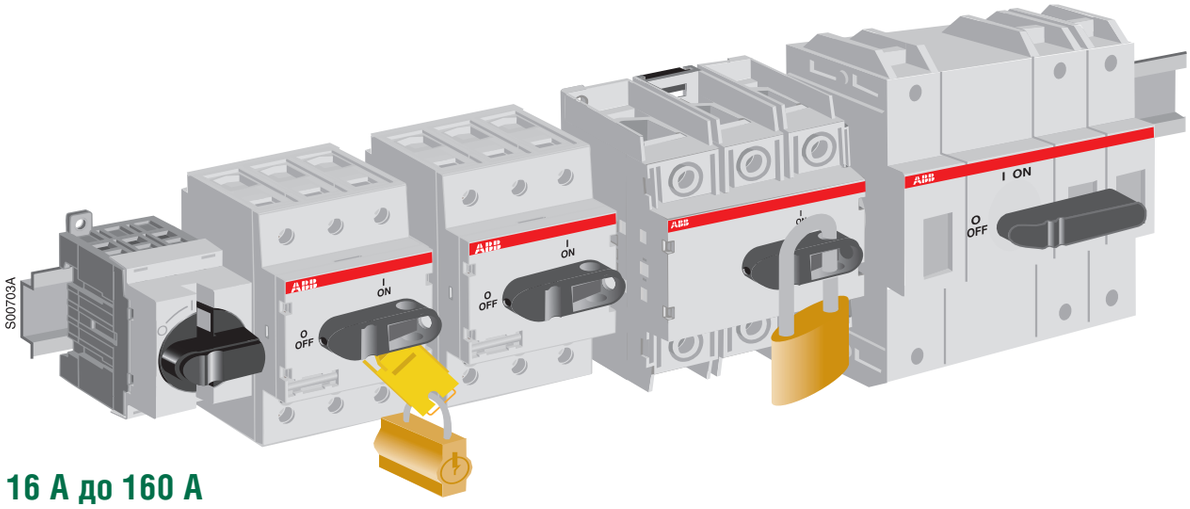

S00703A

От 16 A до 160 A

Модульные выключатели нагрузки/рубильники OT16...160M

Информация для заказа

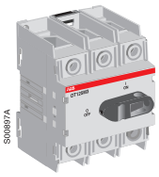

OT125M3

Модульные выключатели OT16...160M Ампер

Включая черную рукоятку управления и защищенные клеммные зажимы,IP20. Проверено по стандартам МЭК 947-3

Кол-во полюсов	Тепл. ток I_{th} [A]	Сечение кабеля [мм^2]	Ном. величина раб. тока AC21/AC22/AC23 ≤ 415 В [A/A/A]	Тип	Код заказа	Масса [кг]
Модульное построение выключателей нагрузки						
Может использоваться при стандартной величине отверстия в пластроне 45 мм для установки на DIN - рейках.						
Можно использовать с одним подвесным замком в позиции ВЫКЛ. (Диаметр ушка 5 мм).						
3	16	0.75...10	16/16/16	OT16M3	1SCA022497R0220	0.11
4	16	0.75...10	16/16/16	OT16M4	1SCA022497R0730	0.14
3	25	0.75...10	25/25/20	OT25M3	1SCA022497R0310	0.11
4	25	0.75...10	25/25/20	OT25M4	1SCA022497R0650	0.14
3	40	0.75...10	40/40/23	OT40M3	1SCA022497R0490	0.11
4	40	0.75...10	40/40/23	OT40M4	1SCA022497R0570	0.14
3	125	10...70	125/125/90	OT125M3	1SCA022429R9140	0.4
4	125	10...70	125/125/90	OT125M4	1SCA022429R9220	0.5
3	200	10...70	160/160/135	OT160M3	1SCA022317R3260	1.0
4	200	10...70	160/160/135	OT160M4	1SCA022317R3420	1.4

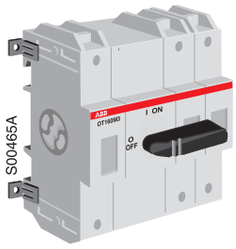

OT160M3

Дополнительные контакты

Одновременное срабатывание, монтаж прищелкиванием к рубильнику, в поставку входит серая крышка, IP20, ширина 1/2.

OT 16...125M
- трехполюсный выключатель: максимум 2 блока
- четырехполюсный выключатель: максимум 1 блок

OT 160M
- трехполюсный и четырехполюсный выключатели: максимум 2 блока

Наименование	Для рубильников	Тип	Код заказа	Масса [кг]
1HO+1H3	OT16...40M_	OA1L11	1SCA022555R9870	0.04
1HO+1H3	OT125M_	OA3L11	1SCA022555R9950	0.04
1HO+1H3	OT160M_	OA2G11[1)]	1SCA022379R8100	0.03

Четвертый полюс для OT125...160M

Прищелкивается к трехполюсному выключателю, IP20

Используется с рубильниками	Тип	Код заказа	Масса [кг]
Одновременное срабатывание с основными контактами			
OT125M3	OTPS125MP	1SCA022436R9110	0.08
OT160M3	OTPS160MP	1SCA022325R7520	0.3

[1)] Требуется рамка OAZX1.

Модульные выключатели нагрузки/рубильники OT16...160M

Аксессуары

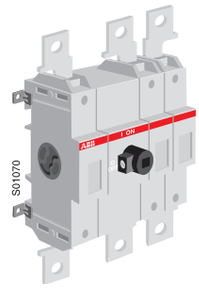

OEZXX6

Расширительная шина для OT160M/200A

I_{th} комбинации 200 А. В комплект входит три штуки. (Для четырехполюсного выключателя 4 штуки).

Используется с выключателями нагрузки	Тип	Код заказа	Кол-во в упаковке, шт.	Масса [кг]
OT160M3	OEZXX6	1SCA022292R6330	1	0.17
OT160M4	OEZXX13	1SCA022299R9720	1	0.23

OTS_T1

Клеммные крышки

Прищелкиваются к выключателю, прозрачные

Используется с выключателями нагрузки	Тип	Код заказа	Кол-во в упаковке (шт.)	Масса [кг]
OTPS100MP	OTS80T1	1SCA022424R3510	10	0.01
OT125M3	OTS125T3	1SCA022379R9680	10	0.02
OTPS125MP	OTS125T1	1SCA022379R9760	10	0.01
OT160M_	OTS160T1	1SCA022691R2010	10	0.01

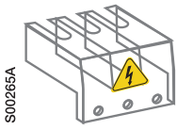

OTS_T3

Адаптер для навесного замка

Можно повесить навесной замок с максимальной величиной ушка 3,5 мм

Используется с выключателями нагрузки	Тип	Код заказа	Кол-во в упаковке (шт.)	Масса [кг]
OT125...160	SA1	1SCA022401R8230	1	0.01

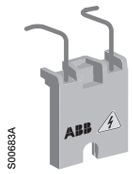

SA 1

Аксессуары для установки шильдиков

Для OT ...125

Используется с выключателями нагрузки	Тип	Код заказа	Кол-во в упаковке (шт.)	Масса [кг]
Держатель шильдика	ST	1SCA022407R8210	10	0.01
Шильдик	ST-E	1SCA022407R8300	1[1)]	0.01

ST

[1)] Один лист = 250 шильдиков.

Технические характеристики в соответствии с требованиями МЭК 947 к выключателям нагрузки/рубильникам OT модульной серии

			Модульная сборка выключателей				
Тип выключателя нагрузки		A	OT16M_	OT25M_	OT40M_	OT125M_	OT160M_
Номинальное напряжение изоляции и номинальное							
рабочее напряжение AC20/DC20	Степень загрязнения окр. среды 3	В	750	750	750	750	750
Диэлектрическая прочность	50 Гц 1 мин	кВ	6	6	6	6	6
Номинальное импульсное выдерживаемое напряжение		кВ	8	8	8	8	8
Условный тепловой ток							
и ном. рабочий ток AC20/DC20 / при темп-ре возд. 40°C	На откр. воздухе	A	25	32	40	125	200
/при темп-ре возд. 40°C	В крпусе	A	25	32	40	125	160
/при темп-ре возд. 60°C	В крпусе	A	25	32	40	125	160
...при минимальном сечении проводника	Cu	мм^2	4	6	10	50	70
Номинальный рабочий ток, AC-21A	До 415 В	A	16	25	40	125	200[1)]
	До 500 В	A	16	25	40	90	160
Номинальный рабочий ток, AC-22A	До 415 В	A	16	25	40	125	160
	До 500 В	A	16	25	40	125	160
Номинальный рабочий ток, AC-23A	До 415 В	A	16	20	23	90	135
	До 500 В	A	16	20	23	70	125
Номинальный рабочий ток полюса послед.DC-21 A	До 48 В	A	16/1	25/1	32/1	125/1	160/1
	110 В	A	16/2	25/2	32/2	125/2	160/2
	220 В	A	16/4	25/4	32/4	125/4	160/4
Номинальный рабочий ток полюса послед.DC-22 A	До 48 В	A	16/1	25/1	32/1	125/1	160/1
	110 В	A	16/2	25/2	32/2	125/2	160/2
	220 В	A	16/3	25/3	32/4	80/4	160/2
Номинальный условный ток к. з. r.m.s. и соотв. ток отсечки							
предохранителя при проведении теста с однофаз. линией							
по методике МЭК 269	50 кА / 500 В		6,5	6,5	6,5	18	25
МЭК 269 OFAA		A	25	32	40	125	200
Потеря мощности / полюс	При номин. раб. токе	Вт	0,3	0,6	1,6	6,3	6,3
Механическая прочность	Делить на два для раб. циклов	Опер.	20000	20000	20000	20000	20000
Масса без аксессуаров	3-полюсный рубильник	[кг]	0,11	0,11	0,11	0,36	1,1
	4-полюсный рубильник	[кг]	0,15	0,15	0,15	0,5	1,3
Сечение кабеля	Сечение медного кабеля, пригодного для клемных зажимов	мм^2	0,75-10	0,75-10	0,75-10	10-70	10-70
Крутящий момент затяжки клемы		Нм	0,8	0,8	0,8	6	6
Раб. крутящий момент	3-полюсный рубильник	Нм	1	1	1	2	6

1) При 380...415 В при наличии шинного соединения OEZXX6 или 13 2) Минимальный крученный 2,5 мм 3) 30 кА

Координация автоматич. выключателя / рубильника, (кА), (≤ 415 В AC)

Со стороны подачи питания	Со стороны нагрузки				
	OT16M	OT25M	OT40M	OT125M	OT160M
S200	6	6	6		
S200 M	10	10	10		
S800S	4	4	4	40	
Isomax S1 25A	4	4	4	30	35
Isomax S1	4	4	4	30	50
Tmax T1	4	4	4	25	50
Isomax S2 32A	4	4	4	20	50
Isomax S2 63A	4	4	4	30	50

Координация предохранителя / рубильника, (кА), (≤ 500 В AC)

Со стороны подачи питания	Со стороны нагрузки				
	OT16M	OT25M	OT40M	OT125M	OT160M
gG 25A	50	50	50	50	50
gG 32A	30	50	50	50	50
gG 40A	20	30	50	50	50
gG 50A	10	20	30	50	50
gG 63A	6	10	20	50	50
gG 80A		6	10	50	50
gG 100A			6	50	50
gG 125A				40	50
gG 160A				30	50
gG 200A				6	50

Выключатели нагрузки для работы в цепях постоянного тока

Габаритные размеры

OTDC16...32F

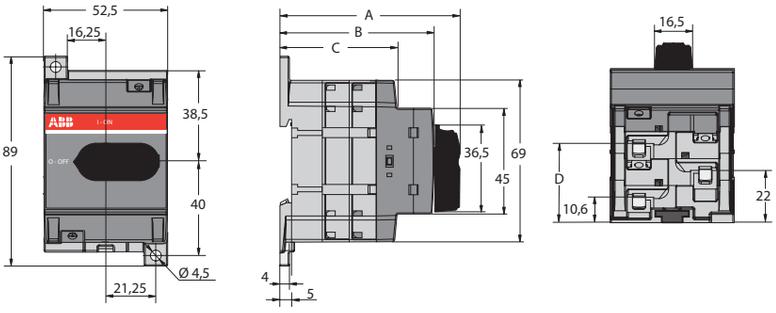

S07151 / M00371 / OTDC16-32_ B

OTDC16...32F_				
Габариты [мм]				
Кол-во полюсов	A	B	C	D
2	66,2	54,1	38,3	22
3	77,6	65,5	49,7	33,4
4	89	76,9	61,1	44,8

OTDC16...32FT

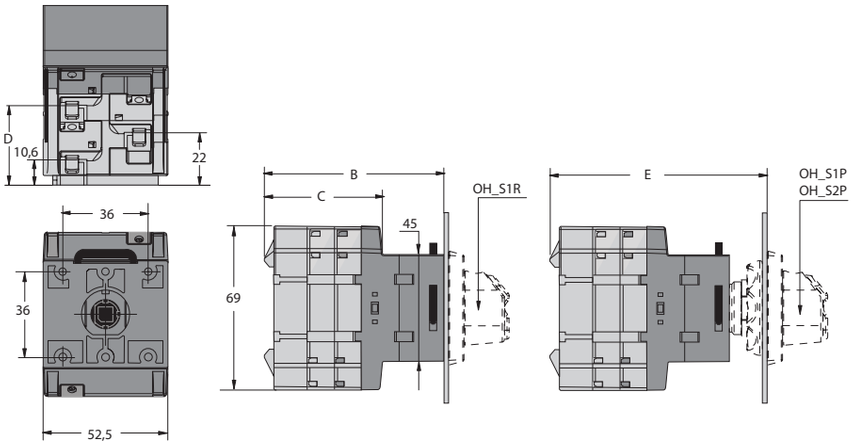

M00416/OTDC32FT-1 B

OTDC32FT _				
[мм]	B	C	D	E
FT2	64,1	38,3	22	79,9
FT3	75,5	49,7	33,4	91,3
FT4	86,9	61,1	44,8	102,7

Выключатели нагрузки/рубильники для установки на DIN-рейку или монтажную плату

Габаритные размеры

OT16...40F3, _F4

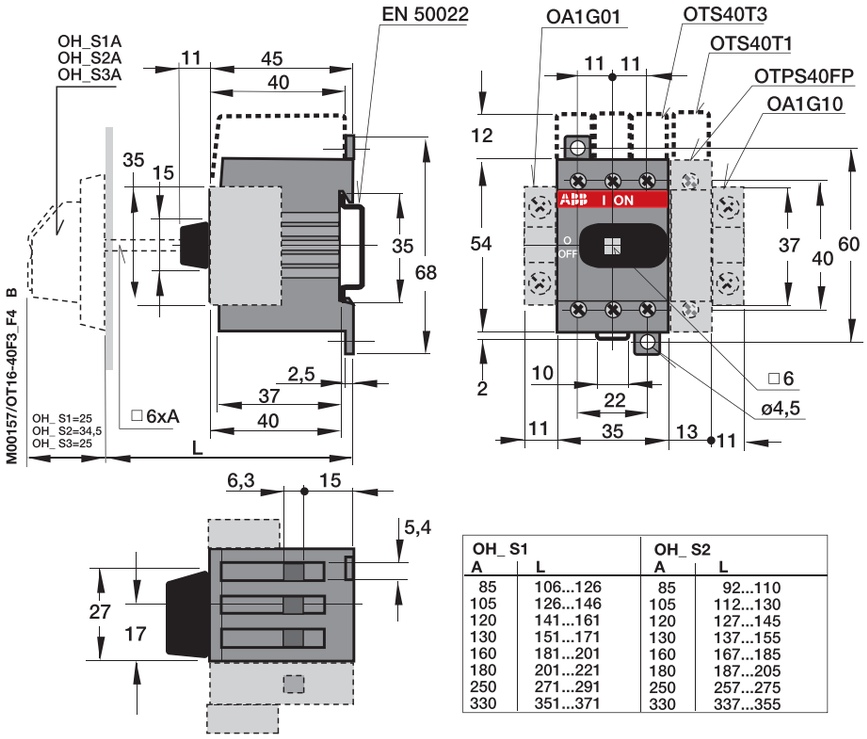

OH_ S1		OH_ S2	
A	L	A	L
85	106...126	85	92...110
105	126...146	105	112...130
120	141...161	120	127...145
130	151...171	130	137...155
160	181...201	160	167...185
180	201...221	180	187...205
250	271...291	250	257...275
330	351...371	330	337...355

OT63...80F3, _F4

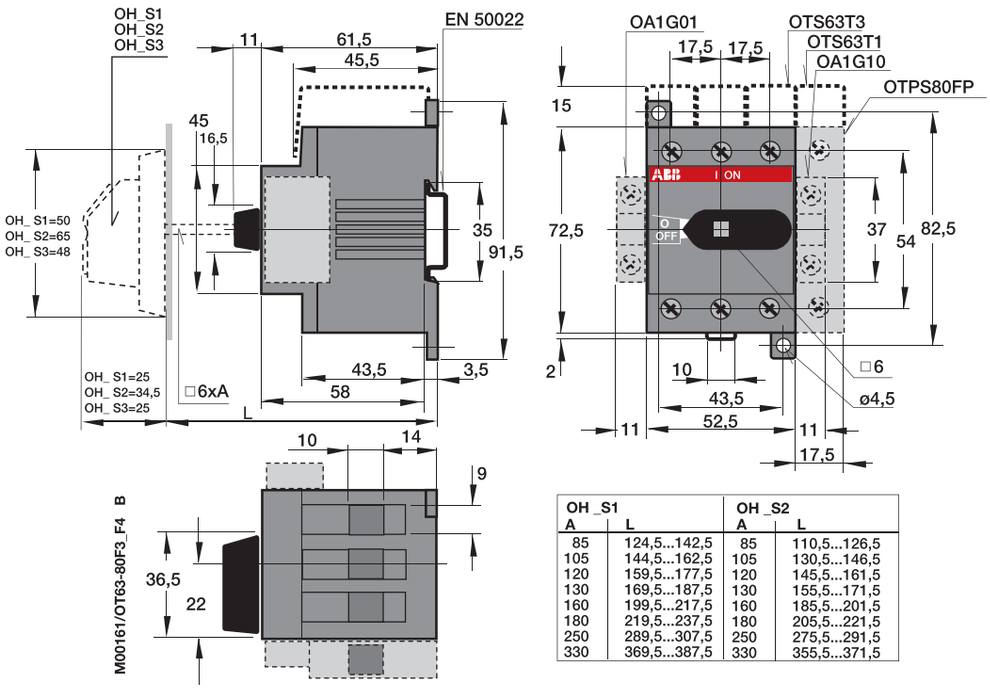

OH _S1		OH _S2	
A	L	A	L
85	124,5...142,5	85	110,5...126,5
105	144,5...162,5	105	130,5...146,5
120	159,5...177,5	120	145,5...161,5
130	169,5...187,5	130	155,5...171,5
160	199,5...217,5	160	185,5...201,5
180	219,5...237,5	180	205,5...221,5
250	289,5...307,5	250	275,5...291,5
330	369,5...387,5	330	355,5...371,5

Выключатели нагрузки/рубильники для установки на DIN-рейку или монтажную плату

Габаритные размеры

OT100, 125F3, _F4

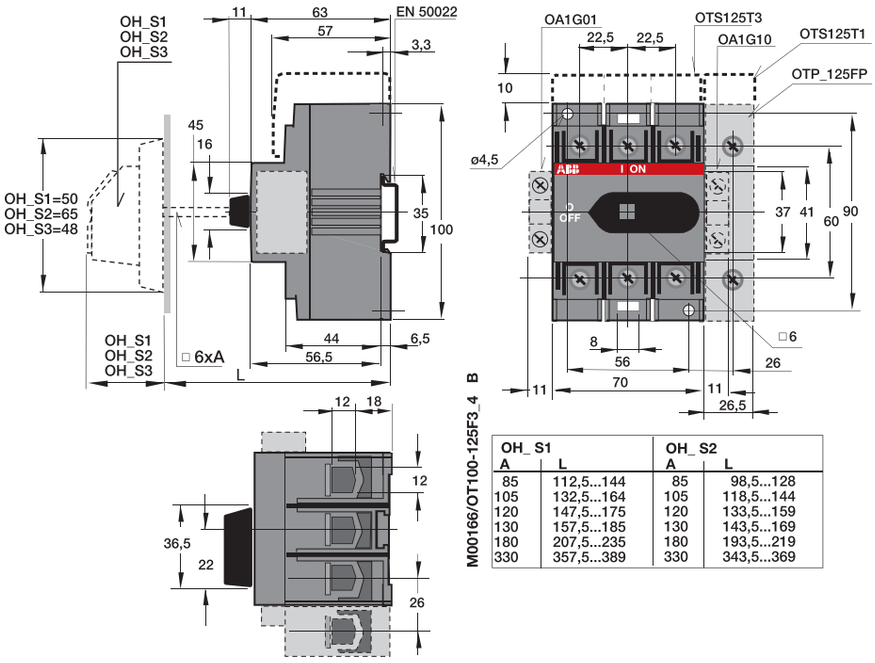

OH_ S1		OH_ S2	
A	L	A	L
85	112,5...144	85	98,5...128
105	132,5...164	105	118,5...144
120	147,5...175	120	133,5...159
130	157,5...185	130	143,5...169
180	207,5...235	180	193,5...219
330	357,5...389	330	343,5...369

OT125A3, -4
OT160E3, -4

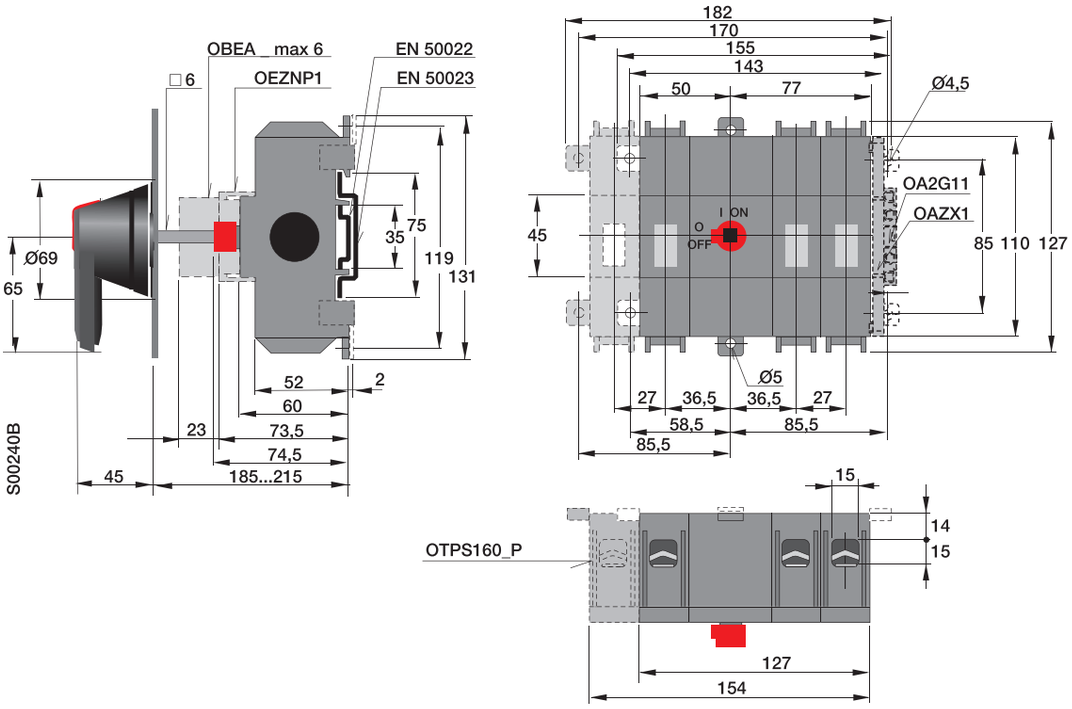

OT16...40F6, _F8

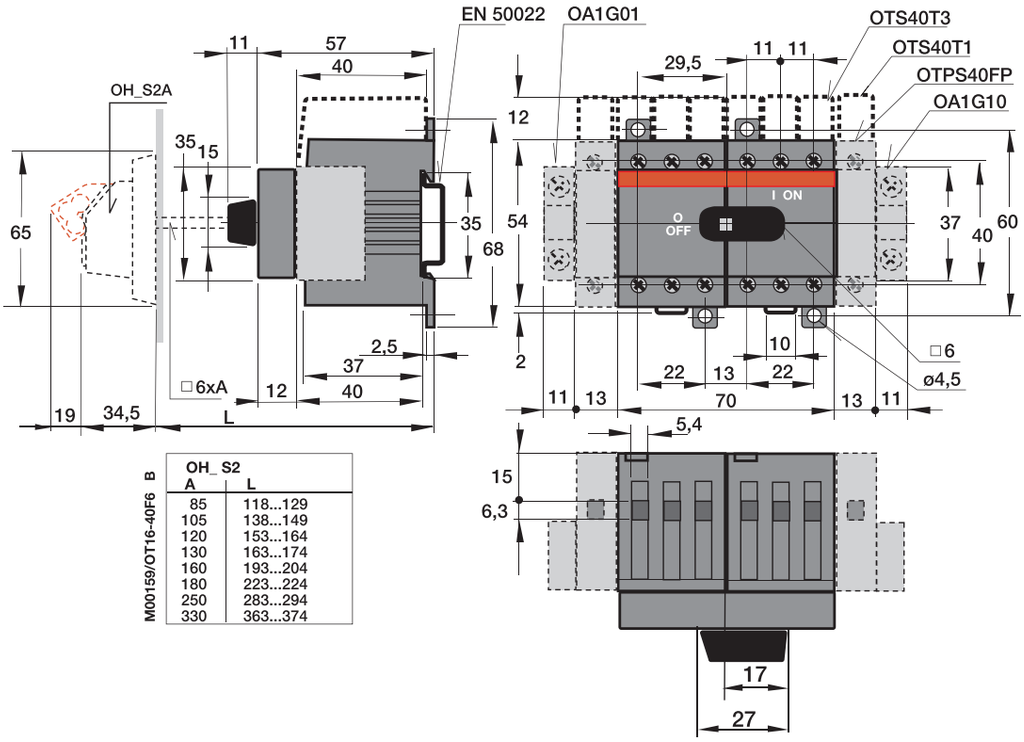

OH_ S2 A	L
85	118...129
105	138...149
120	153...164
130	163...174
160	193...204
180	223...224
250	283...294
330	363...374

OT63...80F6, _F8

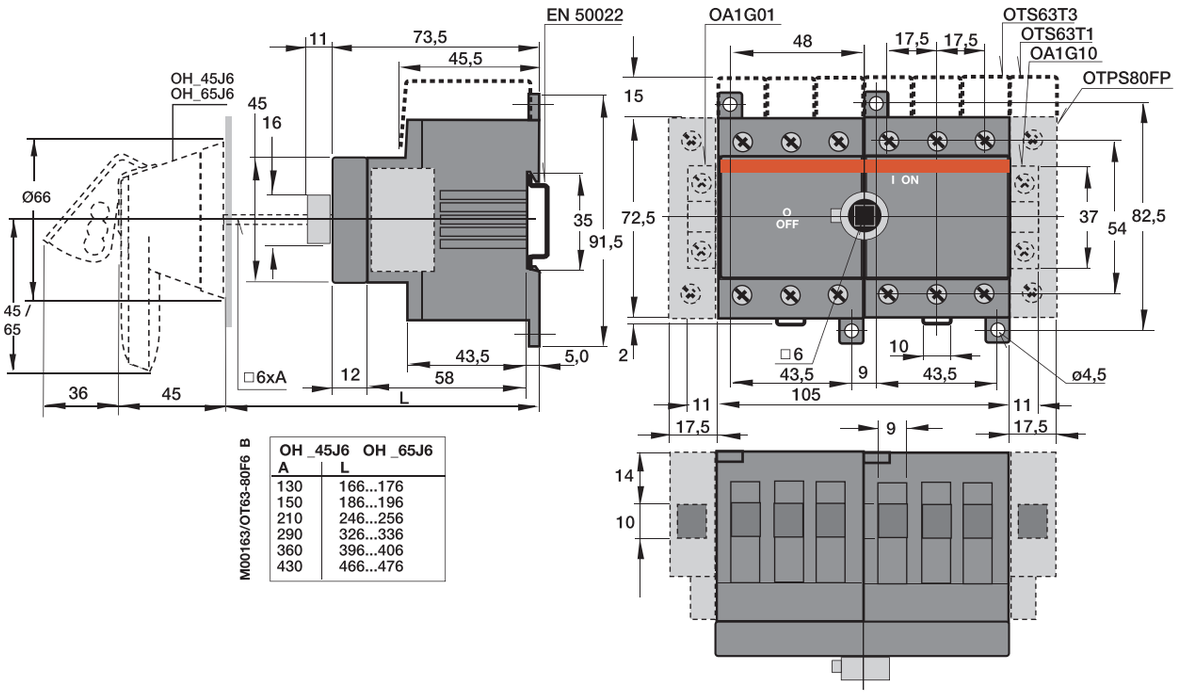

OH _45J6 A	OH _65J6 L
130	166...176
150	186...196
210	246...256
290	326...336
360	396...406
430	466...476

Выключатели нагрузки/рубильники для установки на DIN-рейку или монтажную плату

Габаритные размеры

OT100...125F6, _F8

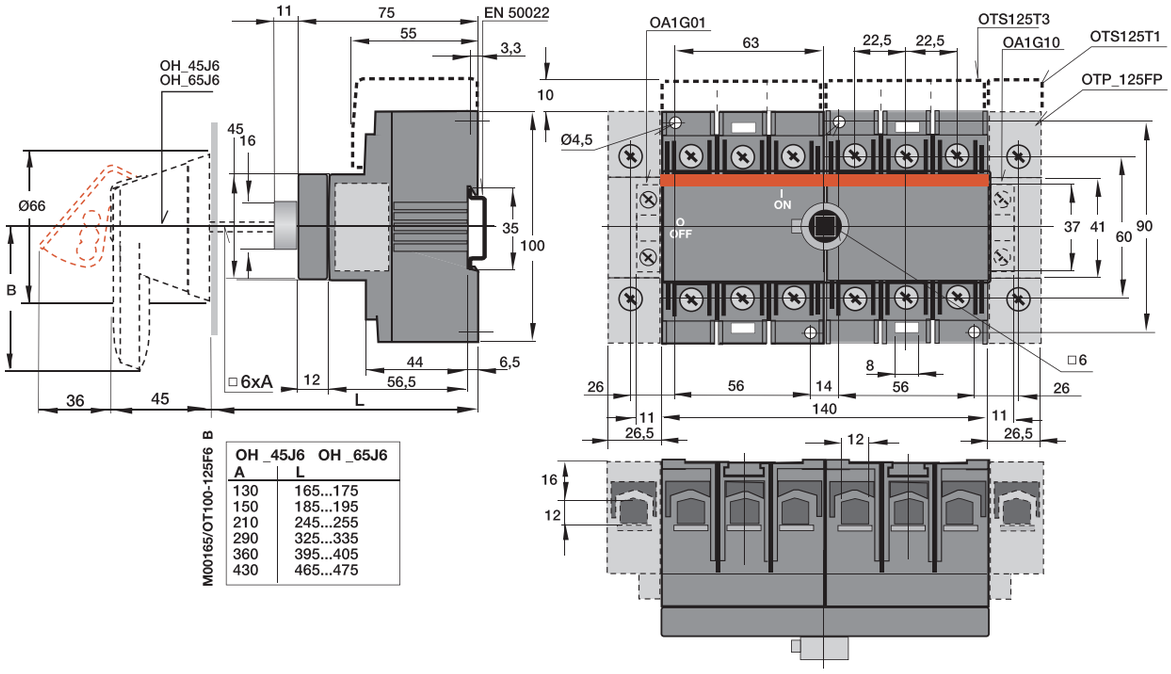

OH _45J6 A	OH _65J6 L
130	165...175
150	185...195
210	245...255
290	325...335
360	395...405
430	465...475

Выключатели нагрузки/рубильники дверного монтажа

OT16...40FT3, _FT4

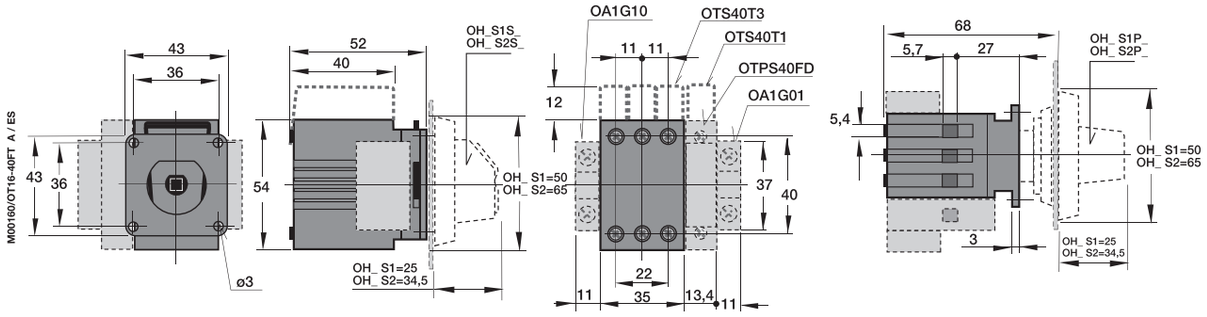

OT63...80FT3, _FT4

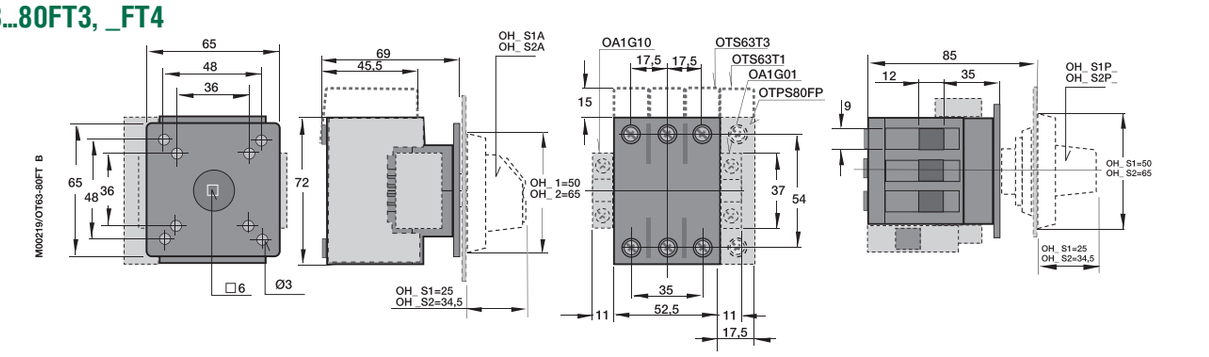

Выключатели нагрузки/рубильники дверного монтажа

Габаритные размеры

OT100...125FT3, _FT4

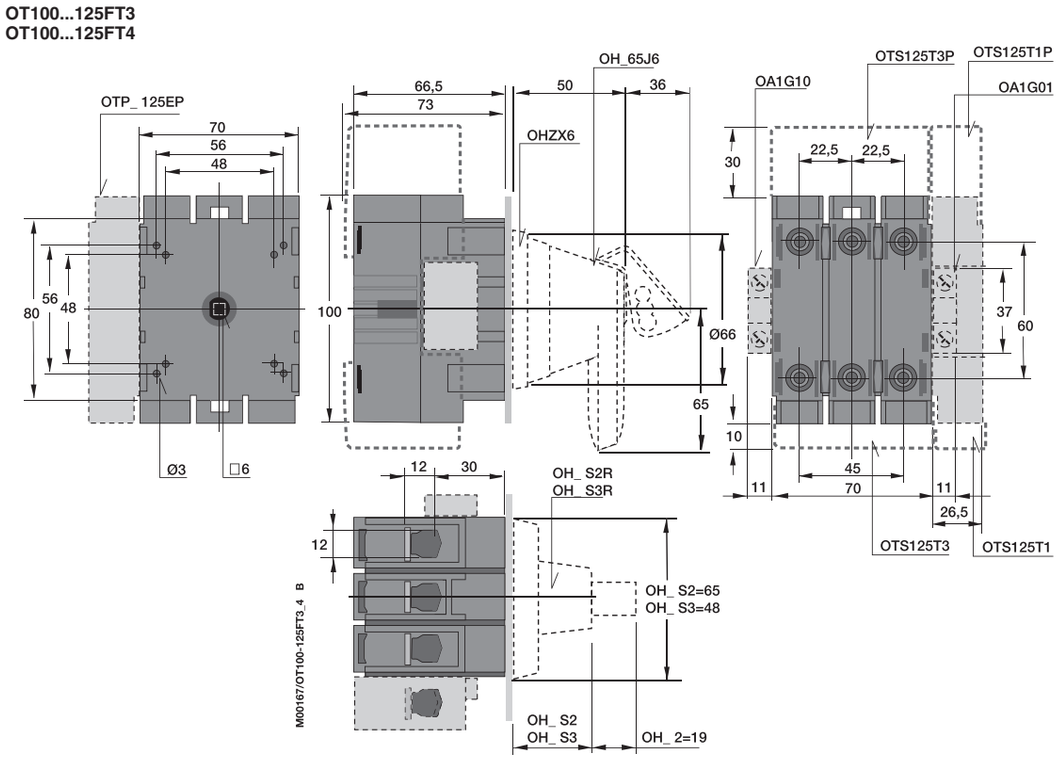

OT160ET_

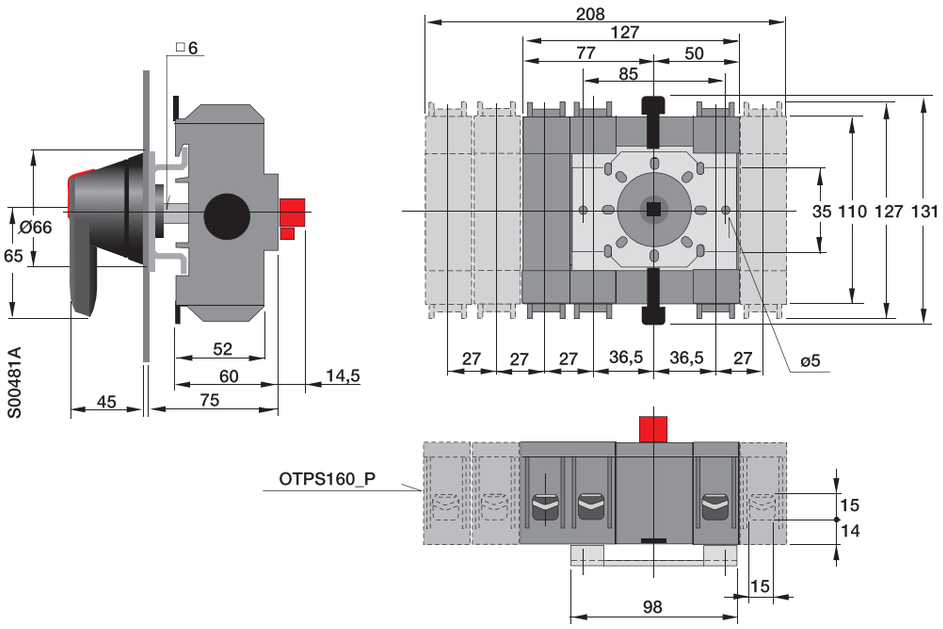

Модульные выключатели нагрузки/рубильники OT16..160M

Габаритные размеры

OT16...40M

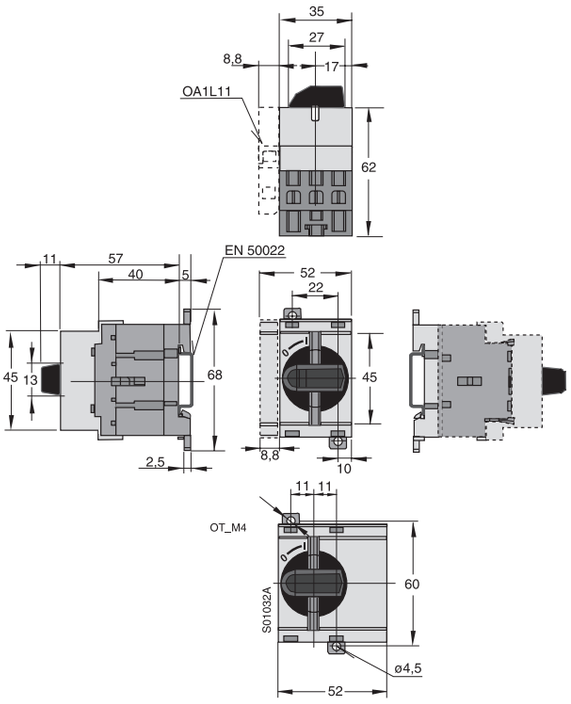

OT125M

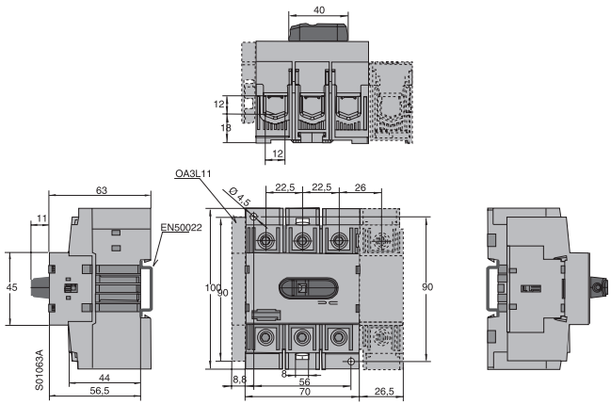

OT160M, OT160M3 + OEZXX6

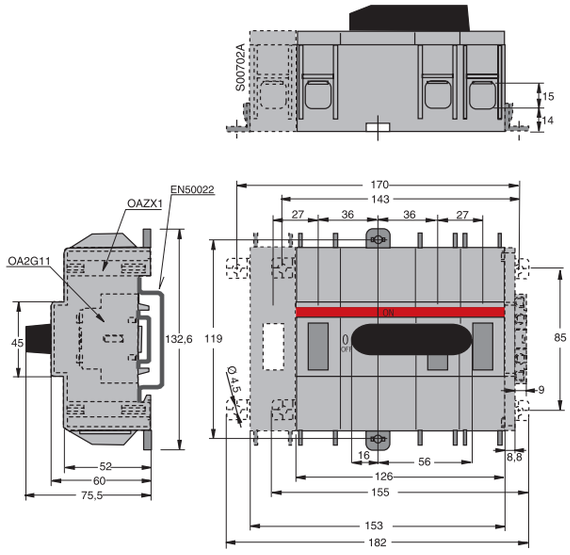

Выключатели нагрузки/рубильники для установки на монтажную плату

Габаритные размеры

OT200E_ и OT250E_ (в сборе с ручкой OHB65J6E-RUH и переходником OXP6x210)

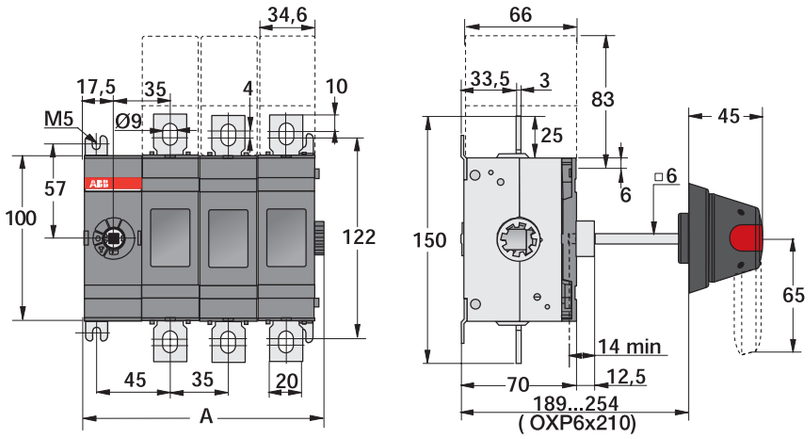

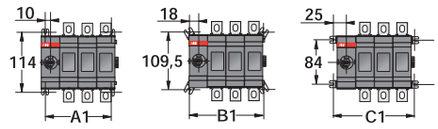

M00011/S01843 OT200_250E01_04 F

	OT200_... OT250_			
	E01	E02	E03	E04
	мм	мм	мм	мм
A	75,5	110,5	145,5	180,5
A1	55	90	125	160
B1	71	106	141	176
C1	85	120	155	190

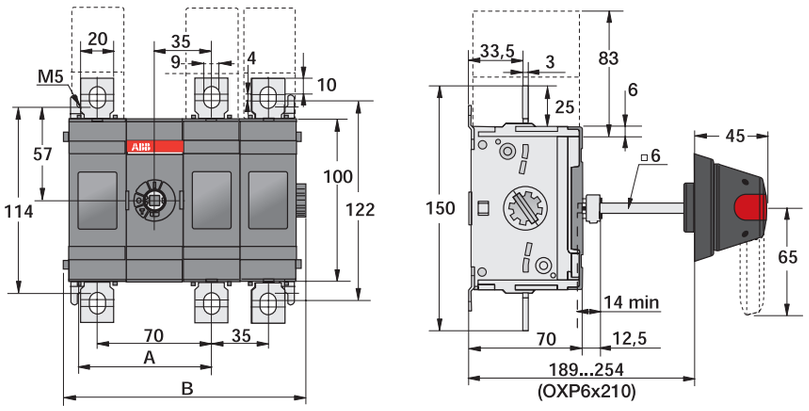

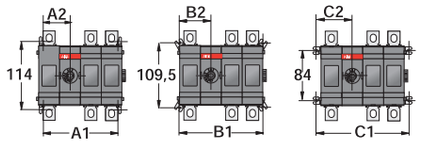

M00017/OT200_250E11_22 F

	OT200_...OT250_			
	E11	E12	E13	E22
	мм	мм	мм	мм
A	80	80	80	115
B	115,5	150,5	185,5	185,5
A1	90	125	160	160
A2	45	45	45	80
B1	106	141	141	176
B2	53	53	53	88
C1	120	155	190	190
C2	60	60	60	95

OT200E_ и OT250E_ (в сборе с ручкой прямого монтажа OTV250EK)

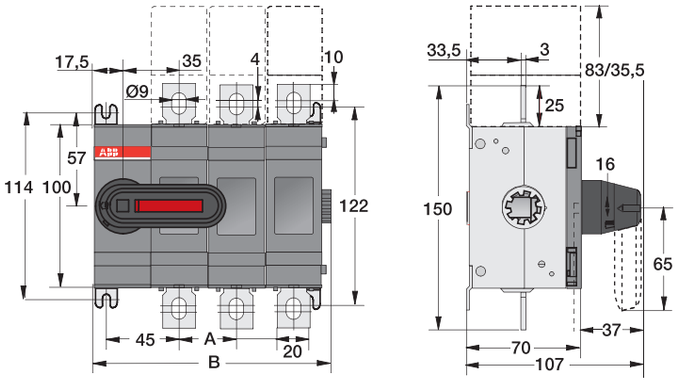

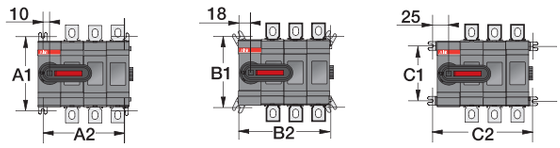

M00078 OT200_250E01_04K A

	OT200_... OT250_			
	E01	E02	E03	E04
A	-	35	35	35
B	75,5	110,5	145,5	180,5
A1	114	114	114	114
A2	55	90	125	160
B1	109,5	109,5	109,5	109,5
B2	71	106	141	176
C1	84	84	84	84
C2	85	120	155	190

Выключатели нагрузки/рубильники для установки на монтажную плату

Габаритные размеры

OT315E_ и 400E_ (в сборе с ручкой OHB95J12TE-RUH и переходником OXP12x185)

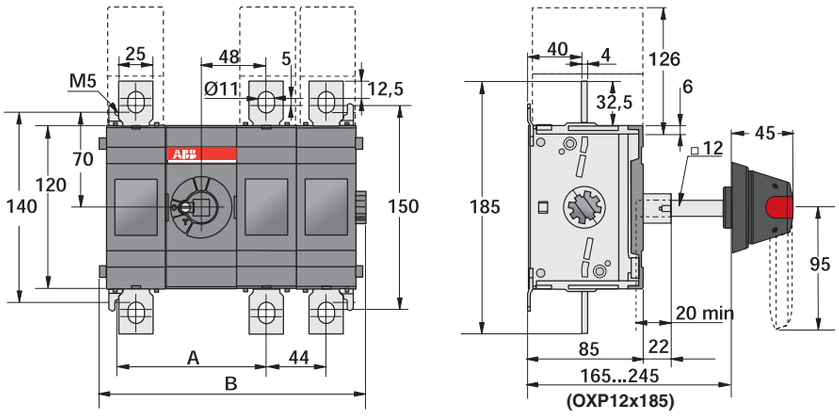

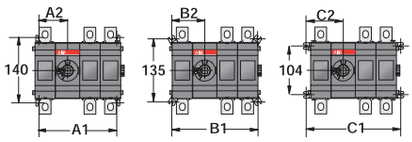

M00018/OT315_400E11_22 E

	OT315_...OT400_			
	E11	E12	E13	E22
	мм	мм	мм	мм
A	109	109	109	153
B	152	196	240	240
A1	122	166	210	210
A2	61	61	61	105
B1	140	184	228	228
B2	70	70	70	114
C1	158	202	246	246
C2	79	79	79	123

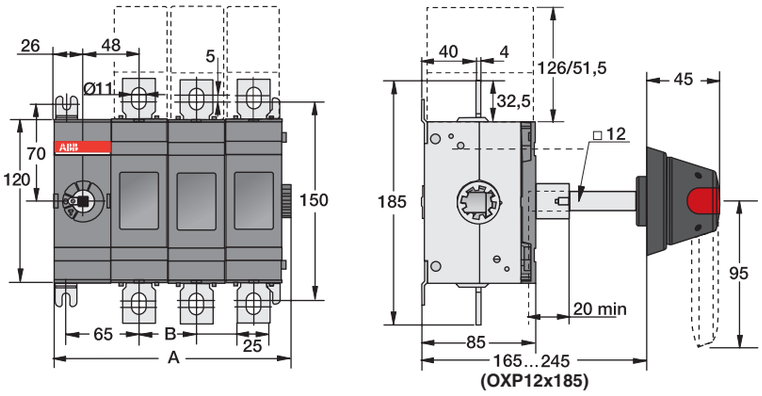

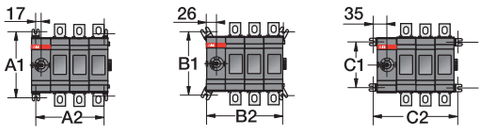

M00012_ES / OT315_400E01_04 E

	OT315_... OT400_			
	E01	E02	E03	E04
	мм	мм	мм	мм
A	103	147	191	235
B	-	44	44	44
A1	140	140	140	140
A2	78	122	166	210
B1	135	135	135	135
B2	96	140	184	228
C1	104	104	104	104
C2	114	158	202	246

OT315E_ и OT400E_ (в сборе с ручкой прямого монтажа OTV400EK)

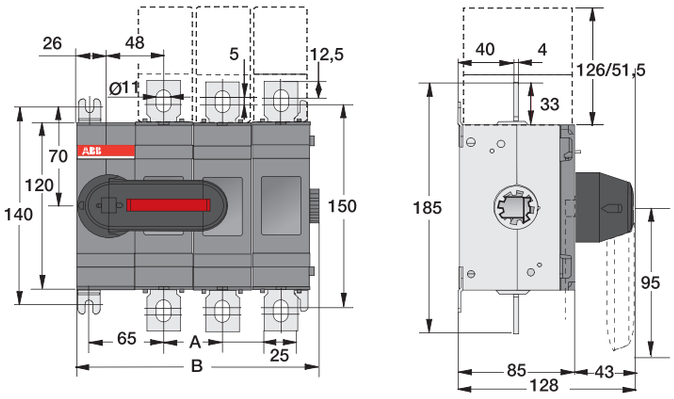

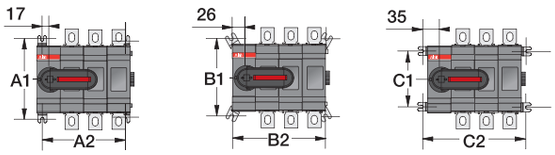

M00079 OT315_400E01_04K A

	OT315_... OT400_			
	E01	E02	E03	E04
	мм	мм	мм	мм
A	-	44	44	44
B	103	147	191	235
A1	140	140	140	140
A2	78	122	166	210
B1	135	135	135	135
B2	96	140	184	228
C1	104	104	104	104
C2	114	158	202	246

Выключатели нагрузки/рубильники для установки на монтажную плату

Габаритные размеры

OT630E_ и OT800E_ (в сборе с ручкой OHB125J12E-RUH и переходником OXP12x185)

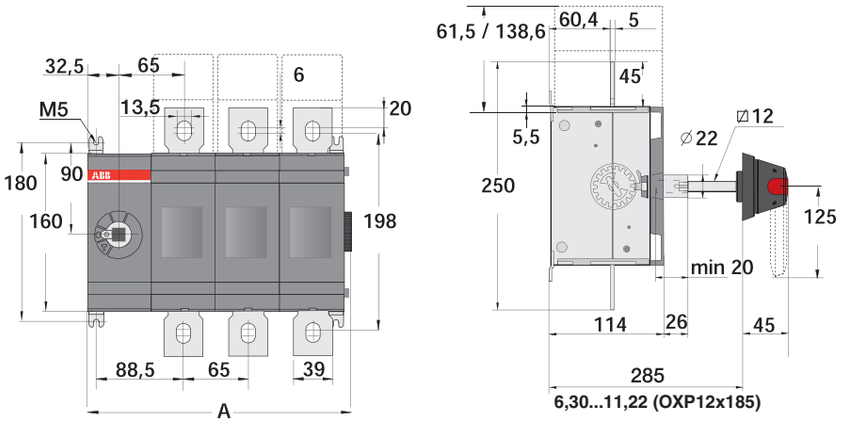

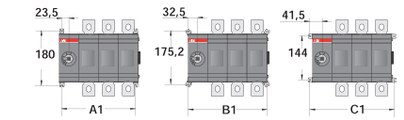

C00013_ / 13OT630_800_01_04 B

	OT630_...OT800_			
	E01	E02	E03	E04
	мм	мм	мм	мм
A	136	201	266	331
A1	112	177	242	307
B1	130	195	260	325
C1	148	213	278	343

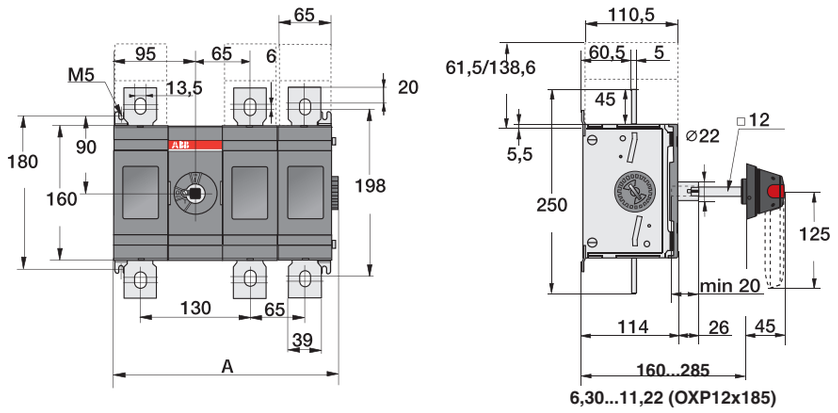

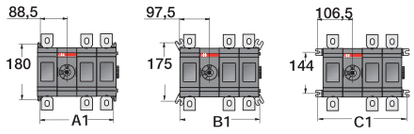

M00082 / OT630-800_11_22 C

	OT630_...OT800_			
	E11	E12	E13	E22
	мм	мм	мм	мм
A	201	266	331	331
A1	177	242	307	307
B1	195	260	325	325
C1	213	278	343	343

OT630E_ и OT800E_ (в сборе с ручкой прямого монтажа OTV800EK)

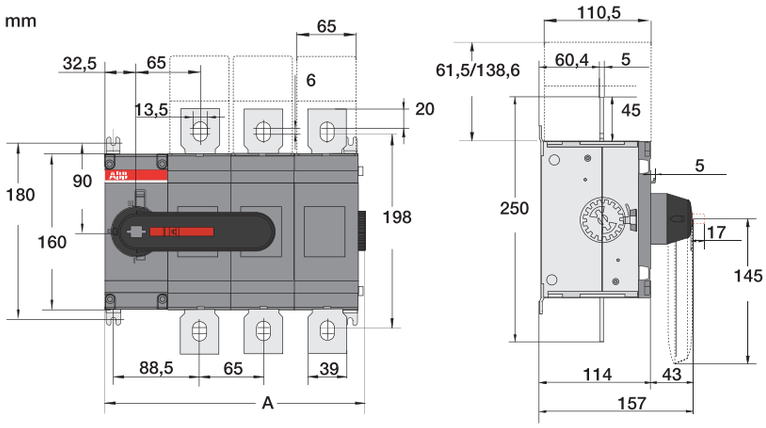

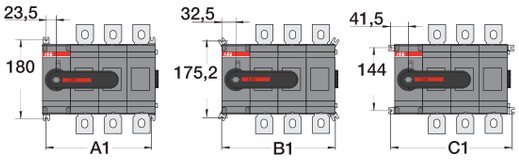

M00096 / 13*OT630-800_01-04K/ES A

	OT630_...OT800_			
	E01	E02	E03	E04
	мм	мм	мм	мм
A	136	201	266	331
A1	112	177	242	307
B1	130	195	260	325
C1	148	213	278	343

Выключатели нагрузки/рубильники для установки на монтажную плату

Габаритные размеры

OT1000E_, OT1250E_ и OT1600E_ (в сборе с ручкой OHB200J12P-RUH и переходником OXP12x280)

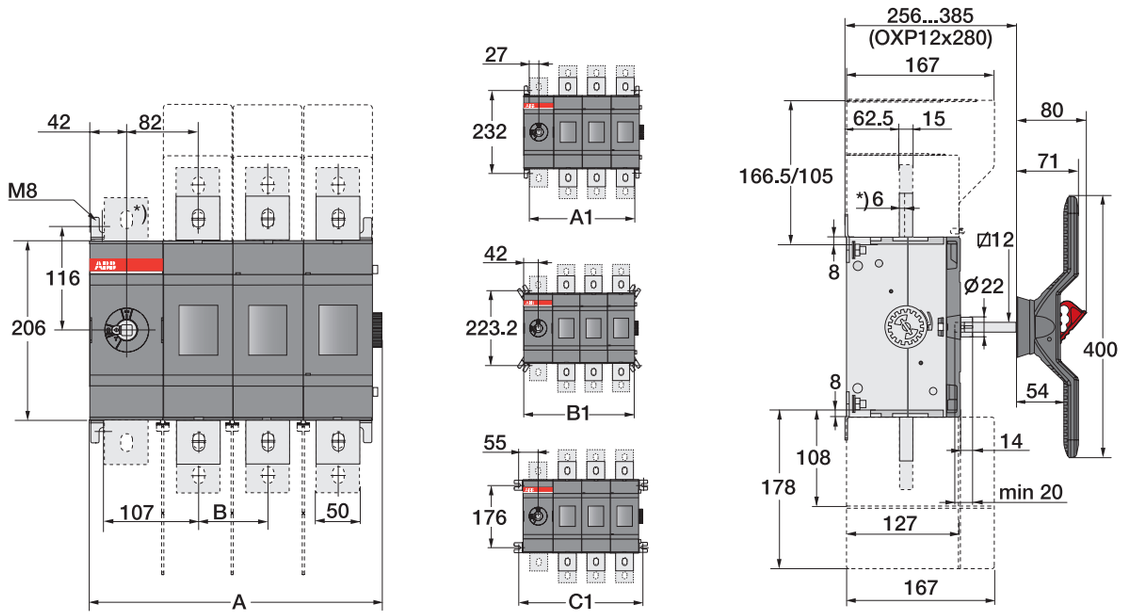

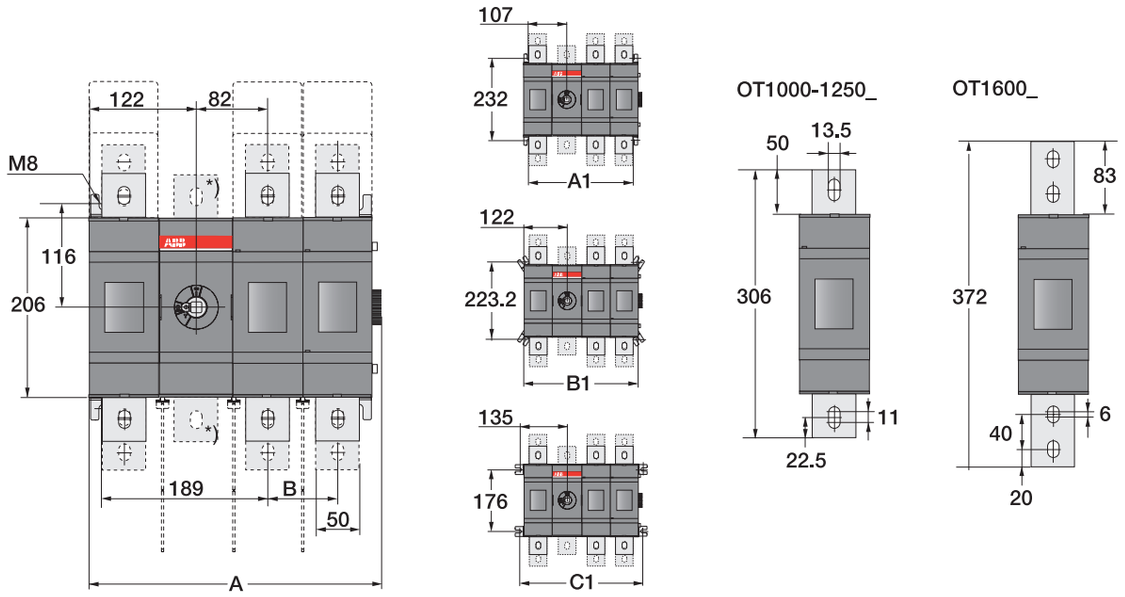

OT1000/1250/1600E_												
	01	02	03	04	11	12	13	22	03W4	04W4	03W8	04W8
	мм	мм	мм	мм	мм	мм	мм	мм	мм	мм	мм	мм
A	174.50	254.50	334.50	414.50	254.50	334.50	414.50	414.50	454.50	594.50	544.50	729.50
B		80	80	80		80	80	80	140	140	185	185
A1	134	214	294	374	214	294	374	374	414	554	504	689
B1	164	244	324	404	244	324	404	404	444	584	534	719
C1	190	270	350	430	270	350	430	430	470	610	560	745

M00135/M00136/OT800U-1600E_A/KE00045

Выключатели нагрузки/рубильники для установки на монтажную плату

Габаритные размеры

OT2000E_, OT2500E_ (в сборе с ручкой OHB200J12P-RUH и переходником OXP12x280)

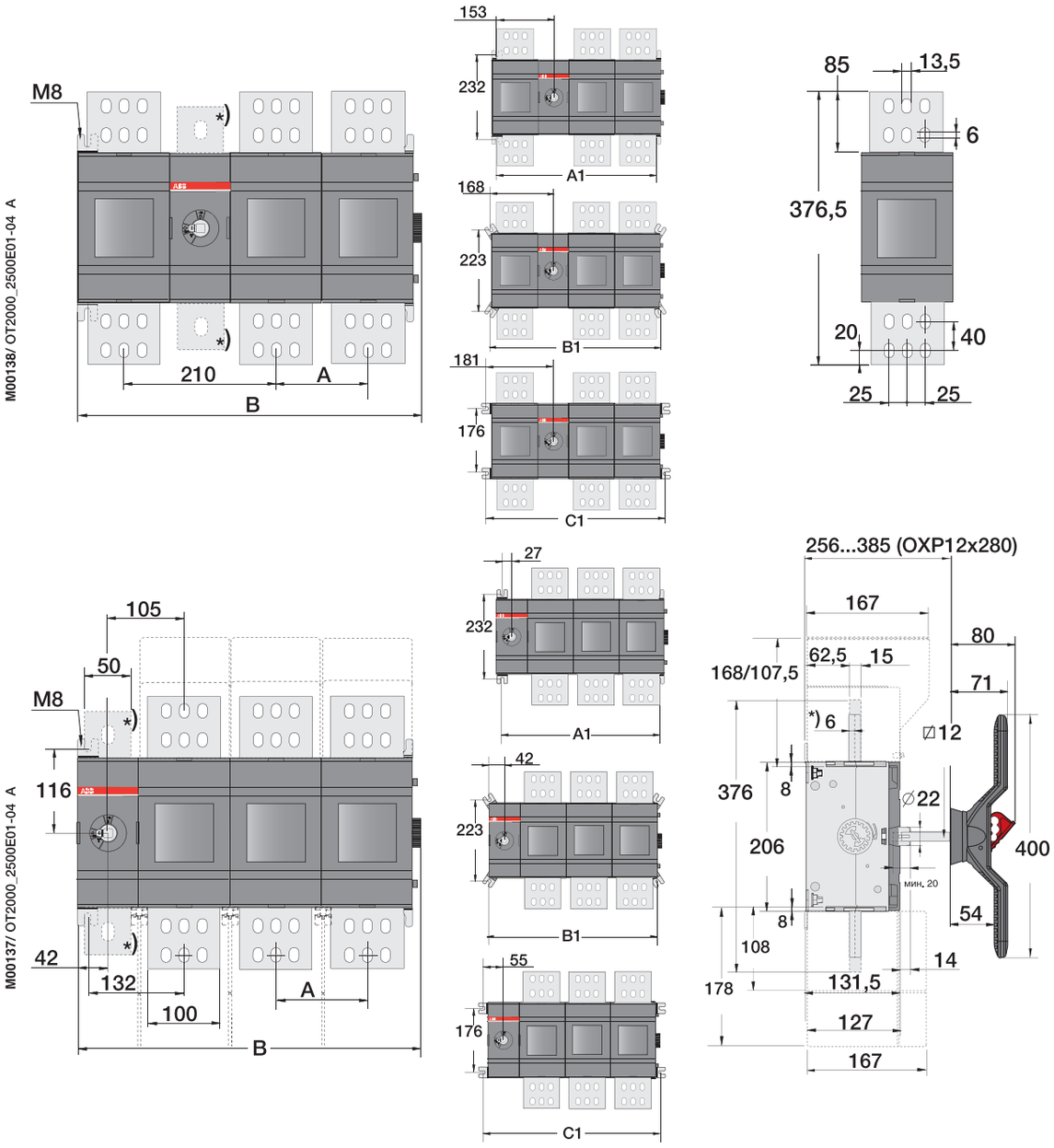

OT2000/2500E_												
	01	02	03	04	11	12	13	22	03W4	04W4	03W8	04W8
	мм	мм	мм	мм	мм	мм	мм	мм	мм	мм	мм	мм
A		126	126	126		126	126	126	140	140	185	185
B	220,5	346,5	472,5	598,5	346,5	472,5	598,5	598,5	500,5	640,5	590,5	775,5
A1	180	306	432	558	306	432	588	588	460	600	550	735
B1	210	336	462	558	336	462	588	588	490	630	580	765
C1	236	362	488	614	362	488	614	614	516	656	606	791

Выключатели нагрузки/рубильники для установки на монтажную плату

Габаритные размеры

OT3200_4000E01-04

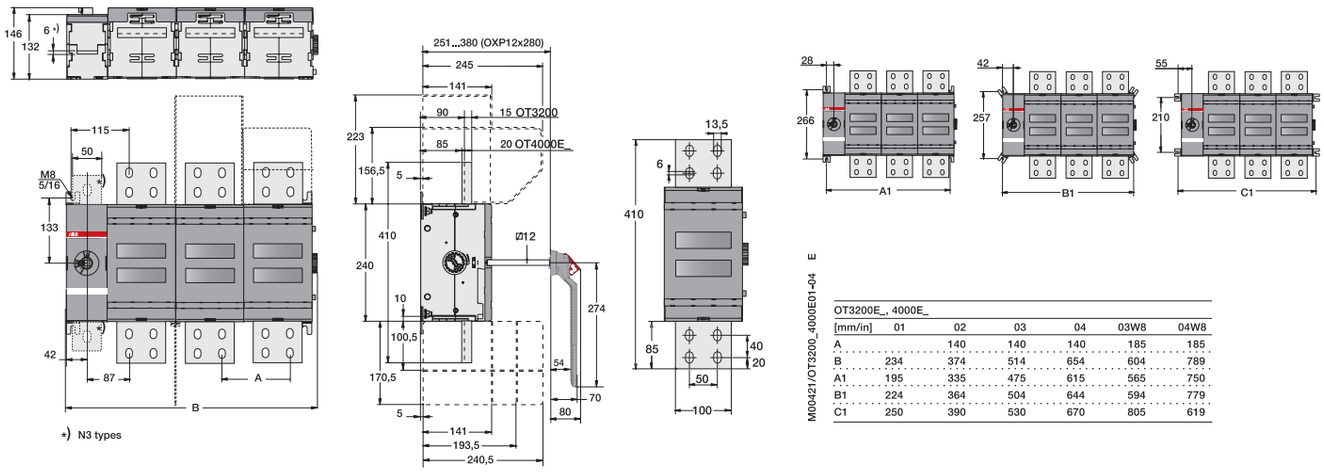

M00421/OT3200_4000E01-04 E

OT3200E_, 4000E_						
[mm/in]	01	02	03	04	03W8	04W8
A		140	140	140	185	185
B	234	374	514	654	604	789
A1	195	335	475	615	565	750
B1	224	364	504	644	594	779
C1	250	390	530	670	805	619

OETL2500...3150K_

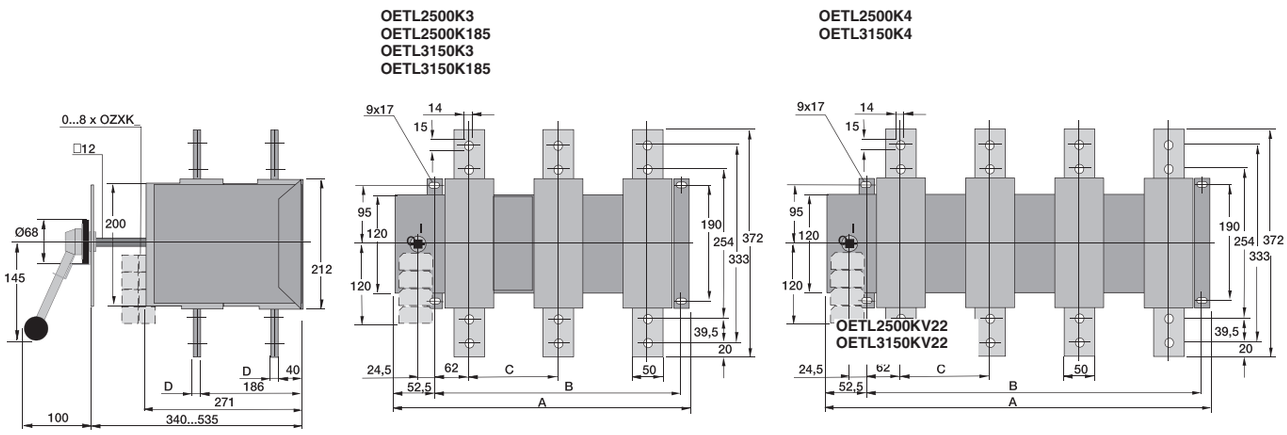

S00667A

OETL2500K3...OETL3150K4				
	A	B	C	D
OETL2500K3	468	403	139	16
OETL2500K185	562	497	186	16
OETL2500K4	607	542	139	16
OETL3150K3	468	403	139	16
OETL3150K185	562	497	186	16
OETL3150K4	607	542	139	16

Выключатели нагрузки/рубильники для установки на монтажную плату

Габаритные размеры

OT200E_W и OT250E_W (в сборе с ручкой OHB65J6E-RUH и переходником OXP6x161)

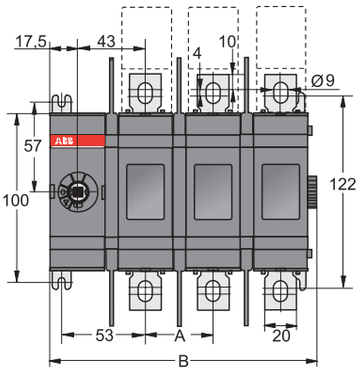

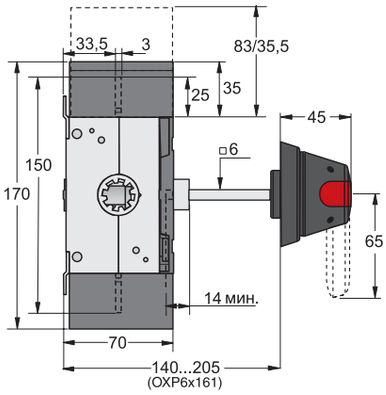

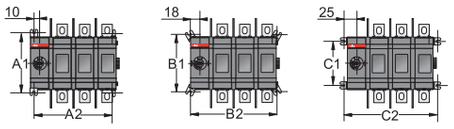

M00073/OT200E01_04 W A

	OT200_...OT250_			
	E01W	E02W	E03W	E04W
	мм	мм	мм	мм
A	-	43	43	43
B	83,5	126,5	169,5	212,5
A1	114	114	114	114
A2	63	106	149	192
B1	109,5	109,5	109,5	109,5
B2	79	122	165	208
C1	84	84	84	84
C2	93	136	179	222

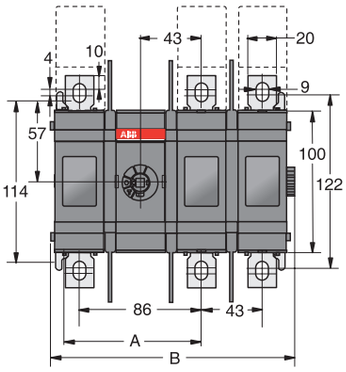

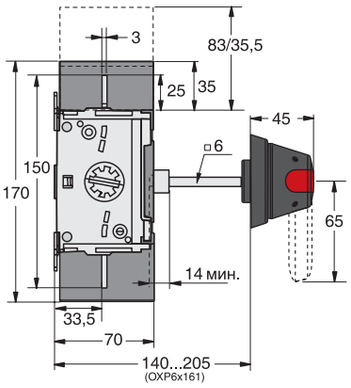

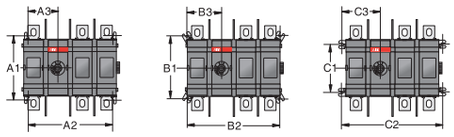

M00074/OT200E11_22W A

	OT200_...OT250_			
	E11W	E12W	E13W	E22W
	мм	мм	мм	мм
A	96	96	96	139
B	131,5	174,5	217,5	217,5
A1	114	114	114	114
A2	106	149	192	192
A3	53	53	53	96
B1	109,5	109,5	109,5	109,5
B2	122	165	208	208
B3	61	61	61	104
C1	84	84	84	84
C2	136	179	222	222
C3	68	68	68	111

OT315E_W и OT400E_W (в сборе с ручкой OHB95J12PE-RUH и переходником OXP12x185)

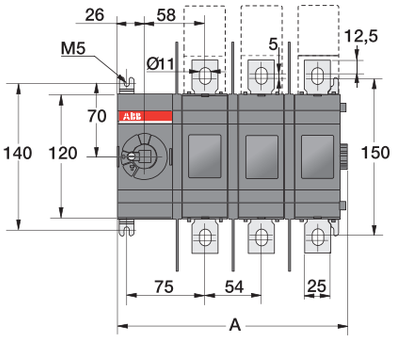

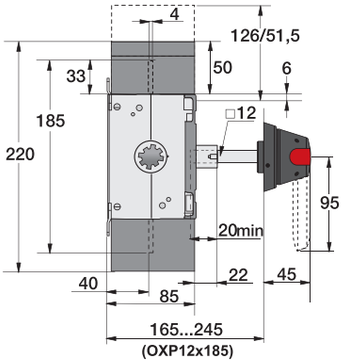

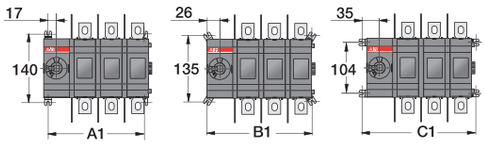

M00019/OT400U/E01_04W/ES G

	OT315_...OT400_			
	E01W	E02W	E03W	E04W
	мм	мм	мм	мм
A	113	167	221	275
A1	88	142	196	250
B1	106	160	214	268
C1	124	178	232	286

Выключатели нагрузки/рубильники для установки на монтажную плату

Габаритные размеры

OT200...250ES_

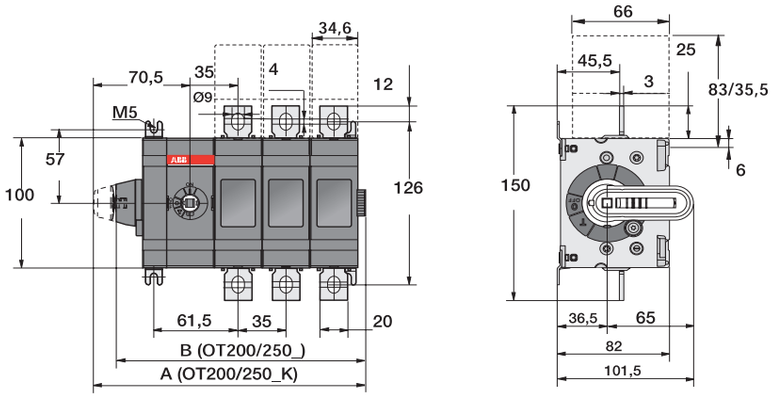

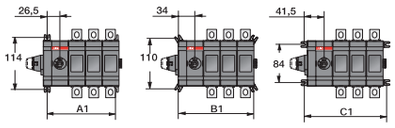

M00144/OT200-250ES01_-04_ A

	OT200/250_ , OT200/250_K			
	ES01	ES02	ES03	ES04
	мм	мм	мм	мм
A	128,5	163,5	198,5	233,5
B	111,5	146,5	181,5	216,5
A1	71,5	106,5	141,5	176,5
B1	86,5	121,5	156,5	191,5
C1	101,5	136,5	171,5	206,5

OT315...400ES_

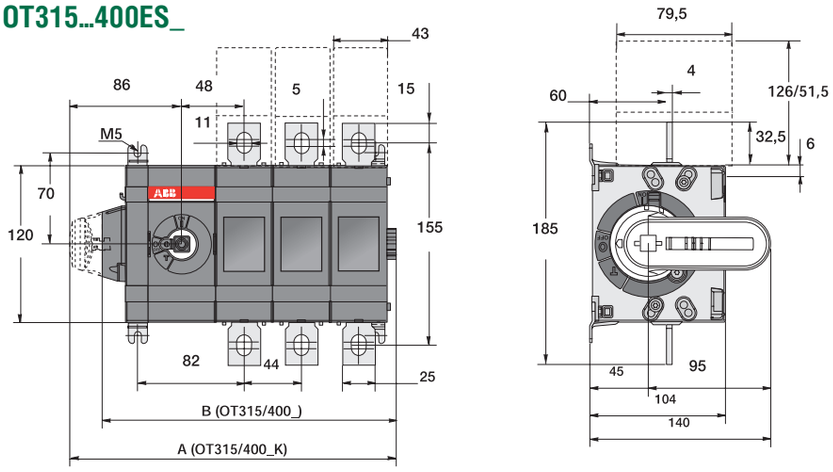

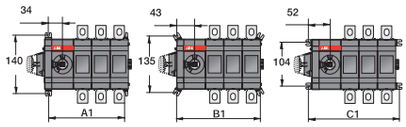

M00145/OT315-400ES01_-04_ A

	OT315/400_ , OT315/400_K			
	ES01	ES02	ES03	ES04
	мм	мм	мм	мм
A	163	207	251	295
B	138	182	226	270
A1	95	139	183	227
B1	113	157	201	245
C1	131	175	219	263

OT600....800ES_

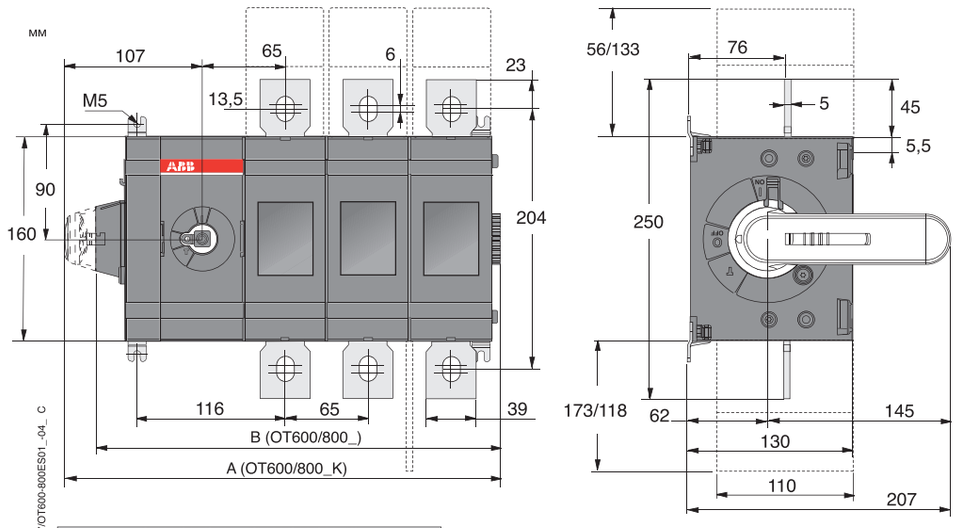

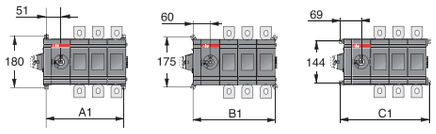

M00147/OT600-800ES01_-04_ C

	OT600/630/800_ , OT600/630/800_K			
	ES01/US01	ES02/US02	ES03/US03	ES04/US04
	мм	мм	мм	мм
A	211	276	341	406
B	186	251	316	381
A1	140	205	270	335
B1	158	223	288	353
C1	176	241	306	371

OTM160-250E_M

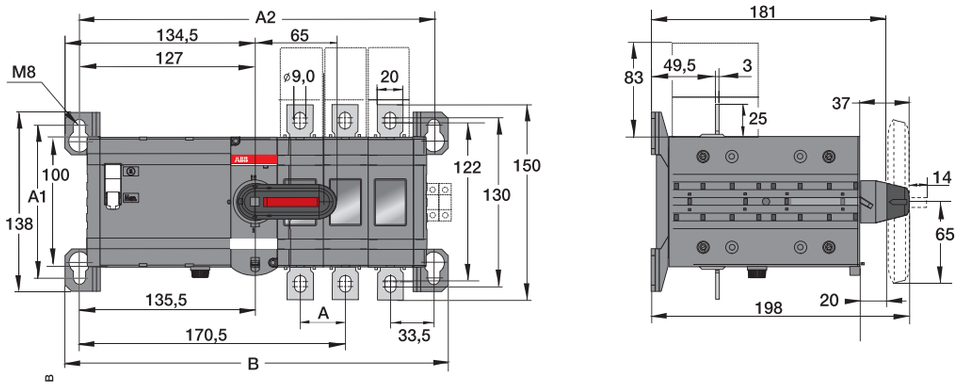

M00276/OTM160-250E2_4 B

OTM160-250_M			
	E2	E3	E4
A	35	35	35
A1	118	118	118
A2	239	274	309
B	261	296	331

OTM160-250E_WM

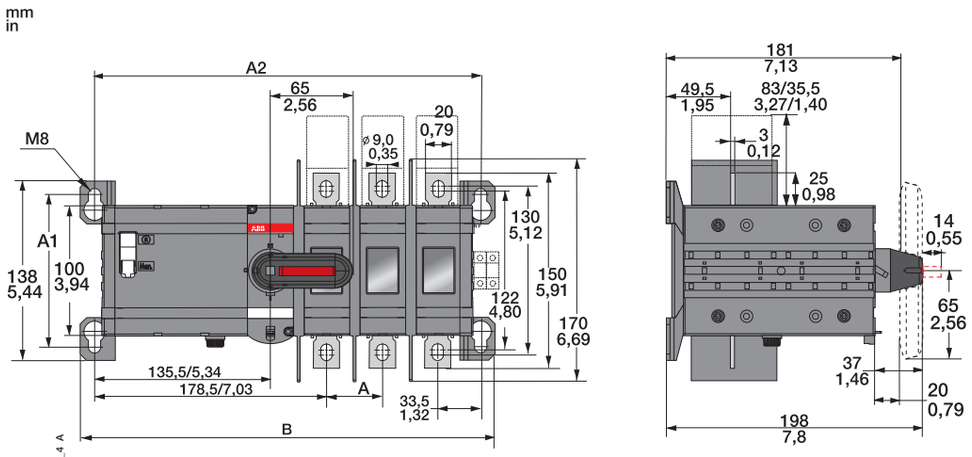

M07014/OTM160...250E_WM2_4 A

OTM160...250_M			
	E2W	E3W	E4W
A	43/1,69	43/1,69	43/1,69
A1	118/4,65	118/4,65	118/4,65
A2	255/10,05	298/11,74	341/13,43
B	277/10,91	320/12,61	363/14,3

Выключатели нагрузки с моторными приводами

Габаритные размеры

OTM315-400E_M

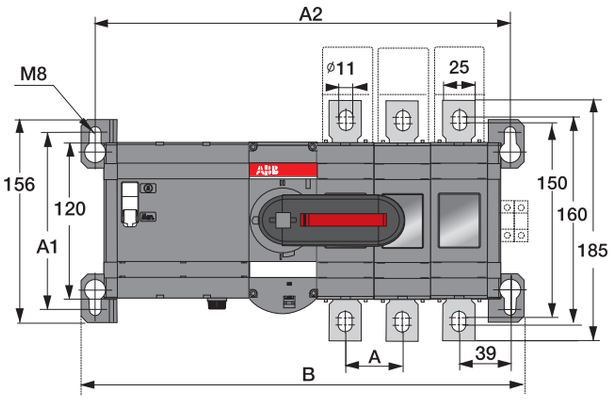

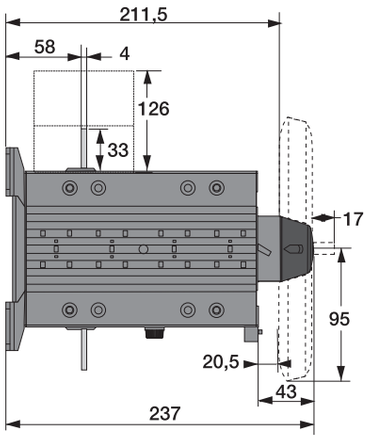

M00278/OTM315-400E2_4 B

OTM315-400_M			
	E2	E3	E4
A	44	44	44
A1	136	136	136
A2	276	320	364
B	298	342	386

OTM630-800E_M

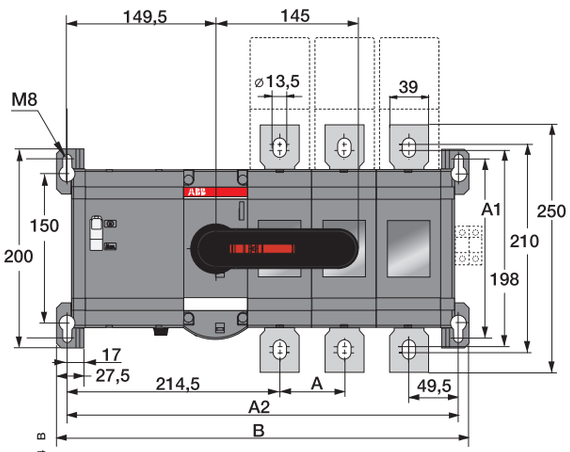

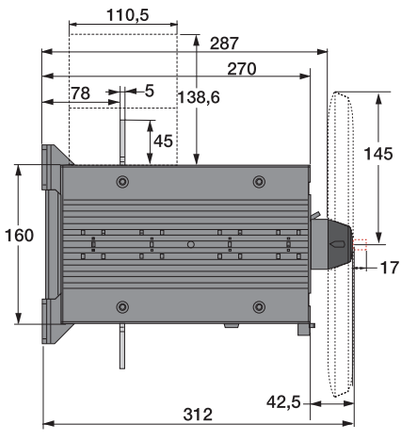

M00281/OTM630-800E2_4 B

OTM630-800_M			
	E2	E3	E4
A	65	65	65
A1	180	180	180
A2	329	394	459
B	350	415	480

OTM1000-1250E_M

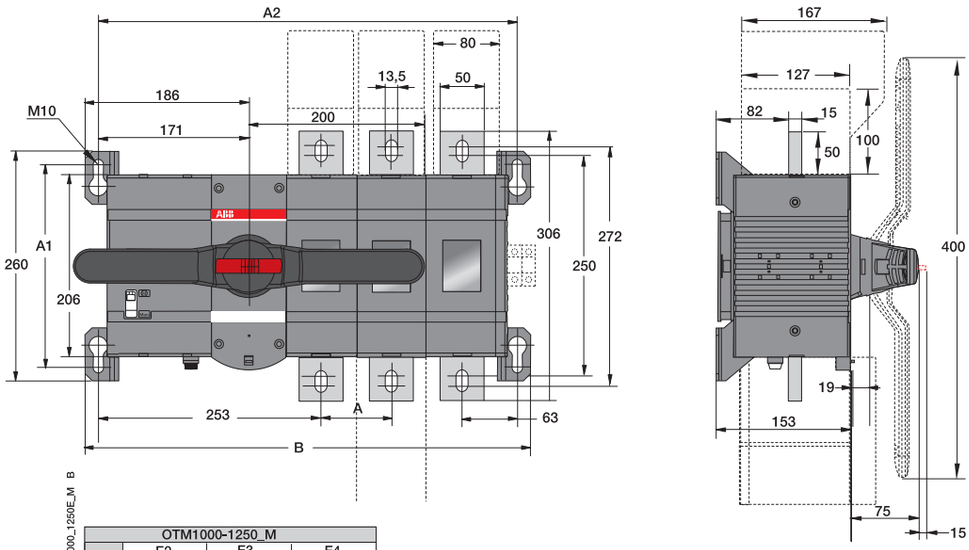

M00282/OTM1000_1250E_M B

OTM1000-1250_M			
	E2	E3	E4
A	80	80	80
A1	230	230	230
A2	396,5	476,5	556,5
B	426,5	506,5	586,5

OTM1600E_M

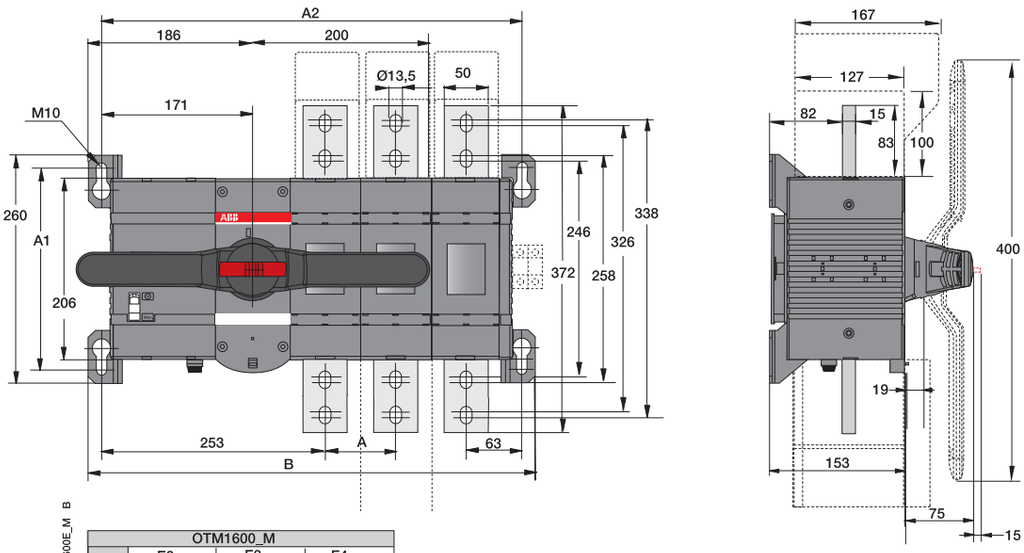

M00283/OTM1600E_M B

OTM1600_M			
	E2	E3	E4
A	80	80	80
A1	230	230	230
A2	396,6	476,5	556,5
B	426,5	506,5	586,5

OTM2000-2500E_M

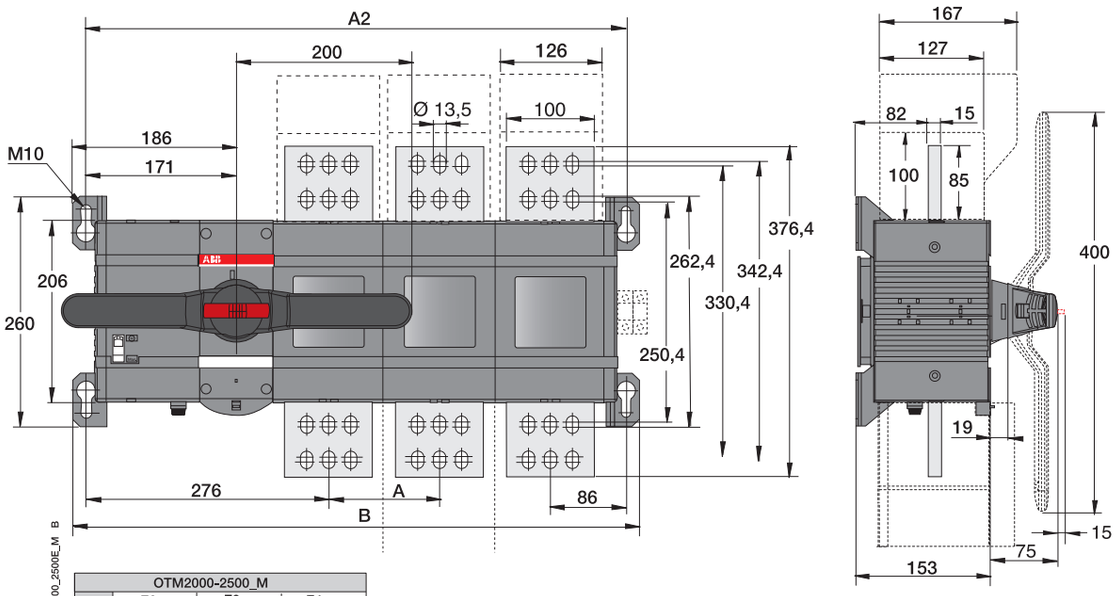

M00285/OTM2000_2500E_M B

OTM2000-2500_M			
	E2	E3	E4
A	126	126	126
A1	230	230	230
A2	488,5	614,5	740,5
B	518,5	644,5	770,5

OT1000-1600EM_

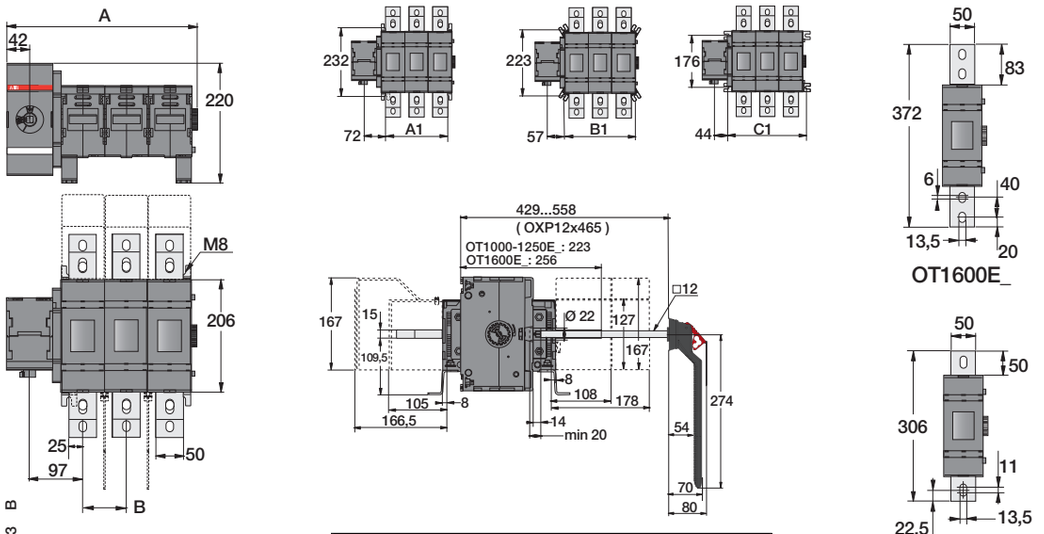

		OT1000/1250/1600EM_							
		01	02	03	04	03W4	04W4	03W8	04W8
A	mm in	189,5 7,46	269,5 10,61	349,5 13,76	429,5 16,91	469,5 18,48	609,5 24,00	559,5 22,03	744,5 29,31
B	mm in		80 3,15	80 3,15	80 3,15	140 5,51	140 5,51	185 7,28	185 7,28
A1	mm in	50 1,97	130 5,12	210 8,27	290 11,42	330 12,99	470 18,50	420 16,54	605 23,82
B1	mm in	80 3,15	160 6,30	240 9,45	320 12,60	360 14,17	500 19,69	450 17,72	635 25,00
C1	mm in	106 4,17	186 7,32	266 10,47	346 13,62	386 15,20	526 20,71	476 18,74	661 26,02

OT2000-2500EM_

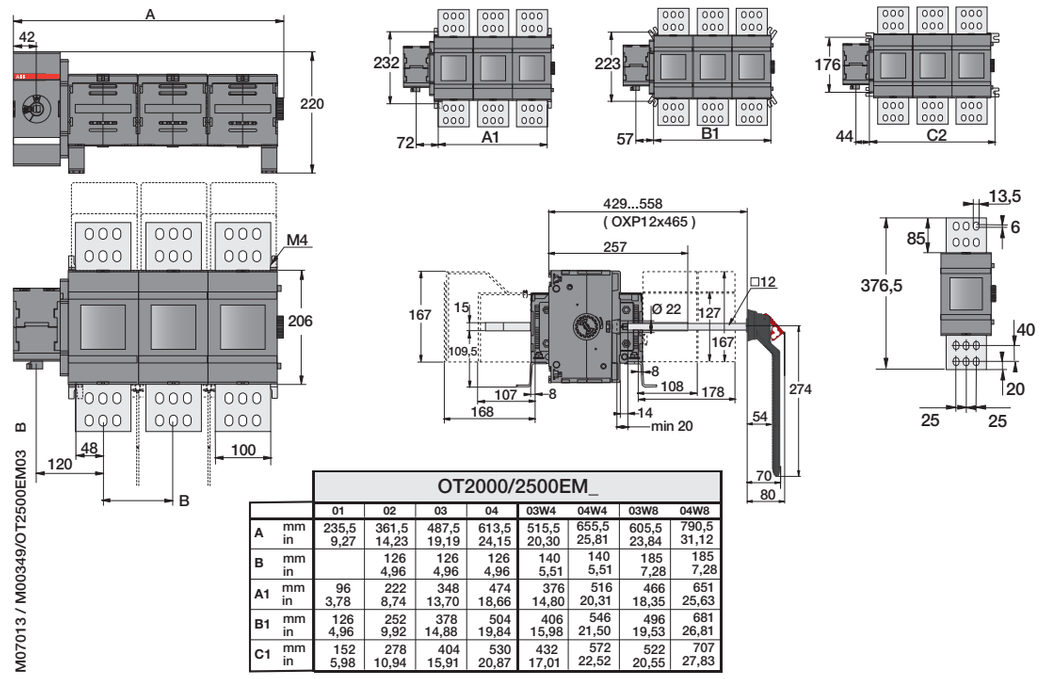

		OT2000/2500EM_							
		01	02	03	04	03W4	04W4	03W8	04W8
A	mm in	235,5 9,27	361,5 14,23	487,5 19,19	613,5 24,15	515,5 20,30	655,5 25,81	605,5 23,84	790,5 31,12
B	mm in		126 4,96	126 4,96	126 4,96	140 5,51	140 5,51	185 7,28	185 7,28
A1	mm in	96 3,78	222 8,74	348 13,70	474 18,66	376 14,80	516 20,31	466 18,35	651 25,63
B1	mm in	126 4,96	252 9,92	378 14,88	504 19,84	406 15,98	546 21,50	496 19,53	681 26,81
C1	mm in	152 5,98	278 10,94	404 15,91	530 20,87	432 17,01	572 22,52	522 20,55	707 27,83

Заземляющие выключатели-разъединители

Габаритные размеры

OT1000-1600EP_

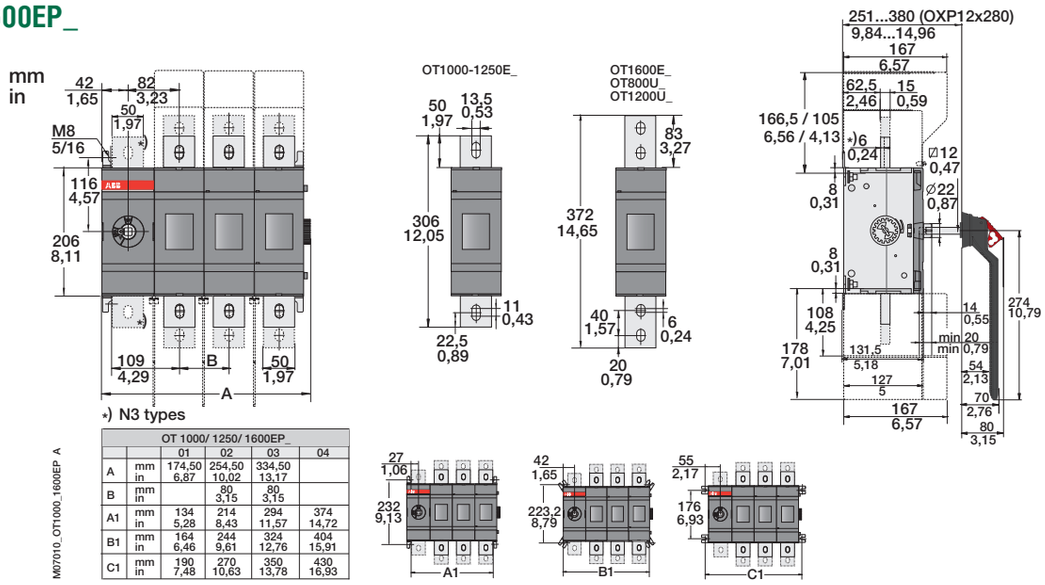

M07010_OT1000_1600EP A

		OT 1000/ 1250/ 1600EP_			
		01	02	03	04
A	mm in	174,50 6,87	254,50 10,02	334,50 13,17	
B	mm in		80 3,15	80 3,15	
A1	mm in	134 5,28	214 8,43	294 11,57	374 14,72
B1	mm in	164 6,46	244 9,61	324 12,76	404 15,91
C1	mm in	190 7,48	270 10,63	350 13,78	430 16,93

OT2000-2500EP_

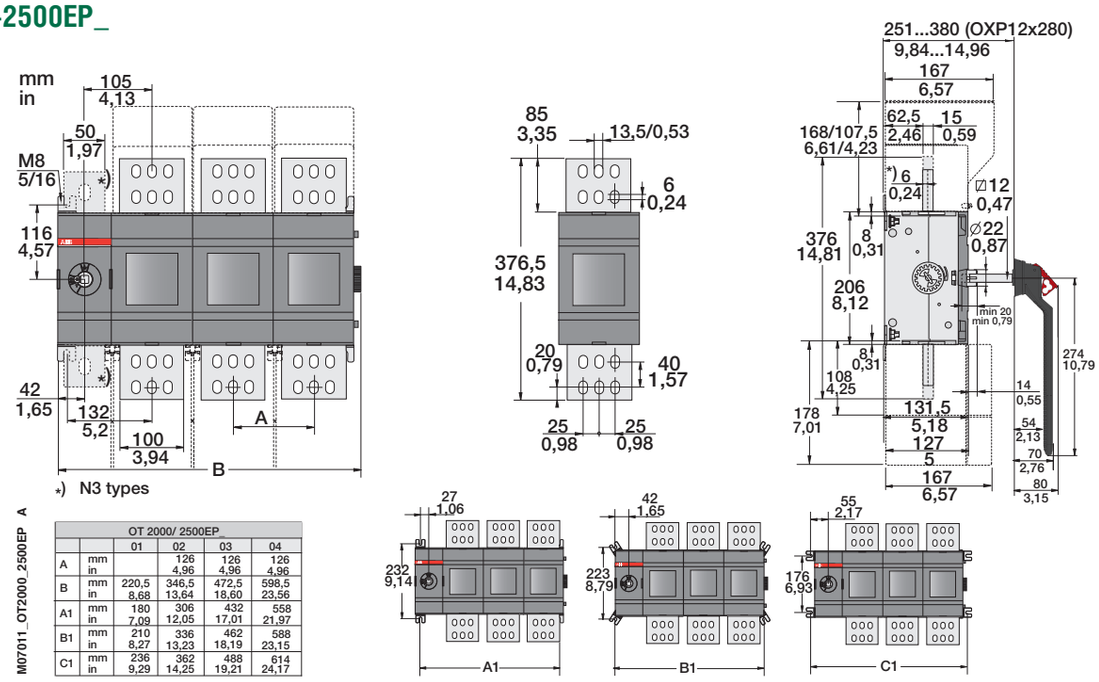

M07011_OT2000_2500EP A

		OT 2000/ 2500EP_			
		01	02	03	04
A	mm in		126 4,96	126 4,96	126 4,96
B	mm in	220,5 8,68	346,5 13,64	472,5 18,60	598,5 23,56
A1	mm in	180 7,09	306 12,05	432 17,01	558 21,97
B1	mm in	210 8,27	336 13,23	462 18,19	588 23,15
C1	mm in	236 9,29	362 14,25	488 19,21	614 24,17

Ручки управления

Габаритные размеры

Ручки управления для рубильников, устанавливаемых на плате или DIN-рейках

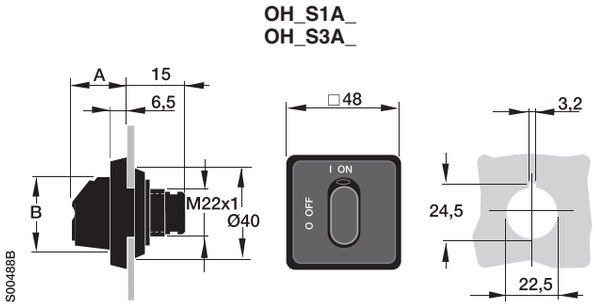

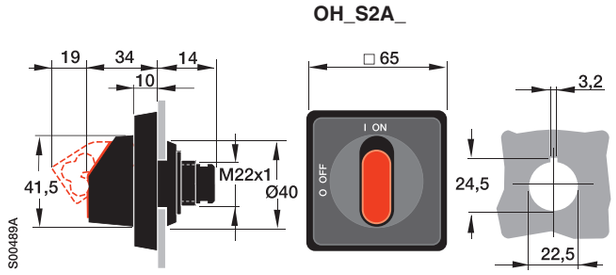

	A
OH_S1A_	25,5
OH_S3A_	25,5

Ручки управления для рубильников, дверного монтажа (прищелкиваются)

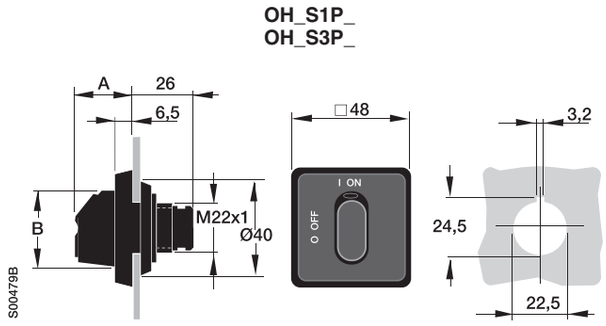

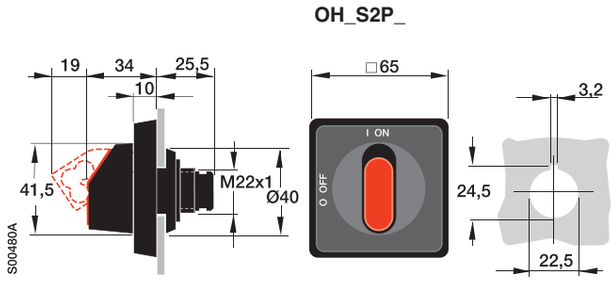

	A
OH_S1A_	25,5
OH_S3A_	25,5

Ручки управления для рубильников, дверного монтажа (крепление на винтах)

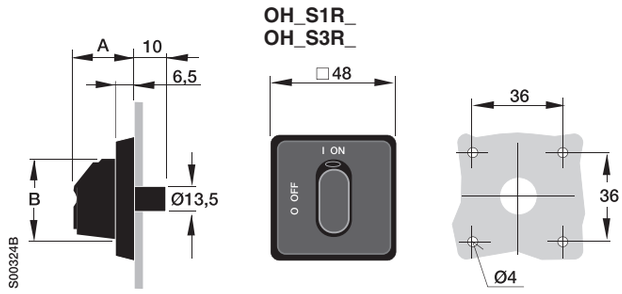

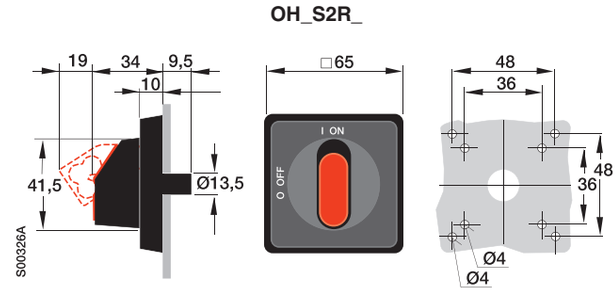

	A
OH_S1R_	25,5
OH_S3R_	25,5

Ручки управления, шильдики

Габаритные размеры

Пластиковые ручки управления

OH_

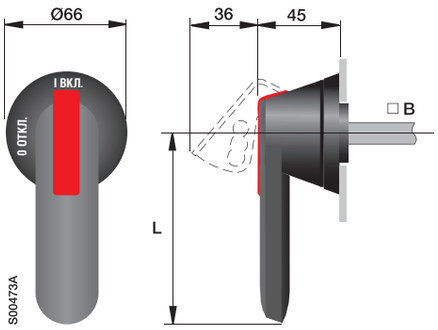

Отверстие в дверце для монтажа ручки управления OH_:

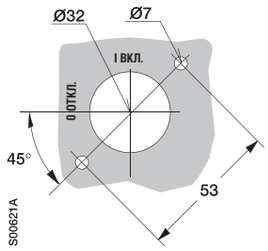

Тип ручки	Длина ручки (мм) L	Переходник (мм) B
OH_45J6	45	6
OH_65J6	65	6
OH_80J6	80	6
OH_95J12	95	12
OH_125J12	125	12
OH_145J12	145	12
OH_175J12	175	12
OH_275J12	275	12

* Индикация положений на русском “0 ОТКЛ. - I ВКЛ.”

Тип ручки	L
OHB150J12P-RUH	300
OHB200J12P-RUH	400

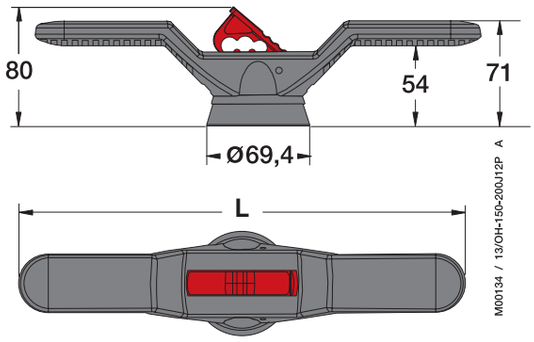

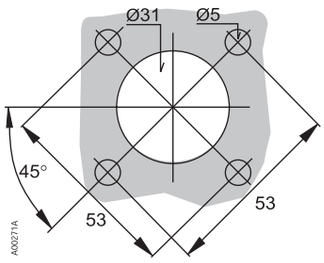

Минимальное расстояние L между шарниром и поворотным переходником

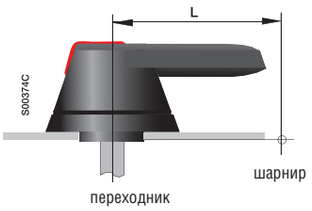

Тип рубильника	Длина L мм	Тип ручки
OT16...125F	75	OH_1, OH_2, OH_3
OT160...250E	60	OH_65J_
OT315...400E	95	OH_95J_
OT630...800E	150	OH_125J_
OETL2500...3150K	220	YASDA7, 8 OH_275J12

Рукоятки управления

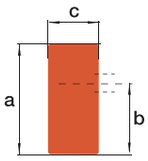

	a	b	c
OHBS1, OHRS1	31	16	14
OHBS 2, OHBRS 2	40	25	13
OHBS 3, OHBRS 3	39	23	18
OHBS 9, OHBRS 9	72	55	16
OHB13	72	55	18
YAST1	72	55	15.5

S01370A

Шильдики для ручек управления пистолетного типа OPB3, OPY3 и OPX3

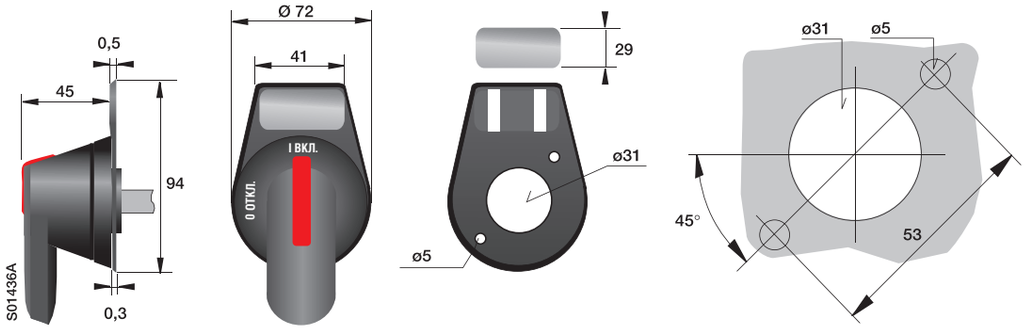

Ручки управления, соединительные шины, дистанционное управление

Габаритные размеры

Металлические ручки управления

YASDA35, 6 (A = 320 мм)
YASDA7, 8, 21 (A = 220 мм)
YASDA24 (A = 145 мм)

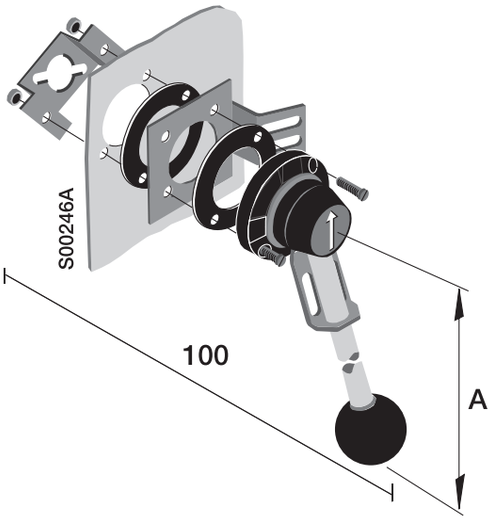

Отверстие в дверце
для ручки YASDA_ :

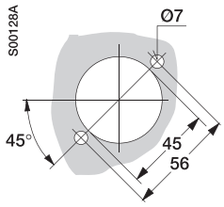

Усиленные рукоятки

[redacted]	L
OH_274L12	274
OH_330L12	330

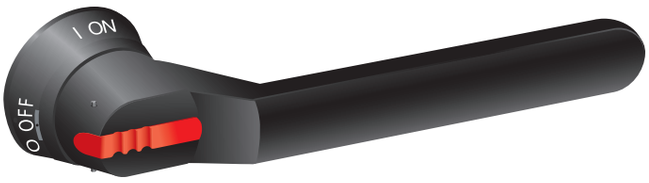

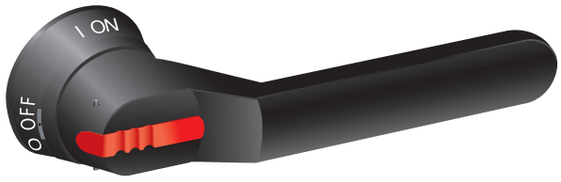

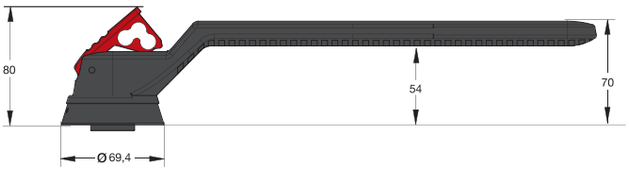

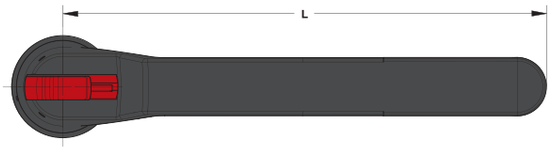

Комплекты для преобразования в рубильники комбинированного типа

Габаритные размеры

6 и 8-полюсная сблокировка

OESAZW2

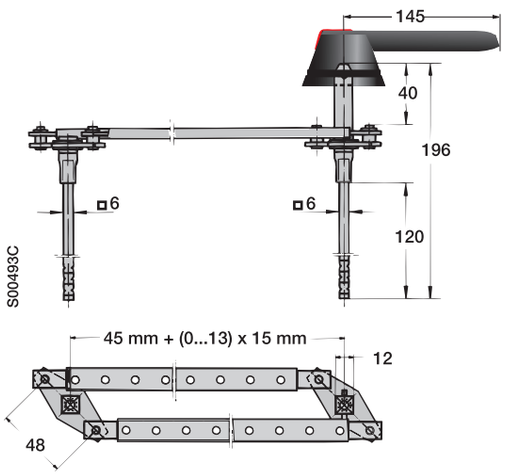

OTZW8

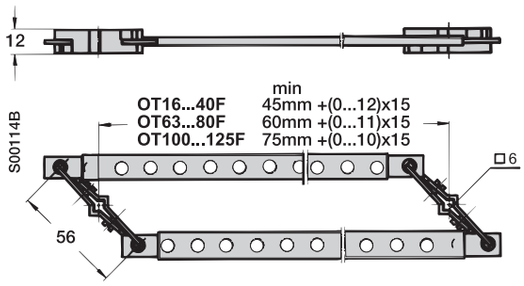

OETLZW9

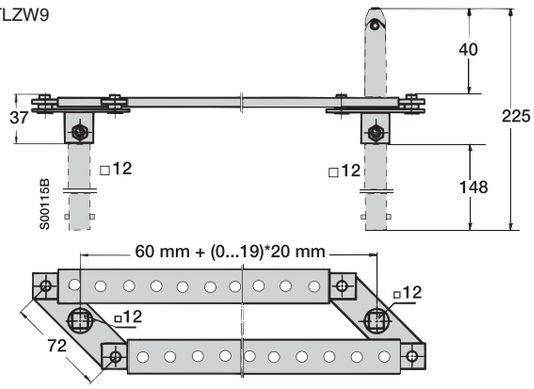

Механическая блокировка

OETLZW3, 14, 15

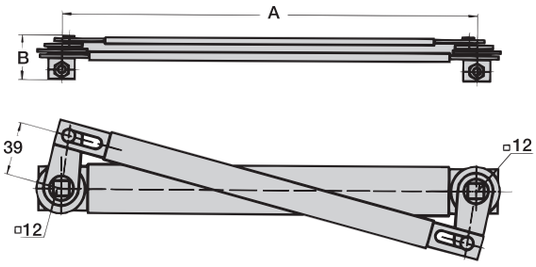

S00120A

	A	B
OETLZW3	300	31
OETLZW14	250	31
OETLZW15	500	36

OTZW10, 24

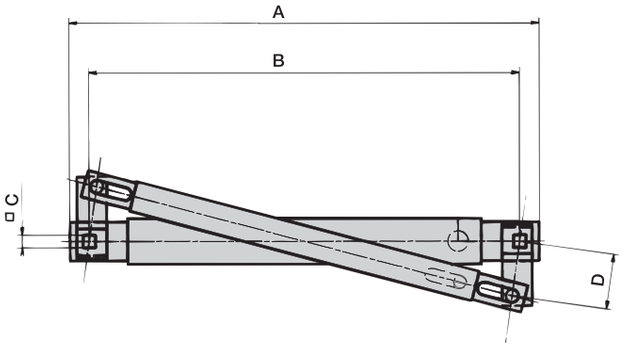

S00119A

Тип	A	B	C	D
OTZW10	206	190	6	30
OTZW24	114	100	5	25

Реверсивная и байпасная сблокировка

OETLZW11
OTZW25
OTZW26

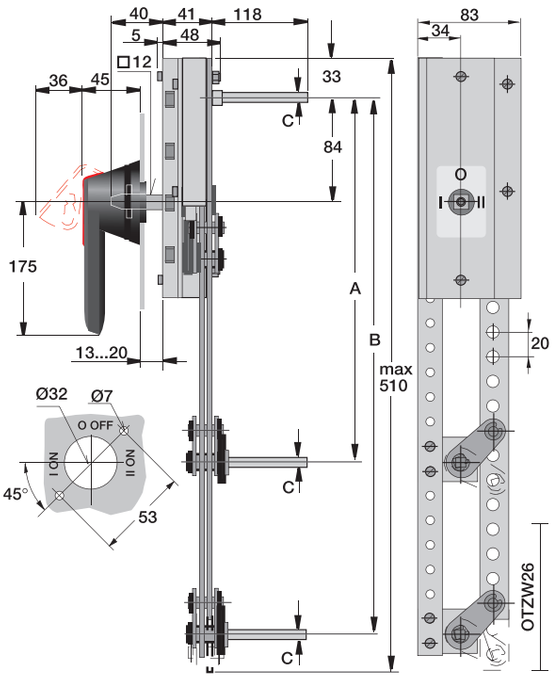

S00116A

	A	B	C
OETLZW11	210+(0...11)x20 мм	-	12
OTZW25	210+(0...18)x20 мм	-	6
OTZW26	210+(0...9)x20 мм	210+(0...9)x20 мм	6

OETLZW12
OETLZW13

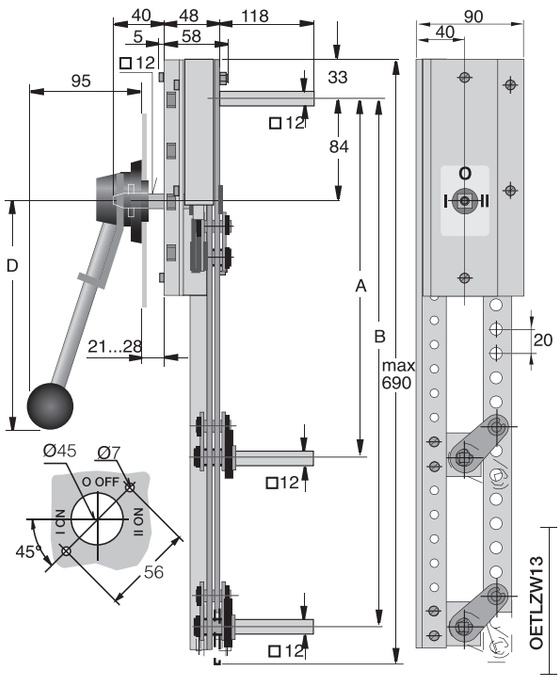

S00117A

	A	B	D
OETLZW12	210+(0...18)x20 мм		220 мм
OETLZW13	210+(0...18)x20 мм	250+(0...18)x20 мм	320 мм

OESAZW1

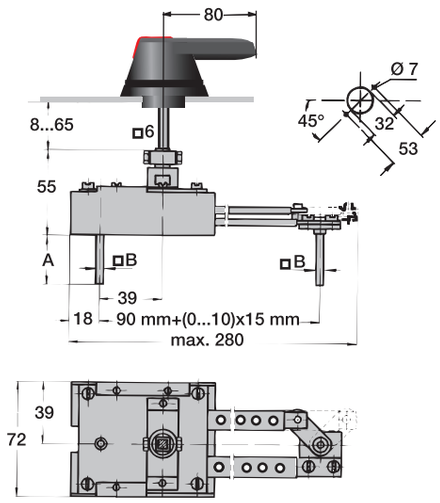

S00494B

	A	B
OTZW6	30	6

OTZW17

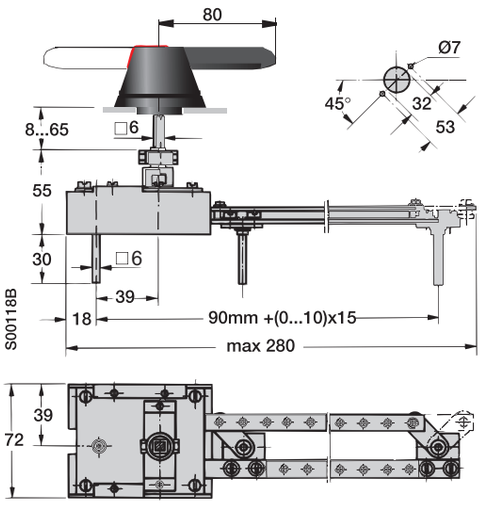

S00118B

Выключатели нагрузки/рубильники

Диаграммы работы контактов

Индикация и функции ручек управления

- **Ручки управления четко и надежно указывают положение контактов во всех ситуациях. Если произошло сваривание контактов, ручка не остановится в положении ОТКЛ., а будет находится между положениями ВКЛ. И ОТКЛ. не допуская открывание двери шкафа под напряжением.**
- **Когда ручка управления переводится в положении "Тест" дополнительные контакты меняют положение, основные силовые контакты остаются разомкнутыми.**

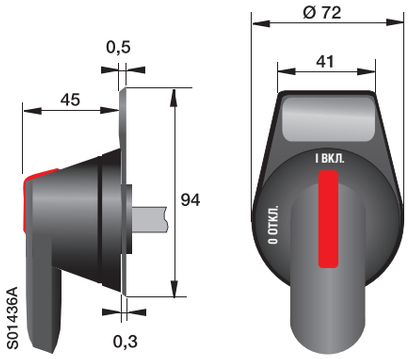

Функции ВКЛ. и ОТКЛ. дополнительных и основных контактов

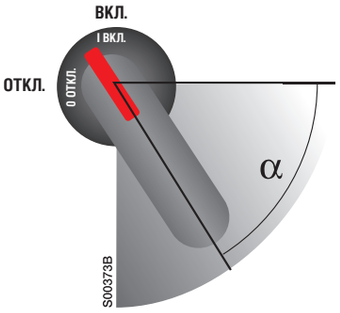

Замыкание контактов

1. Основные силовые контакты замыкаются
2. Нормально открытые дополнительные контакты замыкаются
3. Нормально закрытые дополнительные контакты размыкаются

Размыкание контактов

4. Основные силовые контакты размыкаются
5. Нормально открытые допонительные контакты размыкаются
6. Нормально закрытые допонительные контакты замыкаются

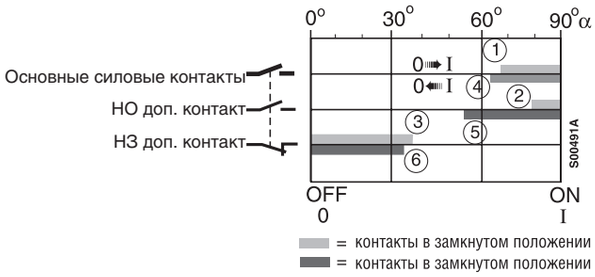

Выключатели нагрузки/рубильники

Функции контактов

Функции ВКЛ. и ОТКЛ. дополнительных и основных контактов

OT16...160E

Дополнительный контакт	Конфигурация контакта
OA1G10, OA1G01	1 НО 1 НЗ
OBEA 10+, OEZNP 1	1 НО
OBEA 01+, OEZNP 1	1 НЗ

OT16...40F

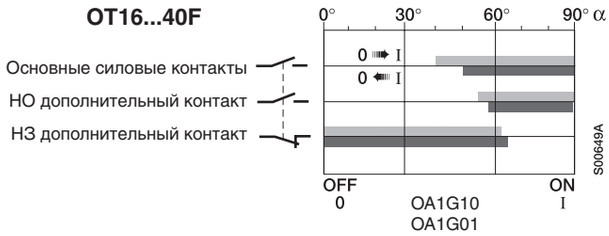

OT63...125E

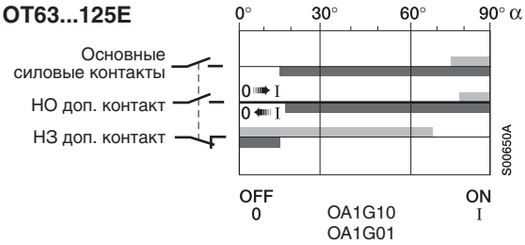

OT125A, OT160E

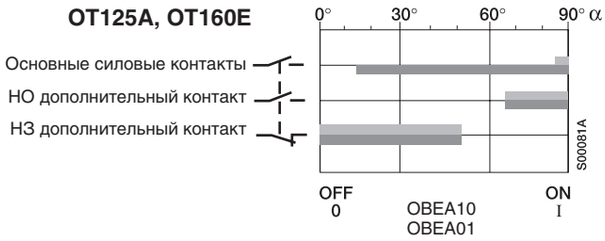

OT200...2500E

Дополнительный контакт	Конфигурация контакта
OA1G10, OA3G01	1 НО 1 НЗ

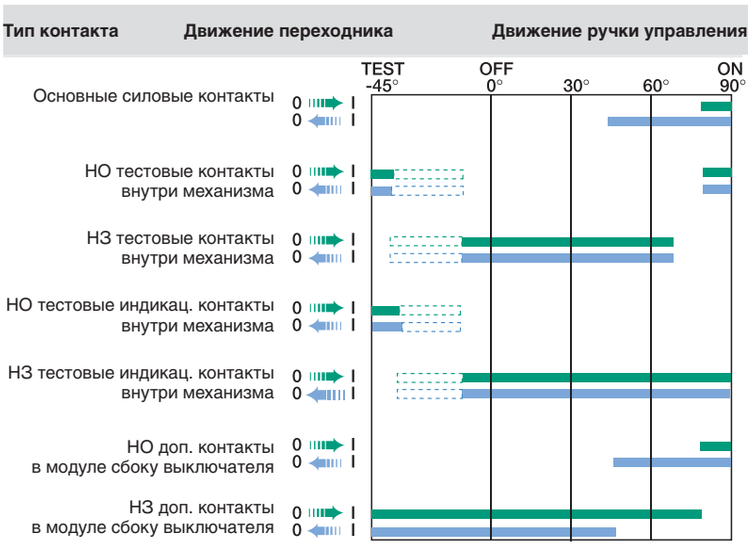

OETL2500...3150K
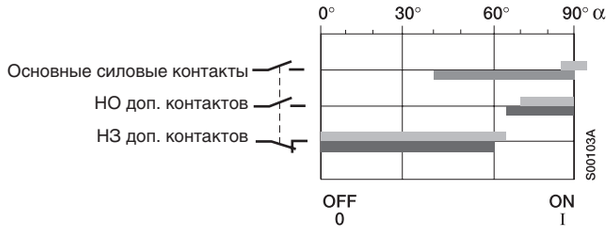
Дополнительный контакт	Конфигурация контакта
OZXK1 OZXK2 OZXK3 OZXK4 OZXK5 OZXK6	1 НО+1 НЗ 2 НО+2 НЗ 4 НО+4 НЗ 2 НО 4 НО 8 НО