Выключатели-разъединители одно-двух-трех- и четырех полюсные серии ВР32

ТУ3424-036-05758109-2006
Соответствуют ГОСТ Р50030.3-2012
(МЭК 60947-3-2008)

Предназначены для включения, пропускания и отключения переменного тока номинальным напряжением до 660 В, номинальной частоты 50 Гц и постоянного тока номинальным напряжением до 440 В в устройствах распределения электрической энергии.

- Конструкция контактной системы ножевого типа с двойным видимым разрывом цепи.
- Наличие вспомогательных контактов.
- Широкий выбор типоисполнений: по номинальному току, по виду ручного привода, по количеству направлений и полюсов, по расположению контактных выводов.
- Токоведущие элементы изготовлены из высококачественной меди марки М1.
- Применение механически прочных и неподдерживающих горение пластических материалов.
- Корпус изготовлен из стеклонаполненного премикса, обладающего теплостойкостью, высокими прочностными и электроизоляционными свойствами.

СЕРИЯ ВР32-Ф - экономичное исполнение с корпусом из фенопласта.

Технические характеристики аппаратов

НАИМЕНОВАНИЕ ПАРАМЕТРА	Параметр			
ГЛАВНЫЕ ЦЕПИ				
Номинальное рабочее напряжение (U_e), В:	ВР32-Ф; ВР32			
переменный ток	380, 660			
постоянный ток	220, 440			
Номинальное напряжение изоляции (Ui), В	660			
Условный тепловой ток на открытом воздухе (I_{th}), А	100; 250; 400; 630			
Условный тепловой ток для аппаратов, встраиваемых в оболочку (lthe), А	80; 200; 315; 500			
Механическая износостойкость, циклов «ВО»				
— на токи 100 и 250 А	25000			
— на токи 400 и 630 А	16000			
Сечение подключаемых проводников, мм^2				
— на токи 100 А	10…50			
— на токи 250 А	70…150			
— на ток 400 А	120…3х120			
— на ток 630 А	150…4х120			
Категории применения	АС-20В - без камер,			
	АС-21 В, АС-22В, - с камерами			
Степень защиты	**IP00**			
ВСПОМОГАТЕЛЬНЫЕ ЦЕПИ				
Число вспомогательных контактов (на аппарат) на одно направление	Один(1 размыкающий, 1 замыкающий)			
на два направления	Два			
Номинальный рабочий ток (I_e), А	2,5			
Номинальное рабочее напряжение частоты 50Гц (U_e), В	220			
Категория применения	АС-15; DC-13			
ХАРАКТЕРИСТИКИ В УСЛОВИЯХ КОРОТКОГО ЗАМЫКАНИЯ	Условный тепловой ток аппарата, А			
	100	250	400	630
Номинальный кратковременно-выдерживаемый ток, кА	5	8	11	16
Номинальный условный ток короткого замыкания, кА	8	14	22	32

Структура условного обозначения

Выключатель-разъединитель ВР32-X_1X_2-$X_3X_4X_5X_6X_7X_8$-X_9...А-Л-X_{10}-КЭАЗ

Выключатель-разъединитель	— Группа изделий
ВР32	— Серия
X_1X_2	— Обозначение условного теплового тока: 31 - 100А; 35 - 250А; 37 - 400А; 39 - 630А
X_3	— Исполнение рукоятки: А — несъемная; В— съемная
X_4	— Количество полюсов и число направлений: 1 — однополюсный на одно направление; 2 — двухполюсный на одно направление; 3 — трехполюсный на одно направление; 4 — четырехполюсный на одно направление; 5 — однополюсный на два направления; 6 — двухполюсный на два направления; 7 — трехполюсный на два направления; 8 — четырехполюсный на два направления
X_5	— Дугогасительные камеры: 0 — отсутствие; 1 — наличие
X_6	— Расположение плоскости присоединения внешних зажимов выводов: 1— параллельно плоскости монтажа 2 — перпендикулярно плоскости монтажа 3 — комбинированное: ввод параллельно, вывод перпендикулярно плоскости монтажа 4 — комбинированное: ввод перпендикулярно, вывод параллельно плоскости монтажа
X_7	— Вид ручного привода: 0 — без привода; 2 — боковая рукоятка; — передняя поворотная рукоятка; 4 — передняя смещенная рукоятка; 5 — боковая смещенная рукоятка
X_8	— Вспомогательные котакты: 0 — отсутствие; 1 — наличие
X_9...А	— Номинальный ток, А
Л	— Исполнение привода слева
X_{10}	— Климатическое исполнение и категория размещения: УХЛ3 или Т
КЭАЗ	— Торговая марка

Пример записи условного обозначения выключателя-разъединителя серии ВР32
на условный тепловой ток 100А со съемной рукояткой, на одно направление,
с дугогасительными камерами, с внешними зажимами перпендикулярно плоскости монтажа, с боковой смещенной рукояткой, со впомогательными контактами, климатического исполнения УХЛ3:
Выключатель-разъединитель ВР32-31-В31251-100А-УХЛ3-КЭАЗ

Структура условного обозначения экономичного исполнения с корпусом из фенопласта

Выключатель-разъединитель ВР32-X_1X_2Ф-$X_3X_4X_5$2X_6X_7-X_8...А-УХЛ3-КЭАЗ

Выключатель-разъединитель	— Группа изделий
ВР32	— Серия
X_1X_2	— Обозначение условного теплового тока: 31 - 100А; 35 - 250А; 37 - 400А; 39 - 630А
Ф	— Корпус из фенопласта
X_3	— Исполнение рукоятки: А — несъемная; В— съемная
X_4	— Количество полюсов и число направлений 3 — трехполюсный на одно направление; 7 — трехполюсный на два направления
X_5	— Дугогасительные камеры: 0 — отсутствие; 1 — наличие
2	— Расположение плоскости присоединения внешних зажимов выводов перпендикулярно плоскости монтажа
X_6	— Вид ручного привода: 0 — без привода; 2 — боковая рукоятка; 4 — передняя смещенная рукоятка; 5 — боковая смещенная рукоятка
X_7	— Вспомогательные котакты: 0 — отсутствие; 1 — наличие
X_8...А	— Номинальный ток, А
УХЛ3	— Климатическое исполнение и категория размещения
КЭАЗ	— Торговая марка

Пример записи условного обозначения выключателя-разъединителя серии ВР32 с корпусом из фенопласта на условный тепловой ток 250А с несъемной рукояткой, на два направления, без дугогасительных камер, с внешними зажимами перпендикулярно плоскости монтажа, с передней смещенной рукояткой, без вспомогательных контактов, климатического исполнения УХЛ3:
Выключатель-разъединитель ВР32-35Ф-А70240-250А-УХЛ3-КЭАЗ

Габаритные, установочные, присоединительные размеры и масса аппаратов

Трехполюсные

На одно направление с боковой несъемной рукояткой

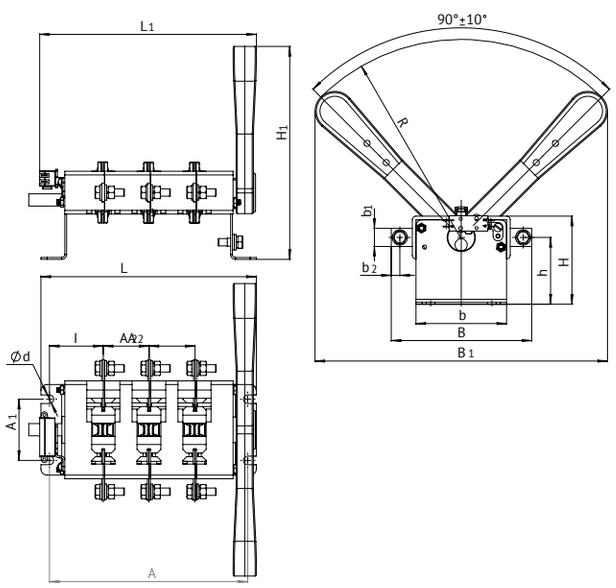

На одно направление с боковой смещенной рукояткой

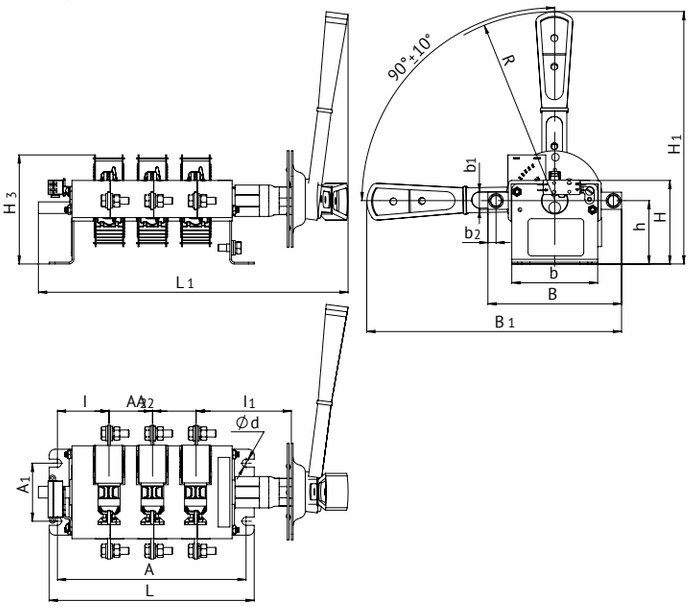

На одно направление с передней смещенной рукояткой

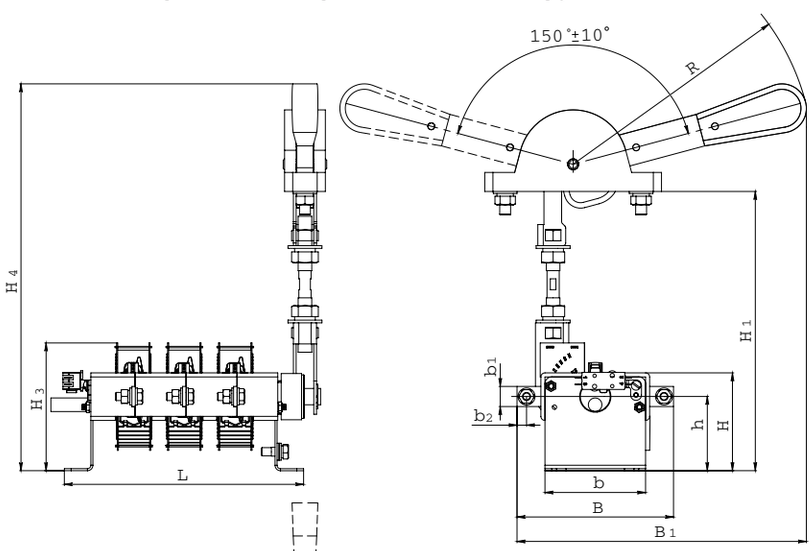

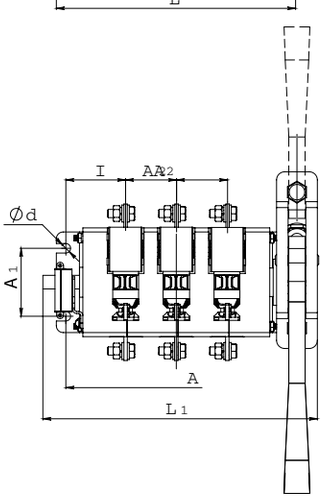

На одно направление с передней поворотной рукояткой

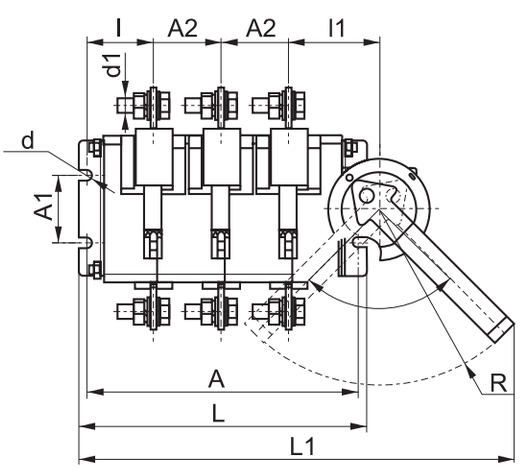

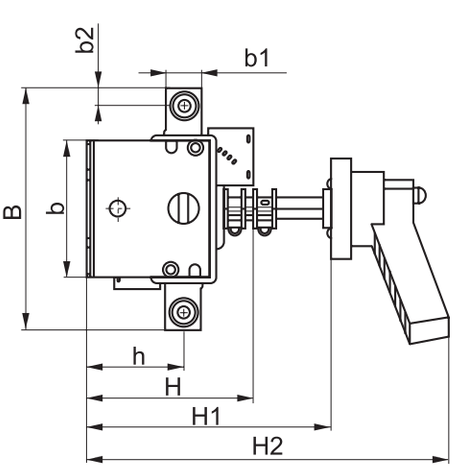

На два направления с боковой несъемной рукояткой

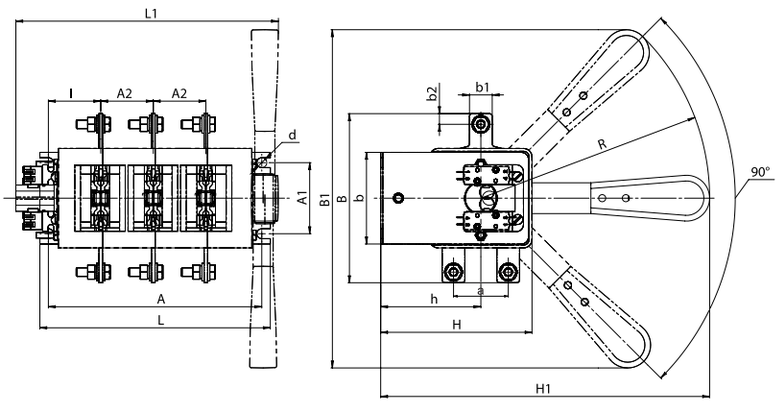

На два направления с боковой смещенной рукояткой

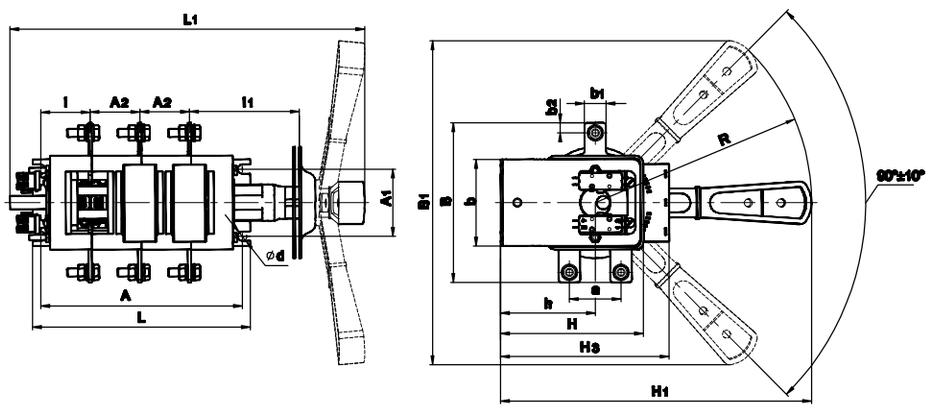

На два направления с передней смещенной рукояткой

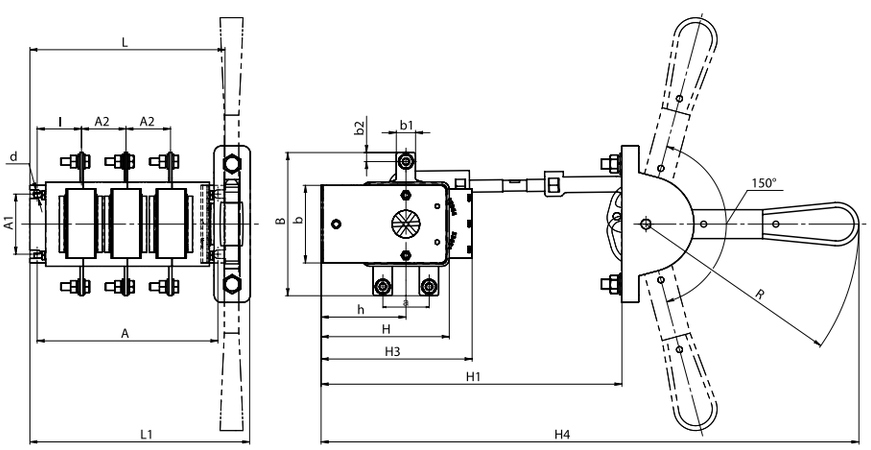

На два направления с передней поворотной рукояткой

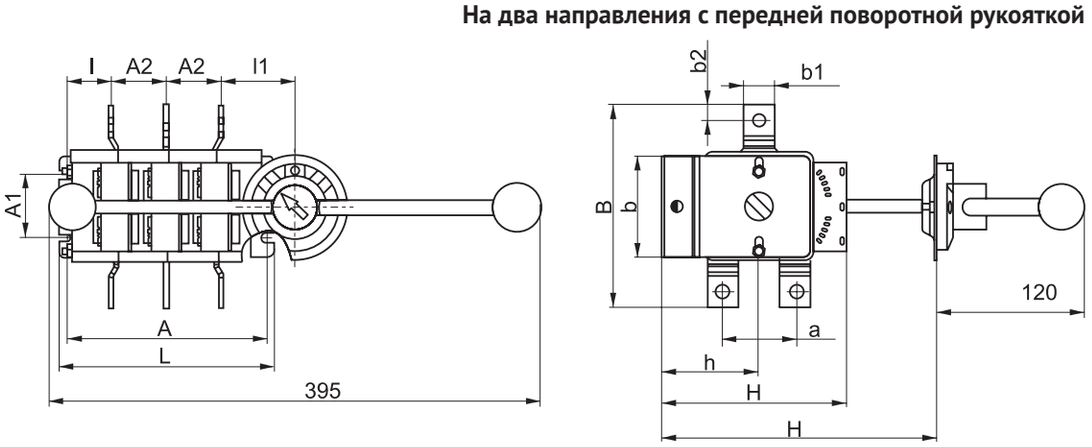

Габаритные, установочные, присоединительные размеры и масса аппаратов
Трехполюсные

Типоисполнение	Размеры, мм																				Масса, кг
	A	A1	A2	B	B1	L1	L	b	b1	b2	H	H1	H2	k	l	l1	h	a	d	d1	R	
ВР32-31А30220	160,5	50	37,5	117 151**	240	176	174,5	75	15	7,5	72,5	175	-	-	42,75	-	55	-	7	M6	160	0,80
ВР32-31В31250					218,5	274					100	215				80					160	1,20
ВР32-31А31240					231	202					95	250	332			-					177	1,46
ВР32-31А31230					-							165+30*)	250+30			60					130	
ВР32-35А30220	172	50	44	164 182**	240	190	186	82,5	25	12,5	79	180	-	-	42,1	-	58	-	7	M10	160	1,39
ВР32-35В31250					242	282					102	218				80					160	1,72
ВР32-35А31240					249	214						250	332			-					177	2,07
ВР32-35А31230					-	300						165+30*)	250+30	18,5		62					130	
ВР32-37А30220	200	50	50	178 210**	240	215	212	99,5	26	13	94,5	191	-	-	49,1	-	70,5	-	7	M10	160	2,09
ВР32-37В31250					249	303					122	230,5				80					160	2,48
ВР32-37А31240					244	240						250	332			-					177	2,80
ВР32-37А31230					-	324						180+30*)	265+30	16		67					130	
ВР32-39А30220	236	100	65	220 360**	313	250,5	252	119	35	17,5	110,5	240	-	-	52,7	-	83,5	-	9	M12	210	3,62
ВР32-39В31250					320	339					149	294				83					210	4,27
ВР32-39А31240					313	280						350	452			-					237	4,95
ВР32-31А31230					-	373						213+30*)	298+30	27,5		80					130	
ВР32-31А70220	145,5	50	37,5	120 188**	240	168	157,5	65	15	7,5	107,5	231,5	-	-	35,25	-	71,5	38	7	M6	160	1,07
ВР32-31В71250						262,5					127,5					78,25					160	1,47
ВР32-31А71240					-	193,5						250	449								177	1,82
ВР32-31А71230					-	-						203+30	-			61						
ВР32-35А70220	160	50	44	162 266**	240	183	172	80,5	25	12,5	123,5	238,5	-	-	36,1	-	78,5	58	7	M10	160	2,07
ВР32-35В71250						279					150					80					160	2,58
ВР32-35А71240					-	208						250	449			-					177	2,90
ВР32-35А71230						-						210+30	-			60						
ВР32-37А70220	200	50	50	164 268**	240	215	212	89,5	26	13	149	259,6	-		49,1	-	99,5	62	7	M10	160	2,95
ВР32-37В71250						305					175					80					160	3,57
ВР32-37А71240					-	240						250	449			-					177	3,91
ВР32-37А71230						323						230	-			67						
ВР32-39А70220	236	50	65	208 474**	313	250,5	252	105,5	35	17,5	180,5	330,5	-	-	52,7	-	120,5	72	9	M12	210	5,30
ВР32-39В71250						336,5					220					83					210	6,32
ВР32-39А71240					-	280						350	621			-					237	7,06
ВР32-39А71230						-						245+30	330+30			85						

*)
По вашему заказу могут быть также поставлены аппараты с размером Н1, отличным от указанного в таблице:
ВР32-31А31230-32 - (195+30); ВР32-35А31230-32 - (195+30); (335+30); ВР32-37А31230-32 - (210+30); ВР32-39А31230-32 - (353+30).

Примечания:
1. В таблице приведены данные для аппаратов с выводами, расположенными перпендикулярно плоскости монтажа, без вспомогательных контактов, масса указана для аппаратов климатического исполнения УХЛ3.
2. Для аппаратов с боковой смещенной рукояткой габаритные, установочные и присоединительные размеры и масса с несъемной рукояткой (А) те же, что у соответствующих типоисполнений аппаратов со съемной рукояткой (В)
*3. **) Данные приведены для аппаратов с выводами, расположенными паралельно плоскости монтажа.*

Габаритные, установочные, присоединительные размеры и масса аппаратов
Двухполюсные

На одно направление с боковой рукояткой

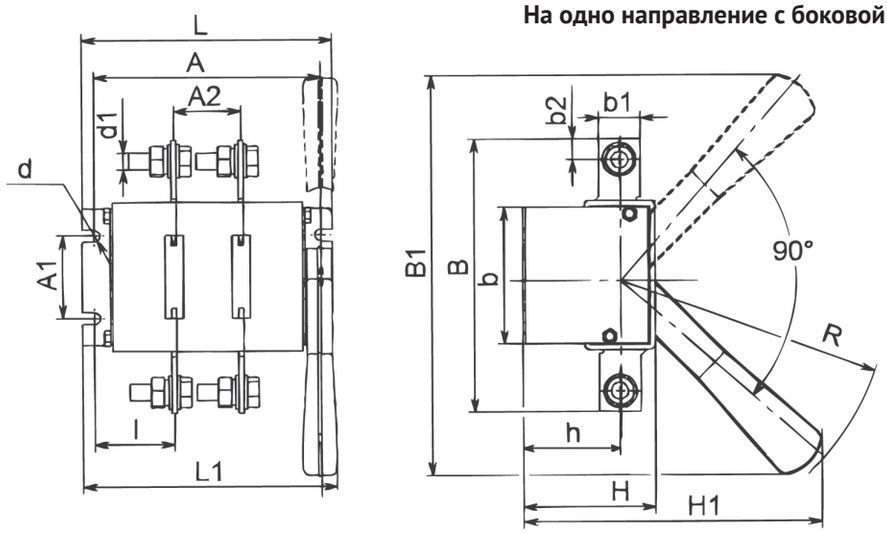

На одно направление с боковой смещенной рукояткой

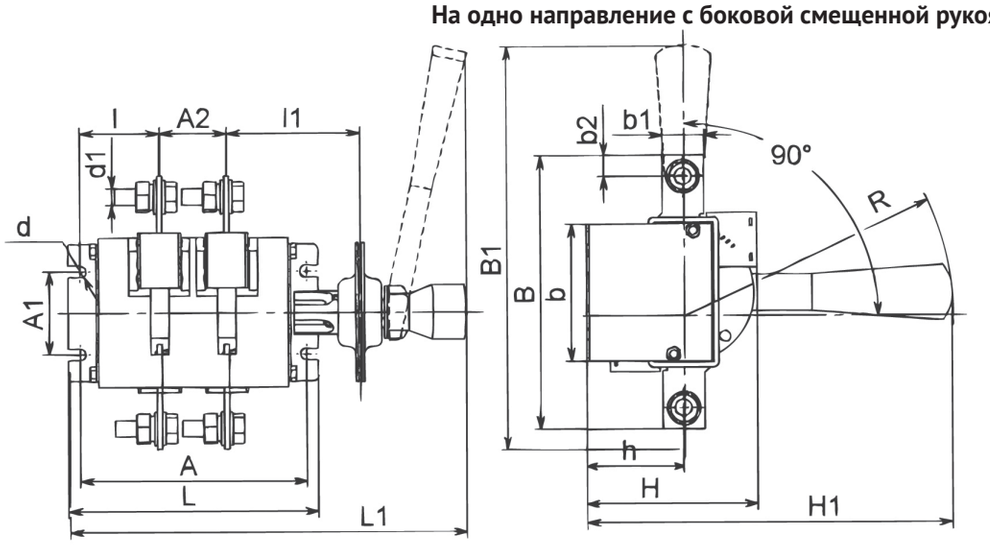

На одно направление с передней смещенной рукояткой

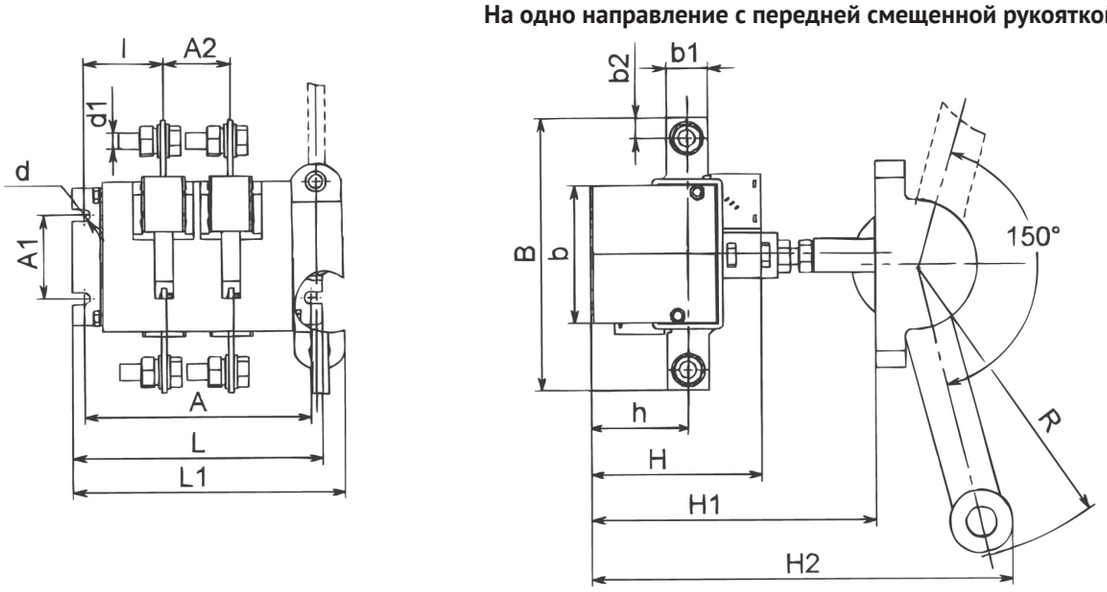

На два направления с боковой рукояткой

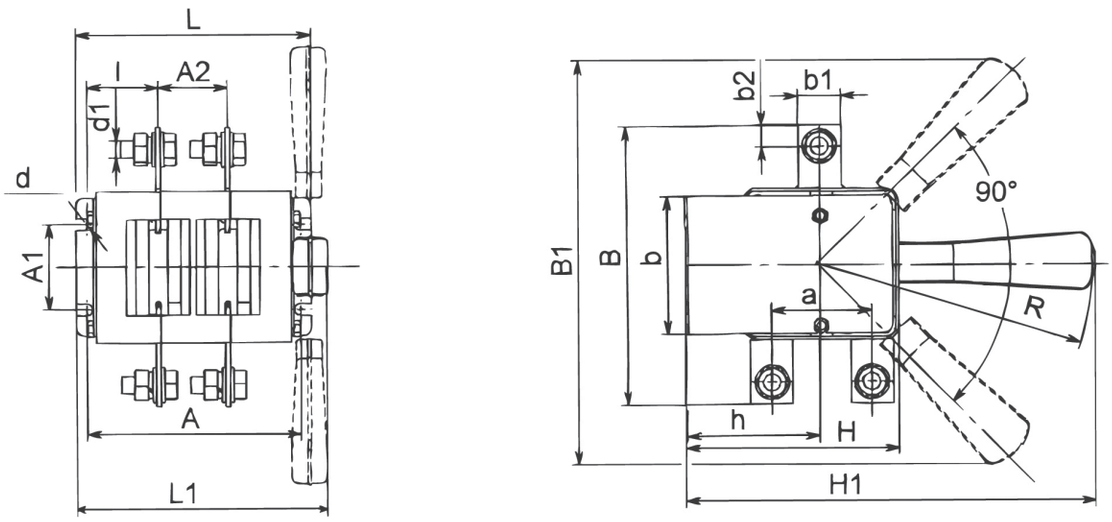

На два направления с боковой смещенной рукояткой

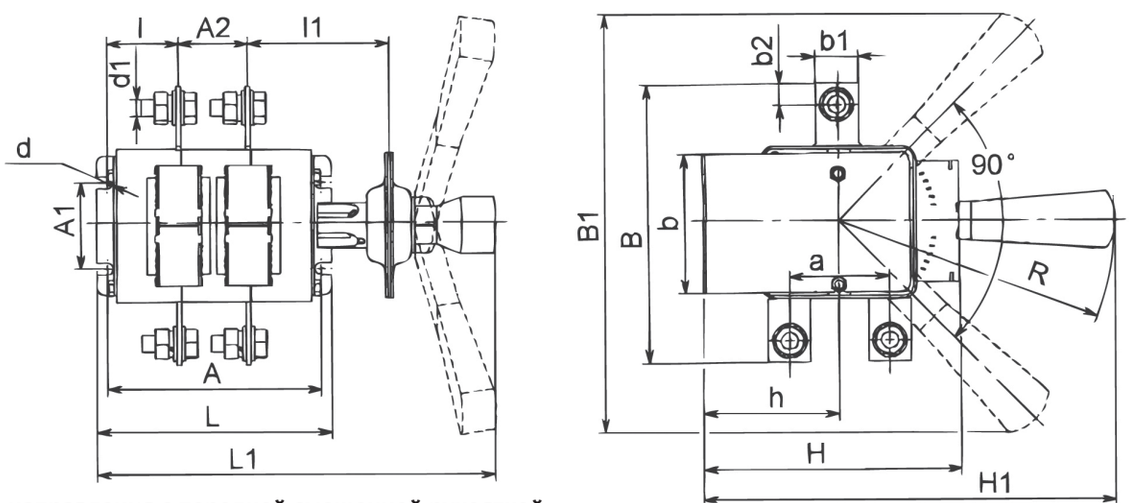

На два направления с передней смещенной рукояткой

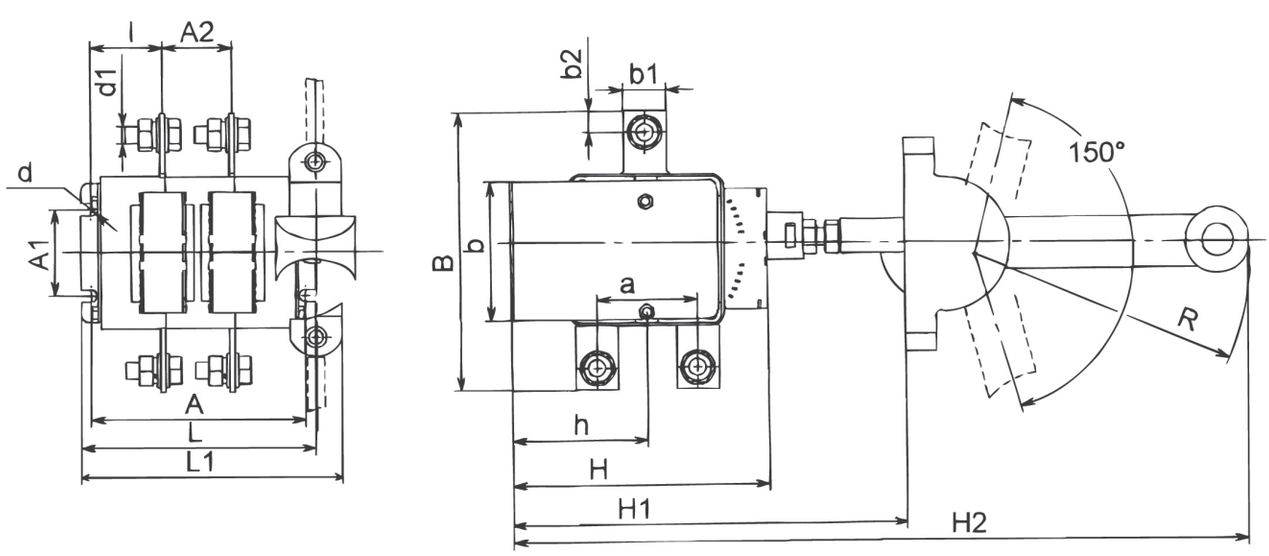

Габаритные, установочные, присоединительные размеры и масса аппаратов
Двухполюсные

Типоисполнение	Размеры, мм																				Масса, кг
	A	A1	A2	B	B1	L1	L	b	b1	b2	H	H1	H2	k	l	l1	h	a	d	d1	R	
ВР32-31А20220	123	50	37,5	117 151**	240	138	137	75	15	7,5	72,5	175	-	-	42,75	-	55	-	7	M6	160	0,65
ВР32-31В21250					218,5	235					100	215				80					160	1,10
ВР32-31А21240					231	164,5					95	250	332			-					177	1,26
ВР32-31А21230					-							165+30*)	250+30			60					130	
ВР32-35А20220	132	50	44	164 182**	240	148,5	146	82,5	25	12,5	79	180	-	-	42,1	-	58	-	7	M10	160	1,10
ВР32-35В21250					242	243					102	218				80					160	1,51
ВР32-35А21240					249	172,5						250	332			-					177	1,90
ВР32-35А21230					-	254						165+30*)	250+30	18,5		62					130	
ВР32-37А20220	150	50	50	178 210**	240	162,5	162	99,5	26	13	94,5	191	-	-	49,1	-	70,5	-	7	M10	160	1,64
ВР32-37В21250					249	257					122	230,5				80					160	1,90
ВР32-37А21240					244	190						250	332			-					177	2,40
ВР32-37А21230					-	274						180+30*)	265+30	16		67					130	
ВР32-39А20220	171	100	65	220 360**	313	197	187	119	35	17,5	110,5	240	-	-	52,7	-	83,5	-	9	M12	210	2,55
ВР32-39В21250					320	267					149	294				83					210	3,20
ВР32-39А21240					313	215						350	452			-					237	3,70
ВР32-31А21230					-	308						213+30*)	298+30	27,5		80					130	
ВР32-31А60220	108	50	37,5	120 188**	240	129,5	120	65	15	7,5	107,5	231,5	-	-	35,25	-	71,5	38	7	M6	160	1,00
ВР32-31В61250						227					127,5					78,25					160	1,45
ВР32-31А61240					-	156						250	449								177	1,80
ВР32-35А60220	120	50	44	162 266**	240	141	132	80,5	25	12,5	123,5	238,5	-	-	36,1	-	78,5	58	7	M10	160	1,67
ВР32-35В61250						239					150					80					160	2,20
ВР32-35А61240					-	168						250	449			-					177	2,33
ВР32-37А60220	150	50	50	164 268**	240	162,5	162	89,5	26	13	149	259,6	-		49,1	-	99,5	62	7	M10	160	2,45
ВР32-37В61250						255					175					80					160	3,08
ВР32-37А61240					-	190						250	449			-					177	3,51
ВР32-39А60220	171	50	65	208 474**	313	186	187	105,5	35	17,5	180,5	330,5	-	-	52,7	-	120,5	72	9	M12	210	3,94
ВР32-39В61250						272					220					83					210	5,00
ВР32-39А61240					-	215						350	621			-					237	6,25

*)
По вашему заказу могут быть также поставлены аппараты с размером H1, отличным от указанного в таблице:
ВР32-31А31230-32 - (190+30); (330+30); ВР32-35А31230-32 - (160+30); (330+30); ВР32-37А31230-32 - (205+30); (345+30); ВР32-39А31230-32 - (353+30).

***) Данные приведены для аппаратов с выводами, расположенными паралельно плоскости монтажа.*

Габаритные, установочные, присоединительные размеры и масса аппаратов
Четырехполюсные

На одно направление с боковой рукояткой

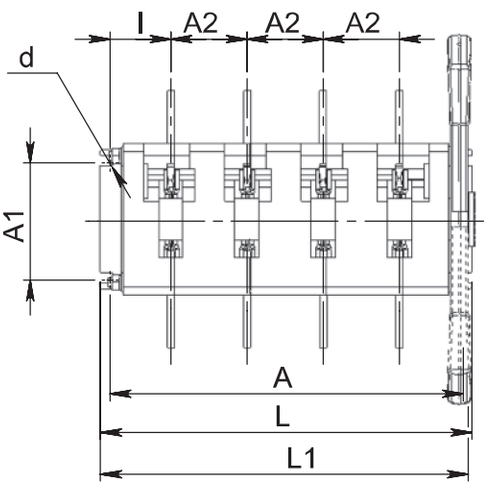

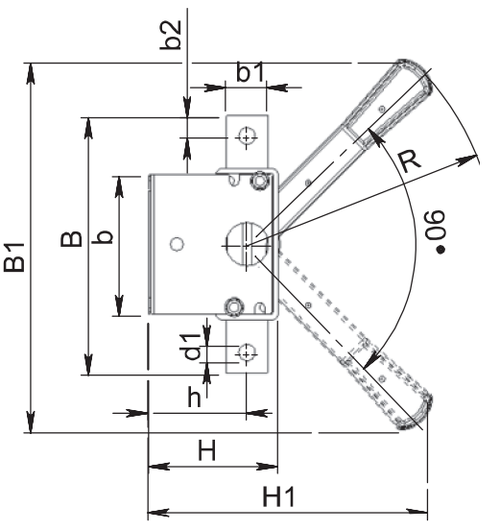

На одно направление с боковой смещенной рукояткой

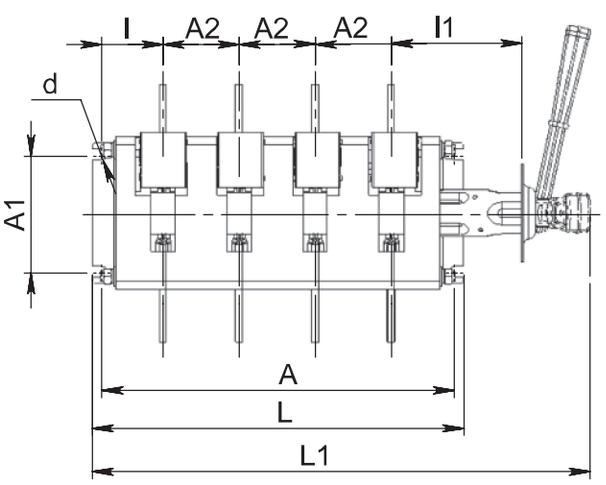

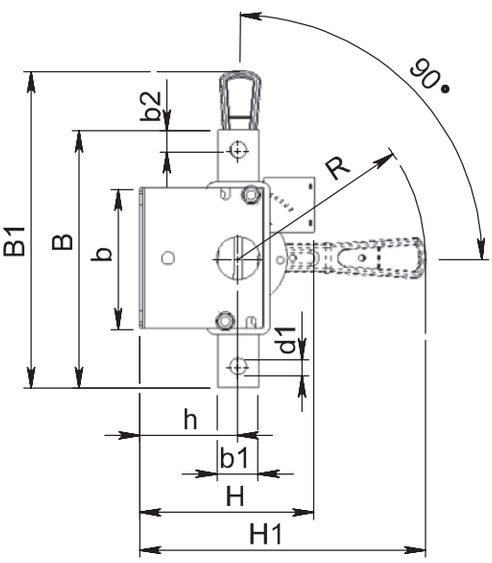

На два направления с передней смещенной рукояткой

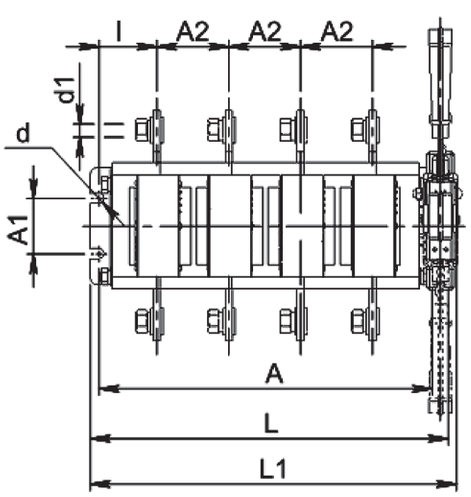

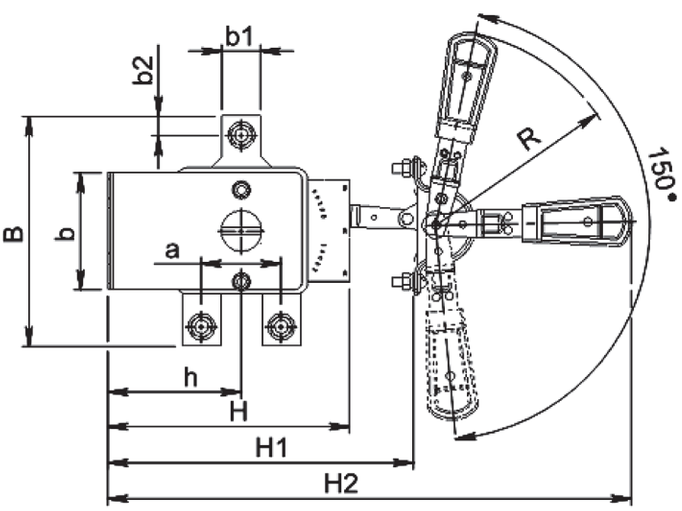

На одно направление с передней смещенной рукояткой

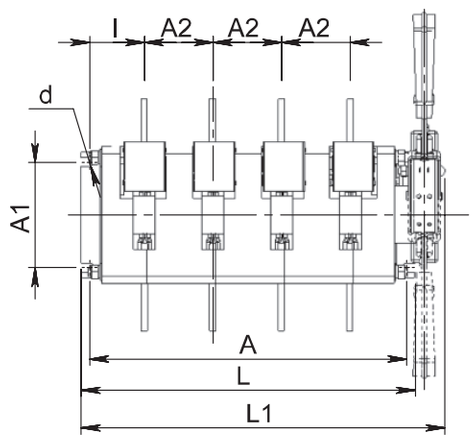

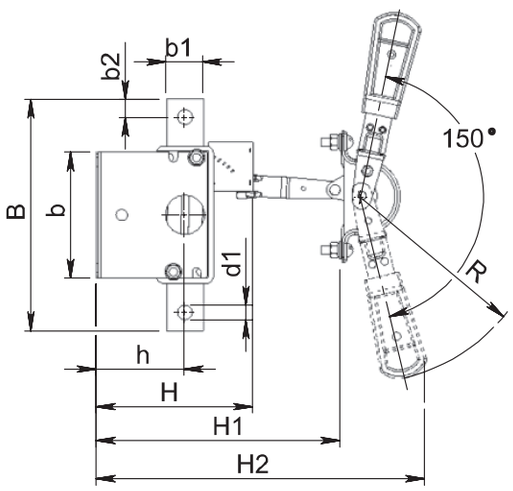

На два направления с боковой рукояткой

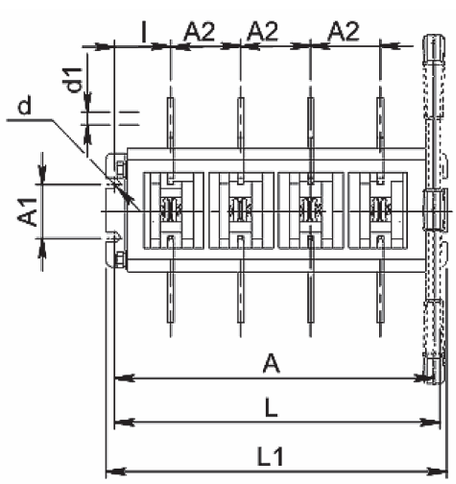

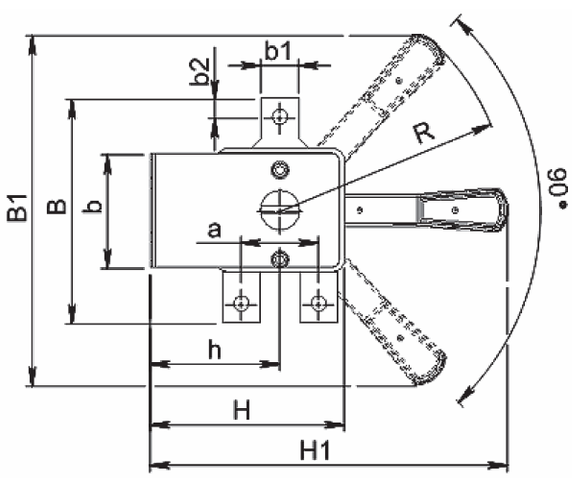

На два направления с боковой смещенной рукояткой

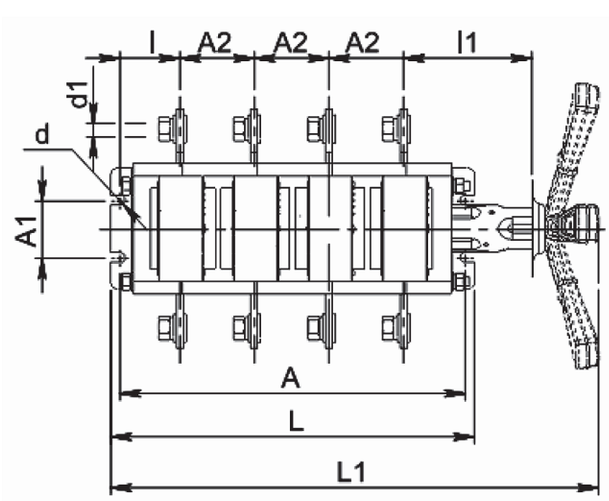

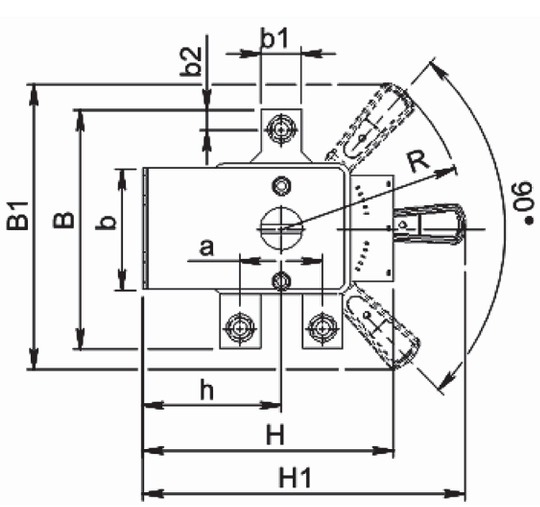

Габаритные, установочные, присоединительные размеры и масса аппаратов
Четырехполюсные

Типоисполнение	Размеры, мм																				Масса, кг
	A	A1	A2	B	B1	L1	L	b	b1	b2	H	H1	H2	k	l	l1	h	a	d	d1	R	
BP32-31A40220	198	50	37,5	117 151**	240	213,5	212	75	15	7,5	72,5	175	-	-	42,75	-	55	-	7	M6	160	
BP32-31B41250					218,5	311,5					100	215				80					160	
BP32-31A41240					231	239,5					95	250	332			-					177	
BP32-31A41230					-							165+30*)	250+30			60					130	
BP32-35A40220	212	50	44	164 182**	240	230	226	82,5	25	12,5	79	180	-	-	42,1	-	58	-	7	M10	160	
BP32-35B41250					242	322					102	218				80					160	
BP32-35A41240					249	254						250	332			-					177	
BP32-35A41230					-	340						165+30*)	250+30	18,5		62					130	
BP32-37A40220	250	50	50	178 210**	240	265	262	99,5	26	13	94,5	191	-	-	49,1	-	70,5	-	7	M10	160	
BP32-37B41250					249	353					122	230,5				80					160	
BP32-37A41240					244	290						250	332			-					177	
BP32-37A41230					-	374						180+30*)	265+30	16		67					130	
BP32-39A40220	301	100	65	220 360**	313	315,5	317	119	35	17,5	110,5	240	-	-	52,7	-	83,5	-	9	M12	210	
BP32-39B41250					320	404					149	294				83					210	
BP32-39A41240					313	345						350	452			-					237	
BP32-31A41230					-	438						213+30*)	298+30	27,5		80					130	
BP32-31A80220	183	50	37,5	120 188**	240	205,5	195	65	15	7,5	107,5	231,5	-	-	35,25	-	71,5	38	7	M6	160	
BP32-31B81250						300					127,5					78,25					160	
BP32-31A81240					-	231						250	449								177	
BP32-35A80220	200	50	44	162 266**	240	223	212	80,5	25	12,5	123,5	238,5	-	-	36,1	-	78,5	58	7	M10	160	
BP32-35B81250						319					150					80					160	
BP32-35A81240					-	248						250	449			-					177	
BP32-37A80220	250	50	50	164 268**	240	265	262	89,5	26	13	149	259,6	-		49,1	-	99,5	62	7	M10	160	
BP32-37B81250						355					175					80					160	
BP32-37A81240					-	290						250	449			-					177	
BP32-39A80220	301	50	65	208 474**	313	315,5	317	105,5	35	17,5	180,5	330,5	-	-	52,7	-	120,5	72	9	M12	210	
BP32-39B81250						401,5					220					83					210	
BP32-39A81240					-	345						350	621			-					237	

*)
По вашему заказу могут быть также поставлены аппараты с размером H1, отличным от указанного в таблице:
BP32-31A31230-32 - (190+30); (330+30); BP32-35A31230-32 - (160+30); (330+30); BP32-37A31230-32 - (250+30); (345+30); BP32-39A31230-32 - (353+30).

Примечания:
1. В таблице приведены данные для аппаратов с выводами, расположенными перпендикулярно плоскости монтажа, без вспомогательных контактов.
2. Для аппаратов с боковой смещенной рукояткой габаритные, установочные и присоединительные размеры и масса с несъемной рукояткой (A) те же, что у соответствующих типоисполнений аппаратов со съемной рукояткой (B)
*3. **) Данные приведены для аппаратов с выводами, расположенными паралельно плоскости монтажа.*

Габаритные, установочные, присоединительные размеры и масса аппаратов
Однополюсные

На одно направление с боковой рукояткой

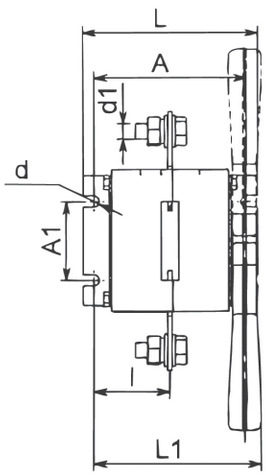

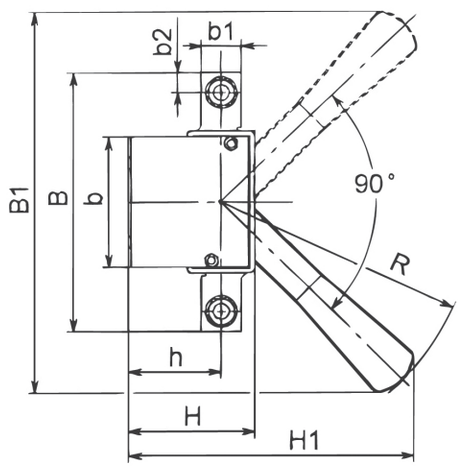

На два направления с боковой рукояткой

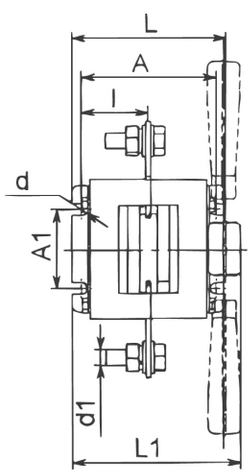

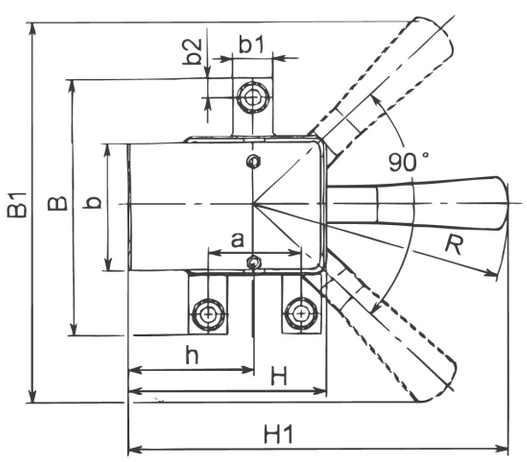

Габаритные, установочные, присоединительные размеры и масса аппаратов
Однополюсные

Типоисполнение	Размеры, мм																	Масса, кг
	A	A1	B	B1	L1	L	b	b1	b2	H	H1	l	h	a	d	d1	R	
ВР32-31А40220	85,5	50	117	240	100,5	99,5	75	15	7,5	72,5	175	42,75	55	-	7	М6	160	0,51
ВР32-31В41250	92	50	164	240	108,5	106	82,5	25	12,5	79	180	42,1	58	-	7	М10	160	0,80
ВР32-31А41240	100	50	178	240	112,5	112	99,5	26	13	94,5	191	49,1	70,5	-	7	М10	160	1,14
ВР32-31А41230	106	100	220	313	120	122	119	35	17,5	110,5	240	52,7	83,5	-	9	М12	210	1,50
ВР32-35А40220	70,5	50	120	240	114,5	82,5	65	15	7,5	107,5	231,5	35,25	71,5	38	7	М6	160	0,66
ВР32-35В41250	80	50	162	240	101	92	80,5	25	12,5	123,5	238,5	36,1	78,5	58	7	М10	160	1,38
ВР32-35А41240	100	50	164	240	112,5	112	89,5	26	13	149	259,6	49,1	99,5	62	7	М10	160	1,66
ВР32-35А41230	106	50	208	313	121	122	105,5	35	17,5	180,5	330,5	52,7	120,5	72	9	М12	210	2,43