Raychem AT-TS-13 И AT-TS-14

ЭЛЕКТРОННЫЙ ТЕРМОСТАТ С РЕГУЛИРОВАНИЕМ ПО ТЕМПЕРАТУРЕ ОБОГРЕВАЕМОЙ ПОВЕРХНОСТИ

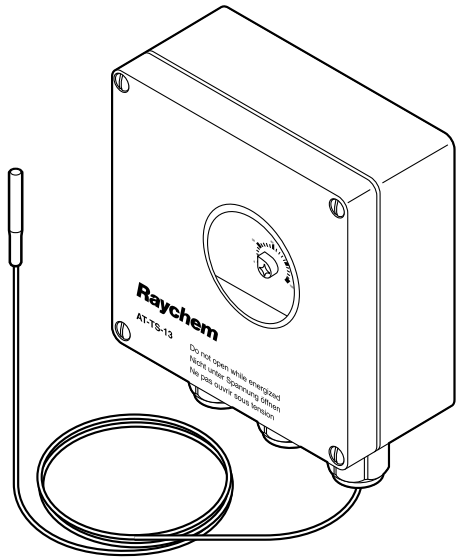

Электронные термостаты с регулированием по температуре обогреваемой поверхности AT-TS-13 и AT-TS-14 предназначены для использования в нормальных (невзрывоопасных) зонах. Через окошко на крышке прибора можно проверить уставку температуры и состояние термостата, указываемое светодиодами (включение обогрева и неполадки датчика температуры).

Поставляемый вместе с термостатом датчик температуры представляет собой трехметровый кабель с положительным температурным коэффициентом (может быть укорочен при регулировании по температуре окружающей среды). Термостаты допускают возможность прямого подсоединения греющего кабеля. Подсоединительные наборы не входят в комплект и заказываются отдельно. Термостаты выпускаются в 2 модификациях для двух диапазонов температур.

ОБЩАЯ ИНФОРМАЦИЯ	AT-TS-13	AT-TS-14
Область применения	Нормальные зоны, открытые площадки	Нормальные зоны, открытые площадки
Напряжение питания	230 В перем. тока, +10%/–15%, 50/60 Гц	230 В перем. тока, +10%/–15%, 50/60 Гц
Макс. коммутируемый ток	16 А при 250 В перем. тока	16 А при 250 В перем. тока
Макс. сечение жил	2,5 мм^2	2,5 мм^2
Гистерезис	0,6...1 K	0,6...1 K
Точность переключения	± 1 K при 5°C (температура калибровки)	2 K при 60°C (температура калибровки)
Тип переключателя	Однополюсный на одно направление (SPST) (нормально открытый)	Однополюсный на одно направление (SPST) (нормально открытый)
Диапазон уставки регулирования	–5...+15°C	0...+120°C

СЕРТИФИКАЦИЯ

EAC соответствие техническим регламентам Таможенного союза (Республика Беларусь, Республика Казахстан и Российская Федерация). Для получения информации о других сертификатах, пожалуйста, обращайтесь в местное представительство Pentair.

КОРПУС		
Способ задания уставки	Внутри корпуса	Внутри корпуса
Допустимая температура	–20...+50°C	–20...+50°C
Степень защиты оболочки	IP65 в соответствии с EN 60529	IP65 в соответствии с EN 60529
Кабельные вводы	1 x M20 для сил. кабеля (∅ 8-13 мм) 1 x M25 для греющего элемента (∅ 11-17 мм) 1 x M16 для датчика	1 x M20 для сил. кабеля (∅ 8-13 мм) 1 x M25 для греющего элемента (∅ 11-17 мм) 1 x M16 для датчика
Материал	АБС-пластик	АБС-пластик
Крепление крышки	Быстросъемные винты с никелевым покрытием	Быстросъемные винты с никелевым покрытием
Способ монтажа	Монтаж на трубу с помощью опорного кронштейна SB-110 или SB-111 или крепление к плоской поверхности	Монтаж на трубу с помощью опорного кронштейна SB-110 или SB-111 или крепление к плоской поверхности

РАЗМЕРЫ (В ММ)

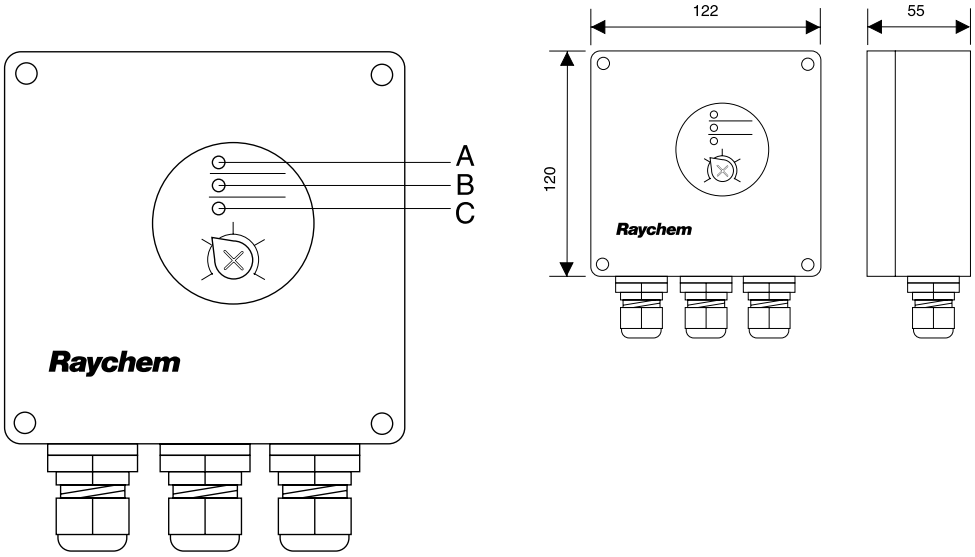

A Зеленый индикатор Греющий кабель ВКЛЮЧЕН
B Красный индикатор Отказ датчика
C Красный индикатор Короткое замыкание цепи датчика

ДАТЧИК ТЕМПЕРАТУРЫ	AT-TS-13	AT-TS-14
Тип	PTC KTY 83-110	PTC KTY 83-110
Длина кабеля датчика	3 м	3 м
Диаметр кабеля датчика	5,5 мм	5,5 мм
Диаметр датчика	6,5 мм	6,5 мм
Материал	ПВХ	Силикон
Макс. допустимая температура для кабеля датчика	80°C	160°C
	Кабель датчика может быть удлинен до 100 м 2-проводным кабелем с сечением 1,5 мм^2. Кабель должен быть экранированным. В случае, если кабель датчика проложен вместе с другими кабелями или вблизи высоковольтных кабелей, следует использовать экранированный удлинительный кабель, а оплетку кабеля следует заземлить только со стороны термостата.	

ВЫХОДНЫЕ ПАРАМЕТРЫ		
Индикация работы	Зеленый индикатор: греющий кабель ВКЛЮЧЕН Красный индикатор: отказ датчика Красный индикатор: короткое замыкание цепи датчика	Зеленый индикатор: греющий кабель ВКЛЮЧЕН Красный индикатор: отказ датчика Красный индикатор: короткое замыкание цепи датчика

ИНФОРМАЦИЯ ДЛЯ ЗАКАЗА		
Обозначение изделия	AT-TS-13	AT-TS-14
Номер по каталогу и вес	728129-000 (0,44 кг)	648945-000 (0,44 кг)

КОМПЛЕКТУЮЩИЕ

Адаптер для кабельных вводов		
Обозначение изделия	Reducer M25 (M)/M20 (F)	Reducer M25 (M)/M20 (F)
Номер по каталогу	184856-000	184856-000
Запасной датчик температуры	HARD-69	HARD-69
(для AT-TS-13 и AT-TS-14) Обозначение изделия	(макс. допустимая темп. 160°C)	
Номер по каталогу и вес	133571-000 (180 г)	133571-000 (180 г)

СХЕМА ПОДКЛЮЧЕНИЯ ТЕРМОСТАТОВ

AT-TS-13 или AT-TS-14

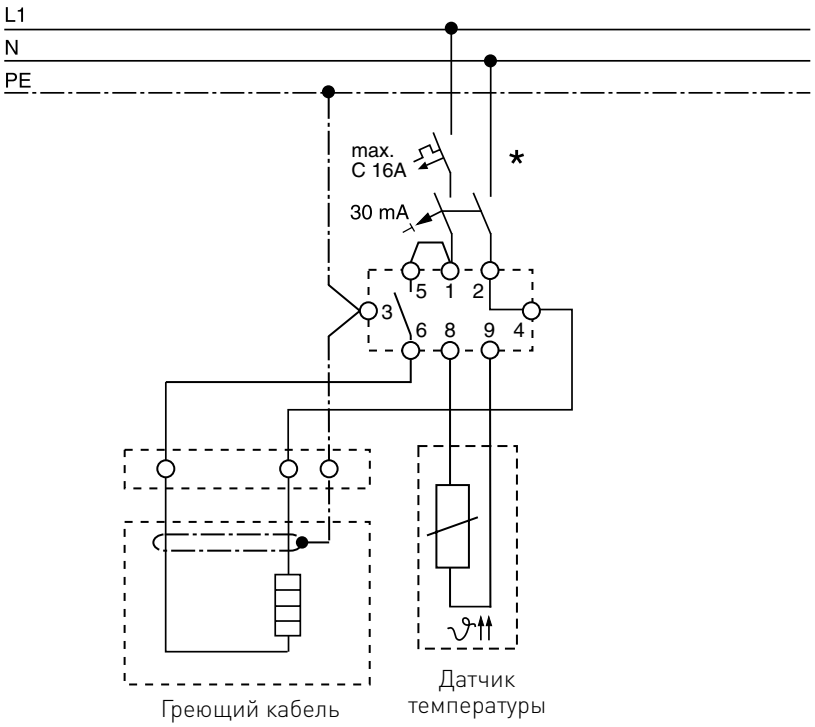

AT-TS-13 или AT-TS-14 с контактором

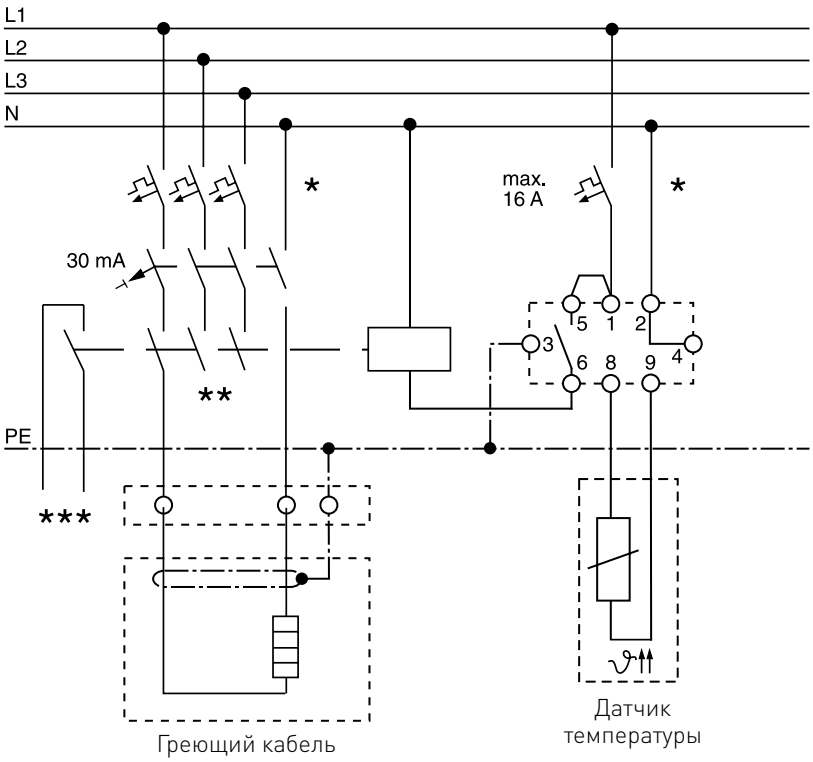

* Двух- или четырехполюсное автоматические выключатели могут быть необходимы для местных условий, стандартов и норм.

** В зависимости от конкретной ситуации могу использоваться одно- и трехполюсные контакторы и автоматические выключатели.

*** Дополнительный элемент: автоматический выключатель с «сухими» контактами для подключения к системе управления.